TOYOTA MARINE

PONAM-28V

Parts Catalog

ま　え　が　き

このパーツカタログには、PONAM-28Vの使用部品を収録してあります。
部品をご注文の際は、このパーツカタログをご参照の上、部品番号、部品名、数量を正確にご指示下さい。

パーツカタログ使用上の注意

１．このパーツカタログは、発行時点の生産艇の使用部品を記載してありますがその後の部品追加変更につきましては、本書の内容と異なることがありますので予めご承知ください。

２．カーペット・クッション等、生地物において、デザイン等の変更により予告なく類似品での供給を行う事がありますので、予めご承知ください。

３．このパーツカタログにおける部品のRH（右）、LH（左）は船体の船首を前方として区別してあります。

４．イラストは類似モデルのものを流用する場合があります。従って形状・取付位置が現物と多少異なる場合がありますのでご承知ください。

５．リストの「備考」欄に「共販」と記されている部品については、部品の注文をトヨタマリンで引き受け、お客様まで配送いたします。
必ず共販店扱い専用の注文書をご使用下さい。

６．FRP部品・バッテリー・パイプは記載していません。
また、ワイヤーハーネスは配線図集に記載しています。

７．品番は下記の通りです。
・トヨタマリン品番はB****-*****
・トヨタ品番は*****-*****
・ヤンマー・ヤンマー造船品番は15A***-*****と15A***-***-**と*****-******

８．**リストの「備考」欄に対象艇の製造番号が記されています。**
例：[2406～2537]
部品をご注文の際は艇の製造番号をご確認下さい。

船体識別番号

JP－YZF 12537 H 616

製造番号

略語説明

略語	説明	略語	説明
AC	エアコンディショナーの略	L=	Length= の略
ASSY	Assembly の略	LH	Left Hand の略：左側
CTR	Centerの略：中央	P/S	Power Steering の略
ECU	Electronic Control Unitの略	RH	Right Hand の略：右側
EDU	Electronic Driver Unitの略	RR	Rearの略：後側
FR	Frontの略：前側	W/	With の略
L/H	Lower Helm の略		

目次

Fig. 1 フロントデッキ(1) …… 2
Fig. 2 フロントデッキ(2)…… 4
Fig. 3 アフトデッキ(1) …… 6
Fig. 4 アフトデッキ(2) …… 8
Fig. 5 アフトデッキ(3)…… 10
Fig. 6 ロアヘルムメーターパネル …… 12
Fig. 7 室内 装備品(1) …… 14
Fig. 8 室内 装備品(2)…… 16
Fig. 9 マリントイレ(1)(オプション)…… 18
Fig. 10 マリントイレ(2)(オプション) …… 20
Fig. 11 清水システム(1)(オプション)…… 22
Fig. 12 清水システム(2)(オプション) …… 24
Fig. 13 デッキウォッシュシステム(オプション)…… 26
Fig. 14 マニュアルステアリング…… 28
Fig. 15 パワーステアリング…… 30
Fig. 16 ビルジポンプ …… 32
Fig. 17 フューエルライン…… 34
Fig. 18 エアコン(1)(オプション) …… 36
Fig. 19 エアコン(2)(オプション) …… 38
Fig. 20 エアコン(3)(オプション)…… 40
Fig. 21 バウスラスター・トヨタバーチャルアンカーシステム(オプション) … 42
Fig. 22 電源装置 …… 44
Fig. 23 AC電源(オプション)…… 46
Fig. 24 ゲルコート・塗料 …… 48
品番INDEX …… 50
品名INDEX …… 53

イラスト目次

Fig.1 フロントデッキ(1) P.2

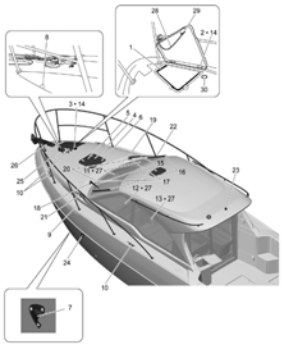

Fig.2フロントデッキ(2) P.4

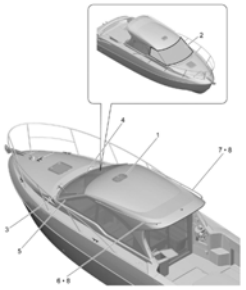

Fig.3 アフトデッキ(1) P.6

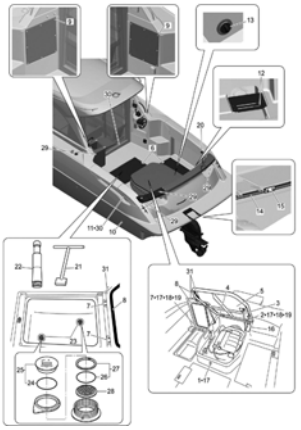

Fig.4 アフトデッキ(2) P.8

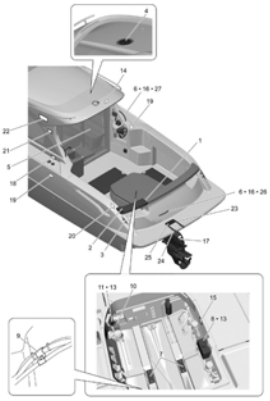

Fig.5 アフトデッキ(3) P.10

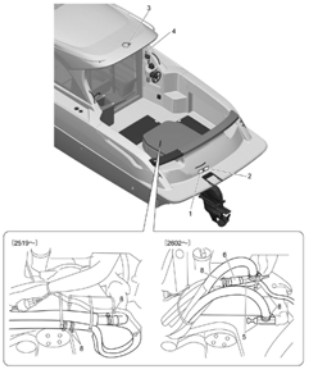

Fig.6 ロアヘルムメーターパネル P.12

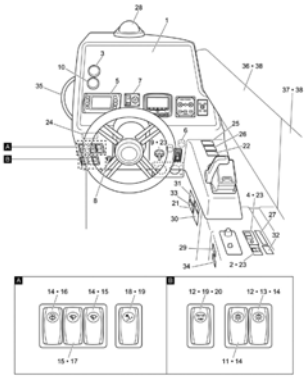

Fig.7 室内　装備品(1) P.14

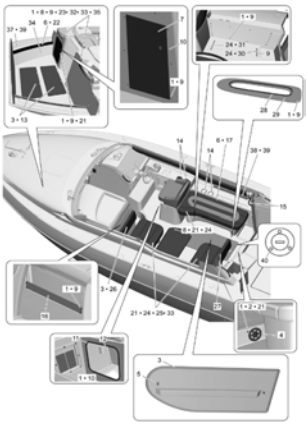

Fig.8 室内　装備品(2) P.16

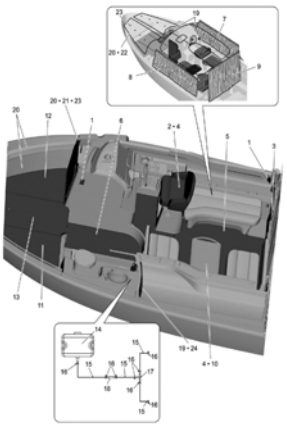

Fig.9 マリントイレ(1)(オプション) P.18

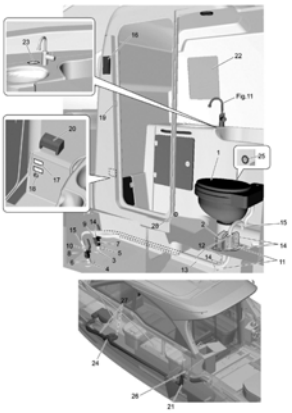

イラスト目次

Fig.10 マリントイレ(2)(オプション) ····· P.20

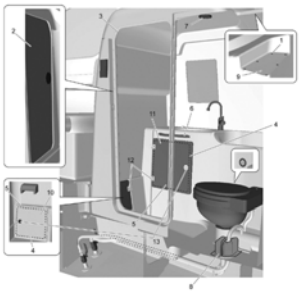

Fig.11 清水システム(1)(オプション) ····· P.22

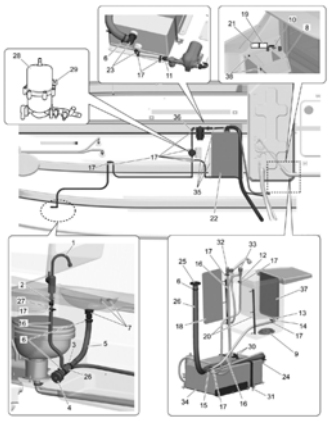

Fig.12 清水システム(2)(オプション) ····· P.24

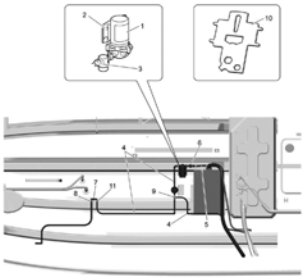

Fig.13 デッキウォッシュシステム(オプション) ····· P.26

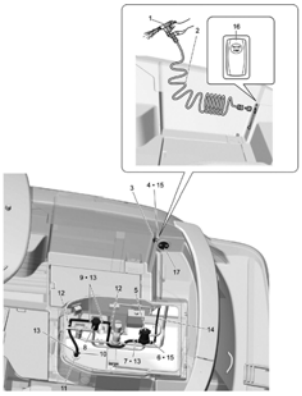

Fig.14 マニュアルステアリング ····· P.28

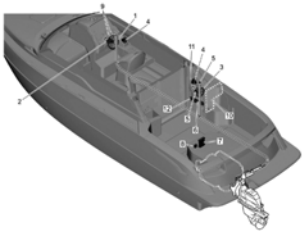

Fig.15 パワーステアリング ····· P.30

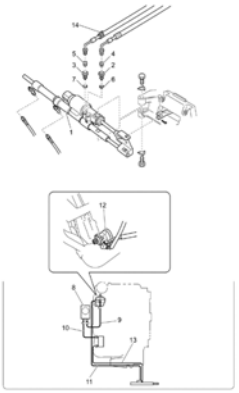

Fig.16 ビルジポンプ ····· P.32

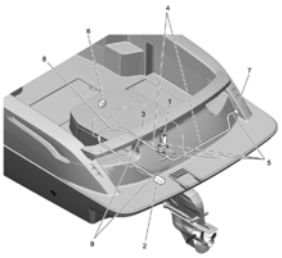

Fig.17 フューエルライン ····· P.34

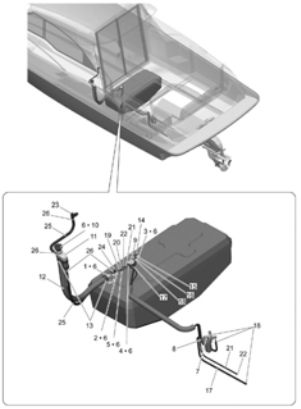

Fig.18 エアコン (1) (オプション) ····· P.36

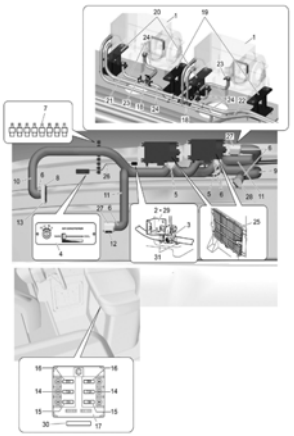

イラスト目次

Fig.19 エアコン (2)(オプション) ・・・・・・・・・・・・・・・・・・・・・・・・・・ P.38

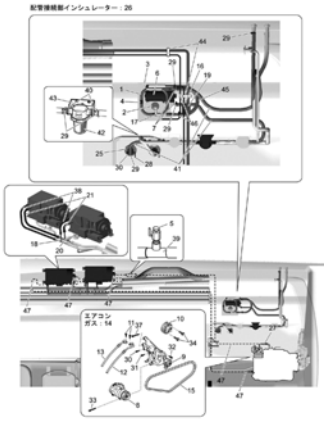

Fig.20 エアコン (3)(オプション) ・・・・・・・・・・・・・・・・・・・・・・・・・・ P.40

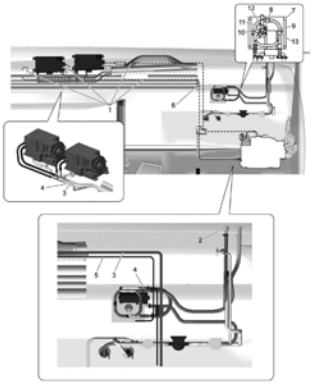

Fig.21 ﾊﾞｳｽﾗｽﾀｰ･ﾄﾖﾀﾊﾞｰﾁｬﾙｱﾝｶｰ ｼｽﾃﾑ(ｵﾌﾟｼｮﾝ)・・・・・・・・・・・・ P.42

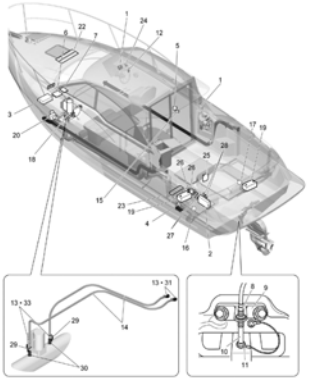

Fig.22 電源装置 ・・・・・・・・・・・・・・・・・・・・・・・・・・ P.44

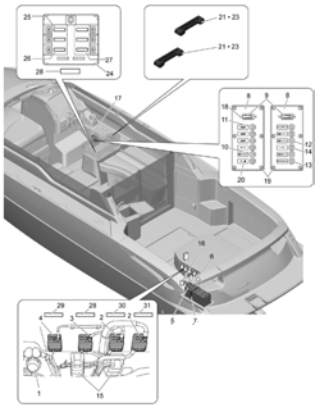

Fig.23 AC電源(オプション) ・・・・・・・・・・・・・・・・・・・・・・・・・・ P.46

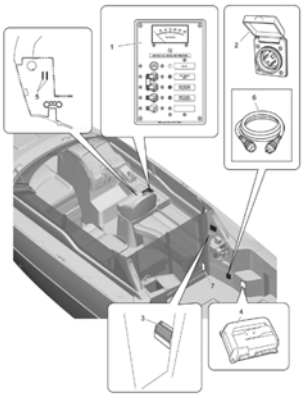

Fig.24 ゲルコート･塗料 ・・・・・・・・・・・・・・・・・・・・・・・・・・ P.48

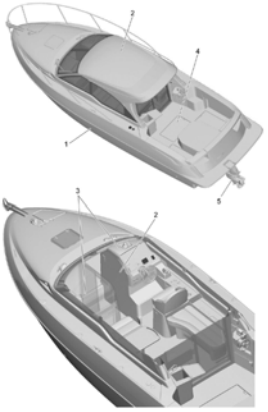

Fig. 1　フロントデッキ(1)

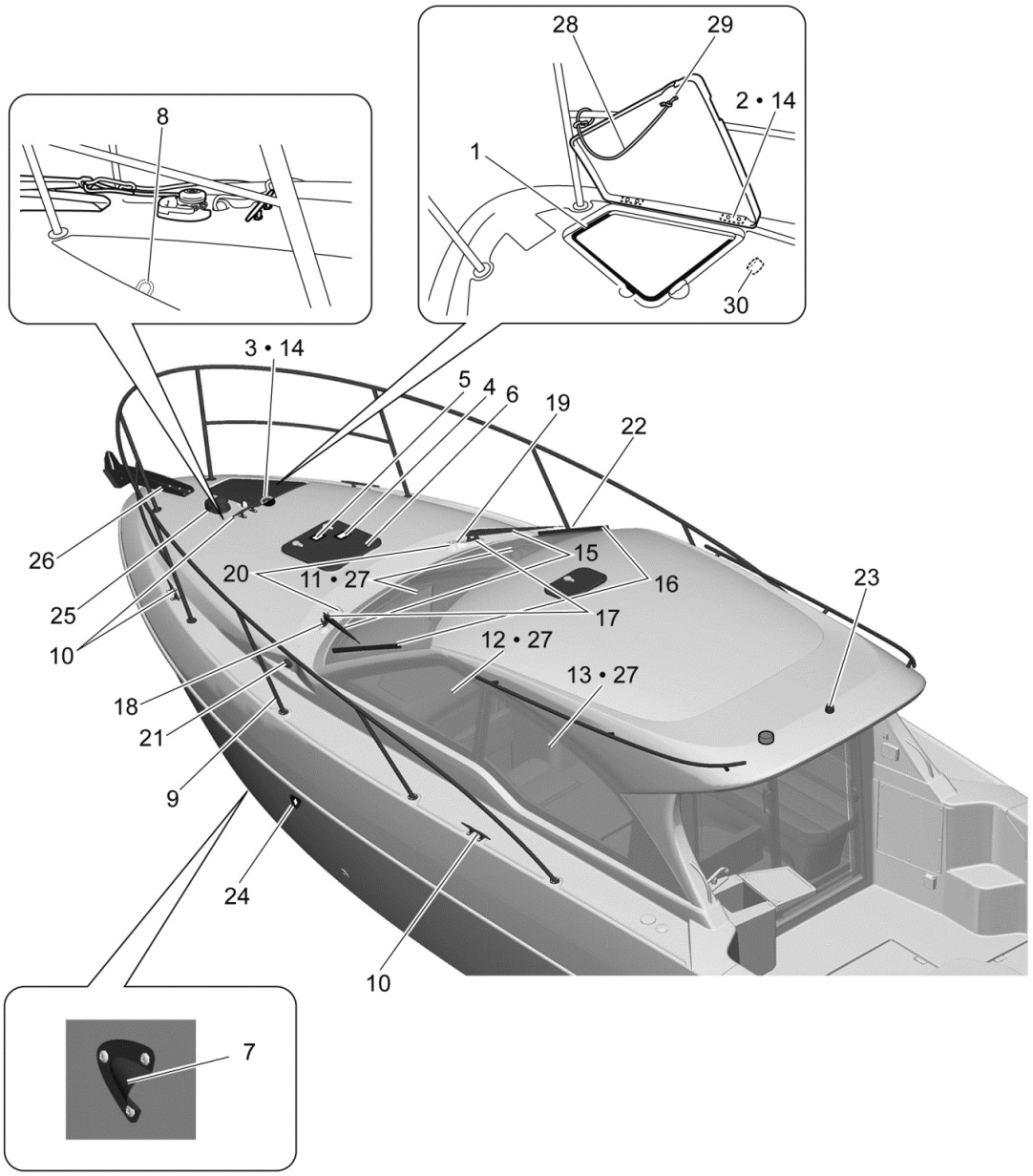

No.	部品番号	部品名	個 数	備考
1	49605-400100	クッション(GR,3X25X1000	2	3X25X1m
2	49606-303000	ヒンジ(ステンレス,28400	2	50X50XT4
2	49600-225250	サラコネジ(+アナ 5X25	8	M5X25
2	49600-600120	ナイロンナット M5	8	M5
3	B9731-20009	ロック セット	1	アイボリー
3	49600-225200	サラコネジ(+アナ 5X20	2	M5X20
3	26713-050002	ナット 5	2	M5
4	49641-200700	スカイライトハッチ(SHB486X486	1	
5	B0639-71101	ラベル, スカイライト ハッチ コーション	1	ヤマハ品番：A00-6411F-60「波浪中及び航走中に･･･」
6	49696-400500	ラベル(チュウイ ハッチハソン	1	キイロ+クロ 50X100「◆ハッチの上で座る、立つ･･･」
7	49627-300500	カバー(ミゼット	2	
7	49600-343100	タッピンネジ(トラス 3X10	6	M3X10
8	49537-098000	Uボルト8X40 W	1	D10XW40-M8X40
9	15A349-37040	バウパルピット	1	
9	49600-245300	トラスコネジ(+アナ 5X30	18	M5X30
9	49600-511050	ザガネ(マル 5	18	SUS316 M5
9	49600-600120	ナイロンナット M 5	18	M5
9	22213-050000	バネ ザガネ 5	18	M5
9	49600-700100	Bリベット(マル 4.8X8.0 S	2	D4.8/9.5XL11.9
10	49632-300200	クリート 10	5	10ｲﾝﾁ SUS316、ヤマハ品番：90600-30040、オプション品：1個(アンカー用)
10	49600-238350	マルサラコネジ(+アナ 8X35	20	
10	49500-990000	ザガネ(マル,8.5X30X3	20	SUS304 8.5X30XT3
10	22213-080000	バネ ザガネ 8	20	M8
10	26703-080002	ナット 8	20	M8
11	15A349-47050	フロントマド (サゲン	1	
11	15A349-47060	フロントマド (ウゲン	1	
12	15A349-47111	コテイマド (マエ,ウゲン	1	
12	15A349-47121	コテイマド (マエ,サゲン	1	
13	15A349-47130	コテイマド (ウシロ,ウゲン	1	
13	15A349-47140	コテイマド (ウシロ,サゲン	1	
14	49600-511050	ザガネ(マル 5	10	SUS316 M5
14	22213-050000	バネ ザガネ 5	10	M5
15	B8512-10008	アーム, ワイパー	2	
16	B8512-40009	ブレード, ワイパー	2	L=700mm
17	B8511-0F010	ワイパーモーター ASSY	1	左舷用
17	B8511-0F020	ワイパーモーター ASSY	1	右舷用
18	15A349-47170	ブラケット(ワイパーモータ,サゲン	1	SUS304、T3
19	15A349-47180	ブラケット(ワイパーモータ,ウゲン	1	SUS304、T3
20	B8513-50003	ノズル, ウィンドウ ウォッシャー	2	
20	15A349-47380	トリツケイタ(ノズル	2	φ38 T2 SUS304 磨き
20	49600-323120	タッピンネジ(サラ 3X12	6	M3X12
21	49692-308100	サゲントウ(LED,HM T	1	
22	49692-308200	ウゲントウ(LED,HM T	1	
23	49692-308300	ハクトウ(LED,HM T	1	
24	B0654-11101	ラベル, スリング ポイント インフォメーション	4	
25	B3811-0G010	ウインドラス ASSY	1	オプション品
26	15A349-37050	バウローラ(90104	1	オプション品、750mm-29.5'
26	15A349-37060	プレート(バウローラ	1	オプション品、110X320 T3 SUS304
26	26203-080504	ボルト 8X50	7	オプション品、M8X50
26	49600-511080	ザガネ(マル 8	7	オプション品、SUS316 M8
26	22213-080000	バネ ザガネ 8	7	オプション品、M8
26	26703-080002	ナット 8	7	オプション品、M8
27	49600-800100	セッチャクスポンジ	7.6m	両面 5X5X1m
28	15A349-27570	ショックコードCMP	1	L=370
29	49537-001000	アイストラップ 5	1	φ5mm
29	49600-314160	タッピンネジ(ナベ 4X16	1	M4X16
30	49604-600700	ナカセン(エンビカン,VU40	1	ブルー

Fig. 2　フロントデッキ(2)

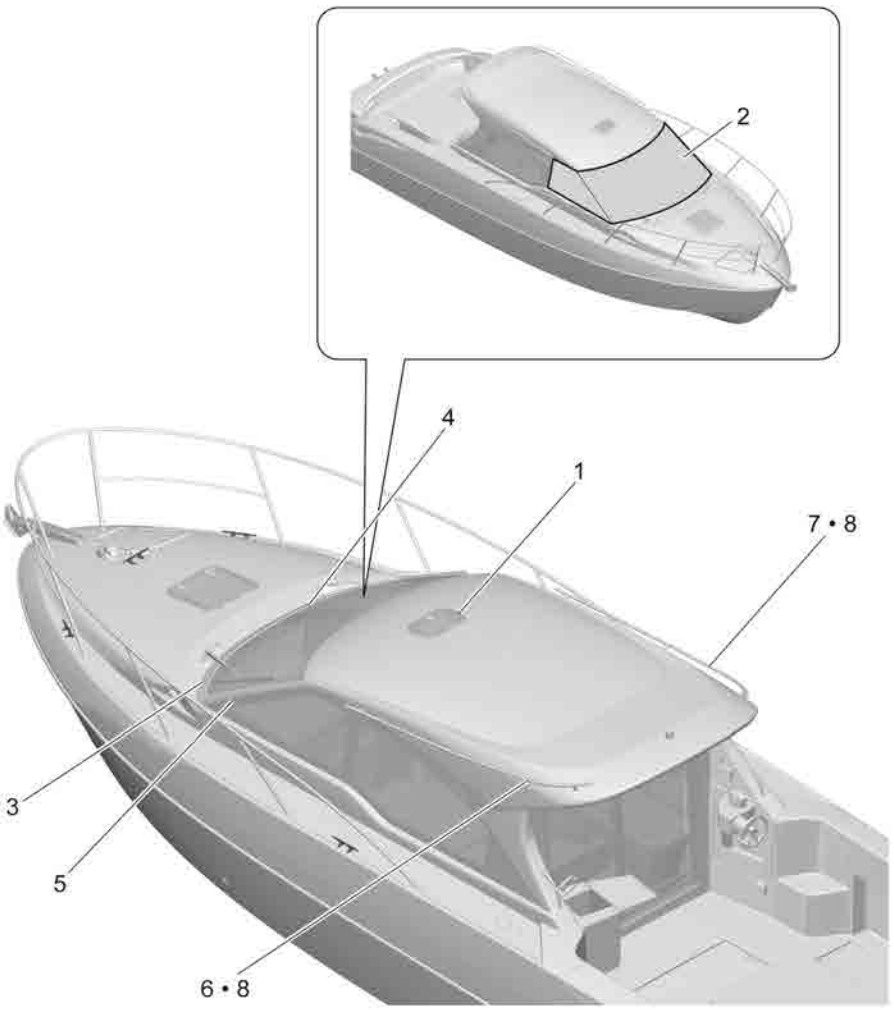

No.	部品番号	部品名	個 数	備考
1	49641-200800	エアインテーク(AHC,380X260	1	
2	B6291-1G010	カバー, ウィンドシールド	1	オプション品
3	15A349-27530	ステッカ(デッキ、サゲン	1	クロ
4	15A349-27540	ステッカ(デッキ、ウゲン	1	クロ
5	15A349-27550	ストライプテープ(デッキ	2	クロ
6	15A349-47090	ハンドレール(ルーフ,サゲン	1	
7	15A349-47100	ハンドレール(ルーフ,ウゲン	1	
8	26203-080304	ボルト 8X30	6	M8X30
8	49600-511080	ザガネ(マル 8	6	SUS316 M8
8	22213-080000	バネ ザガネ 8	6	M8

Fig. 3　アフトデッキ(1)

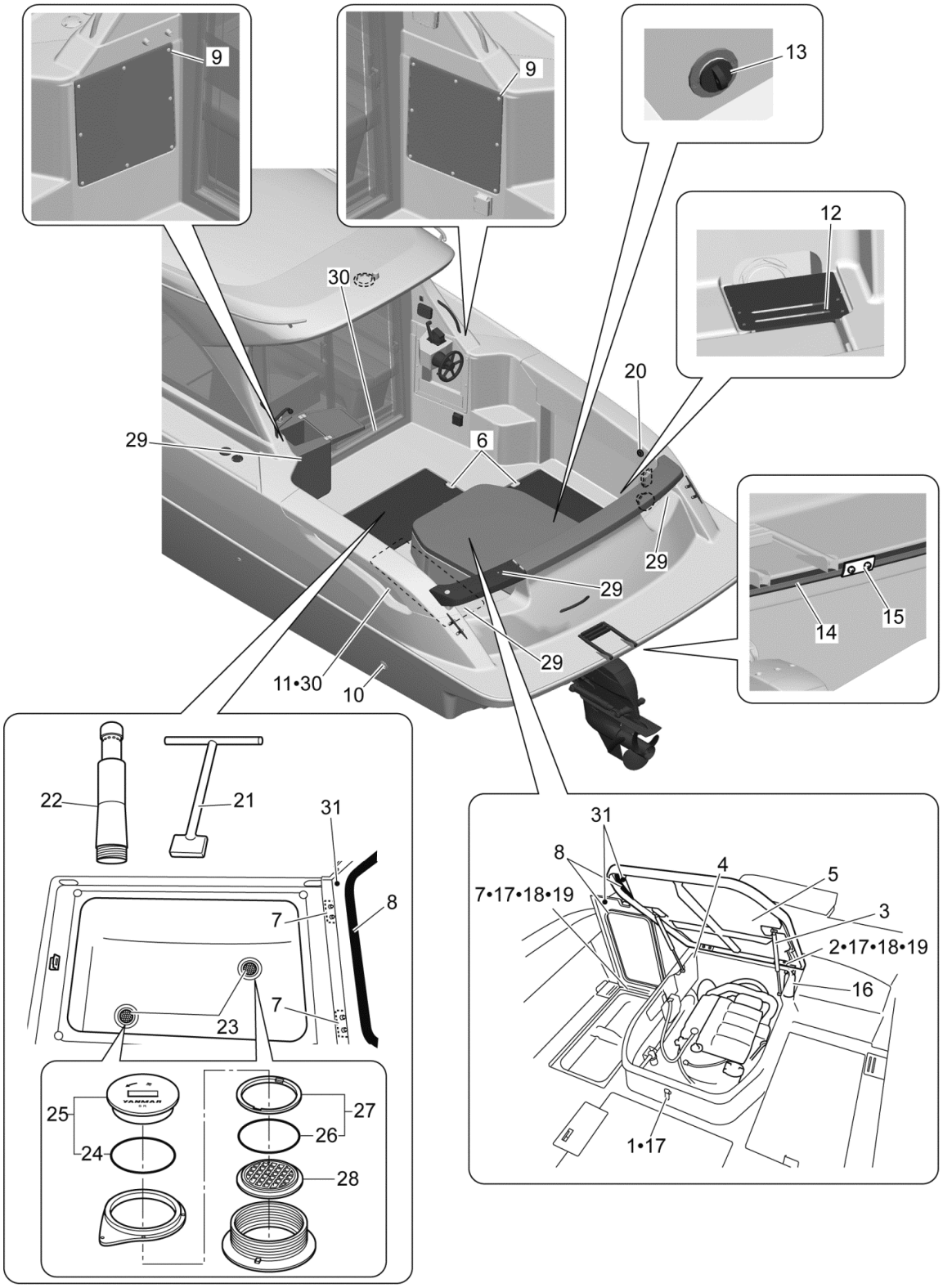

No.	部品番号	部品名	個 数	備考
1	B9731-20010	ロック セット	1	アイボリー
1	26713-050002	ナット 5	4	M5
2	49606-303000	ヒンジ(ステンレス,28400	2	50X50XT4
3	49606-500100	ガススプリング 20	2	20kg
3	26203-080802	ボルト 8X80	4	M8X80
3	49600-511080	ザガネ(マル 8	16	SUS316 M8
3	22213-080000	バネ ザガネ 8	4	M8
3	26703-080002	ナット 8	4	M8
3	49600-600140	ナイロンナット M 8	4	M8
4	49600-346300	タッピンネジ(トラス 4X30	8	M4X30
5	15A349-27330	キュウオンザイ(T	1	1mX2m、T=20
6	B9731-20012	ロック セット	3	ヤマハ品番：A00-62840-M0
6	15A349-27440	ウケ(ハッチロック	3	SUS304 T3、磨き
7	49606-303000	ヒンジ(ステンレス,28400	6	50X50XT4
8	49506-007000	パッキン(Mガタ	11.5m	クロ 50m巻、4.0m(エンジンハッチ)、2.5m×3(その他ハッチ)
9	49506-020010	ザガネ(セットキャップ 5	16	
9	49506-021010	セットキャップ(4-5,IV	16	アイボリー
9	49600-325250	タッピンネジ(サラ 5X25	16	M5X25
10	49627-200800	ハイスイコウASSY(Hガタ WH	2	ゴムパッキン付
11	15A349-27610	ベンチレータメッシュ(ウゲン	1	1206X262
11	15A349-27150	ベンチレータメッシュ(サゲン	1	1206X262
11	49600-800100	セッチャクスポンジ	5	両面 5X5X1m
11	49600-344200	タッピンネジ(トラス 4X20	10	M4X20
11	15A349-27450	グリル(ベンチレータ	2	クロ T=2 アクリル
11	49600-344160	タッピンネジ(トラス 4X16	8	M4X16
12	15A349-27300	ハイスイミゾカバー	2	SUS304 T2、磨き
12	49600-323120	タッピンネジ(サラ 3X12	8	M3X12
13	49609-700500	ドレンプラグ 23	3	φ25、[～2574]：3個、[2582～]：2個
13	49600-323120	タッピンネジ(サラ 3X12	6	M3X12、[～2574]：6個、[2582～]：4個
14	49608-400100	ガンネル(Eガタ,インナ 22M	1	L=22m
14	49608-400050	ガンネル(Eガタ,アウタ 22M	1	L=22m
14	49600-324250	タッピンネジ(サラ 4X25	180	M4X25
14	49600-344250	タッピンネジ (トラス 4X25	110	M4X25
15	49531-015000	ツギメカバー(Eガタガンネル	1	
15	49600-313120	タッピンネジ(ナベ 3X12	2	M3X12
16	49694-300100	ショウカキ(DD-80	1	
16	49600-345300	タッピンネジ(トラス 5X30	8	M5X30
17	49600-225250	サラコネジ(+アナ 5X25	20	M5X25
17	49600-511050	ザガネ(マル 5	36	SUS316 M5
17	22213-050000	バネ ザガネ 5	36	M5
18	49600-600120	ナイロンナット M 5	32	M5
18	49506-000010	ナットキャップ 5	16	M5
19	49600-225300	サラコネジ(+アナ 5X30	16	M5X30
20	49506-009000	ブッシュ(ワンタッチ,1520	2	
21	49613-100000	スカッパ ハンドルASSY	1	オプション品、L=500mm
21	49613-300100	スカッパハンドル L500	1	オプション品、49613-100000の構成部品
21	49606-700000	キャッチ 8	2	オプション品、49613-100000の構成部品
21	49600-345160	タッピンネジ(トラス 5X16	4	オプション品、49613-100000の構成部品
22	15A349-27660	スイリョウチョウセイパイプ	1	オプション品、L=440mm
23	49527-072000	スカッパ 3·1/2,SR	2	オプション品、JC 3.1/2インチ フィン付
24	49608-400370	Oリング(フタ用)	2	オプション品、49527-072000の構成部品
25	49527-072020	フタ(Oリング付)	2	オプション品、49527-072000の構成部品
26	24321-000700	Oリング(インナーナット用)	2	オプション品、49527-072000の構成部品
27	49608-400740	インナーナット(Oリング付)	2	オプション品、49527-072000の構成部品
28	49608-400600	水量調整プレート	2	オプション品、49527-072000の構成部品
29	49606-600200	クリアバンポン 12.7X3.6	6	φ12.7X3.6
30	49605-400011	パッキン(GR,10X15	2	10X15X2m、グレー
31	49506-014000	クッション 10	18	片面テープ付、6(エンジンハッチ)、4X3(その他ハッチ)

Fig. 4　アフトデッキ(2)

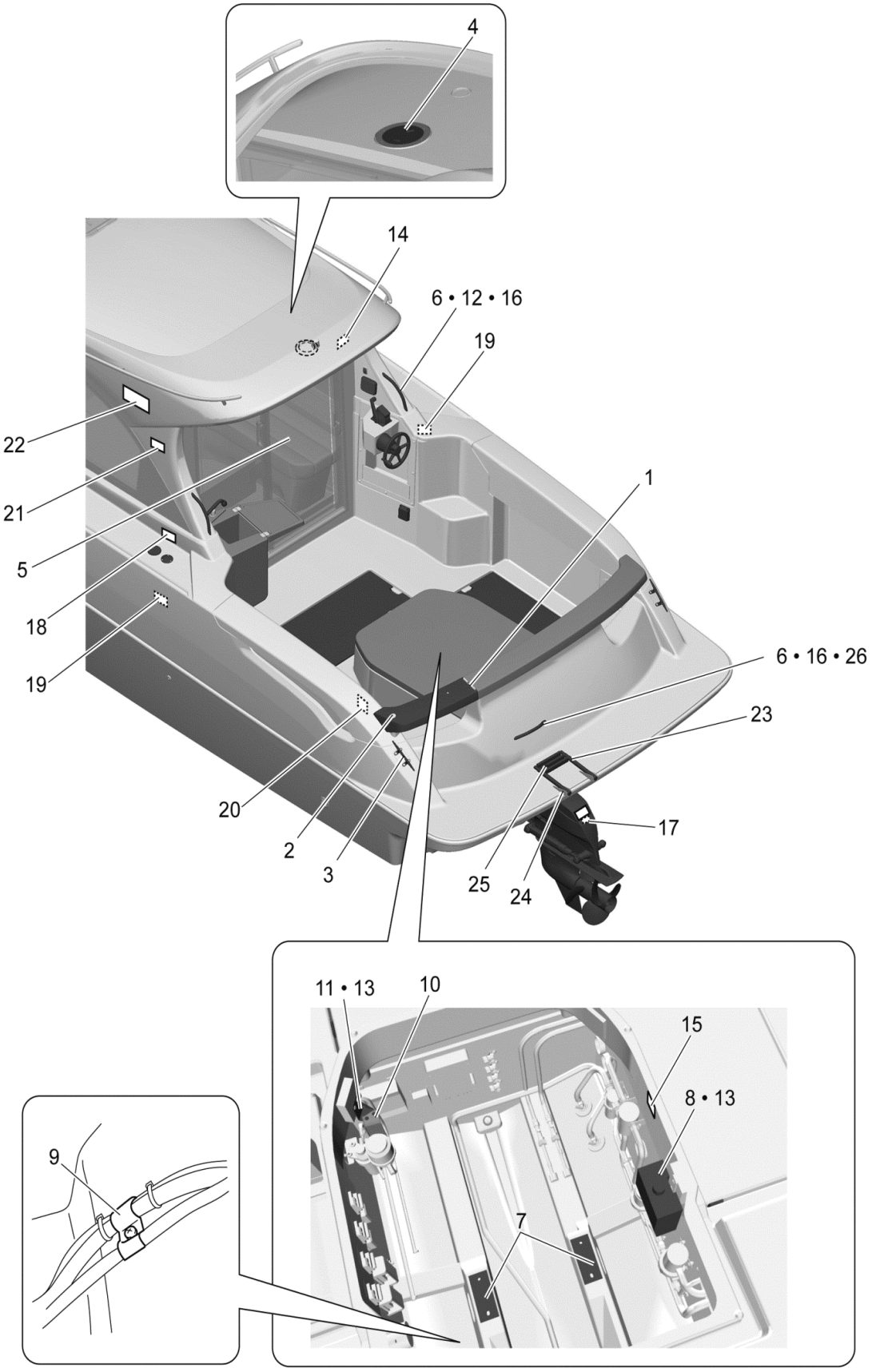

No.	部品番号	部品名	個 数	備考
1	B9731-10020	ヒンジ	2	
1	49600-224250	サラコネジ(+アナ 4X25	4	M4X25
1	49600-224200	サラコネジ(+アナ 4X20	4	M4X20
1	49600-511040	ザガネ(マル 4	8	SUS316 M4
1	22213-040000	バネ ザガネ 4	8	M4
1	26713-040002	ナット 4	8	M4
1	49506-000000	ナットキャップ 4	4	M4
2	49606-403900	ラッチ(ラウンドスラム,43	1	
2	49606-602000	バンポン 20.6X7.6	2	
2	15A349-37070	スペーサ(ラッチ	1	T2 φ50Xφ38 片面磨き SUS304
3	49632-300200	クリート 10	2	10インチ SUS316、ヤマハ品番：90600-30040
3	49600-238350	マルサラコネジ(+アナ 8X35	8	
3	49500-990000	ザガネ(マル,8.5X30X3	8	SUS304 8.5X30XT3
3	22213-080000	バネ ザガネ 8	8	M8
3	26703-080002	ナット 8	8	M8
4	49626-201300	デッキプレート 7	1	
5	15A349-47150	ドア (カタビキ	1	1720HX1490W
5	B6272-1AH02	ロック, キャビンドア	1	15A349-47150の構成部品 ﾀｷｹﾞﾝA-298-HL ｷｰ&ｷｬｯﾁ含む
5	B6272-1AH03	キー, キャビンドアロック	1	15A349-47150の構成部品 ﾀｷｹﾞﾝA-298-HL用(2個ｾｯﾄ) ｷｰNo.をお知らせください
6	49645-301400	ハンドレール 270-30	3	ヤマハ品番：A00-62766-10、オプション品：1個
7	15A349-57210	キカンシキイタ(M1KD	2	80X190XT22
8	16470-54450	リザーブ タンク ASSY, ラジエーター	1	共販
8	15A349-57220	ブラケット(LLCタンク	1	SUS304 T5 30X200
8	16611-61020	ブラケット, ラジエーター リザーブ タンク	1	
8	90445-12024	ホース, ラバー	1	共販
8	90467-11085	クリップ	2	共販
9	90462-12074	クランプ	1	共販
10	49600-511060	ザガネ(マル 6	2	SUS316 M6
10	22213-060000	バネ ザガネ 6	2	M6
10	26713-060002	ナット 6	2	M6
10	49600-246200	トラスコネジ(+アナ 6X20	2	M6X20
11	15A349-57170	ブラケット(PSタンク	1	SUS304 T3 80X60X50
12	49600-511050	ザガネ(マル 5	4	SUS316 M5
13	49600-346250	タッピンネジ(トラス 6X25	4	M6X25
14	B0656-11212	プレート, クォーラム インフォメーション	1	ヤマハ品番：A00-64197-A0、「最大搭載人員12」
15	B0621-61108	警告ラベル 一酸化炭素中毒	1	「排気ガスは一酸化炭素･･･」、60X80
16	22213-050000	バネ ザガネ 5	6	M5
16	49600-600120	ナイロンナット M 5	6	M5
17	B0664-1F010	ラベル, ドライブ オイル インフォメーション	1	「指定ドライブオイル･･･」
18	B0632-31102	警告ラベル 燃料給油	1	「燃料は引火しやすく･･･」
19	B0624-31001	ラベル, パーティション コーション	2	ヤマハ品番：A00-6411E-U0 、「この隔壁に･･･」
20	B0626-41102	ラベル, ハンドレール ドア コーション	1	「ハンドレールドアは確実に･･」
21	B0660-12120	ラベル, ネーム ロゴ, PONAM28V	2	「PONAM28V」
22	B0660-22104	ラベル, シンボル ロゴ	2	「TOYOTA MARINE」
23	B6180-0A020	ラダーASSY, スイミング プラット フォーム	1	オプション品
23	15A349-37500	ホキョウイタ(AL,170X400X6	1	オプション品
24	B6181-0B010	ホルダー ASSY, スイミング プラット フォーム ラダー	1	オプション品、ヤマハ品番：GX7-W0833-00
25	B6180-0FH01	スイミングプラットフォームラダー用ベルクロ	1	補給用ベルクロ単品
26	49600-500000	ザガネ(マル,6.5X25X2	2	SUS304 6.5X25X2.0

Fig. 5　アフトデッキ(3)

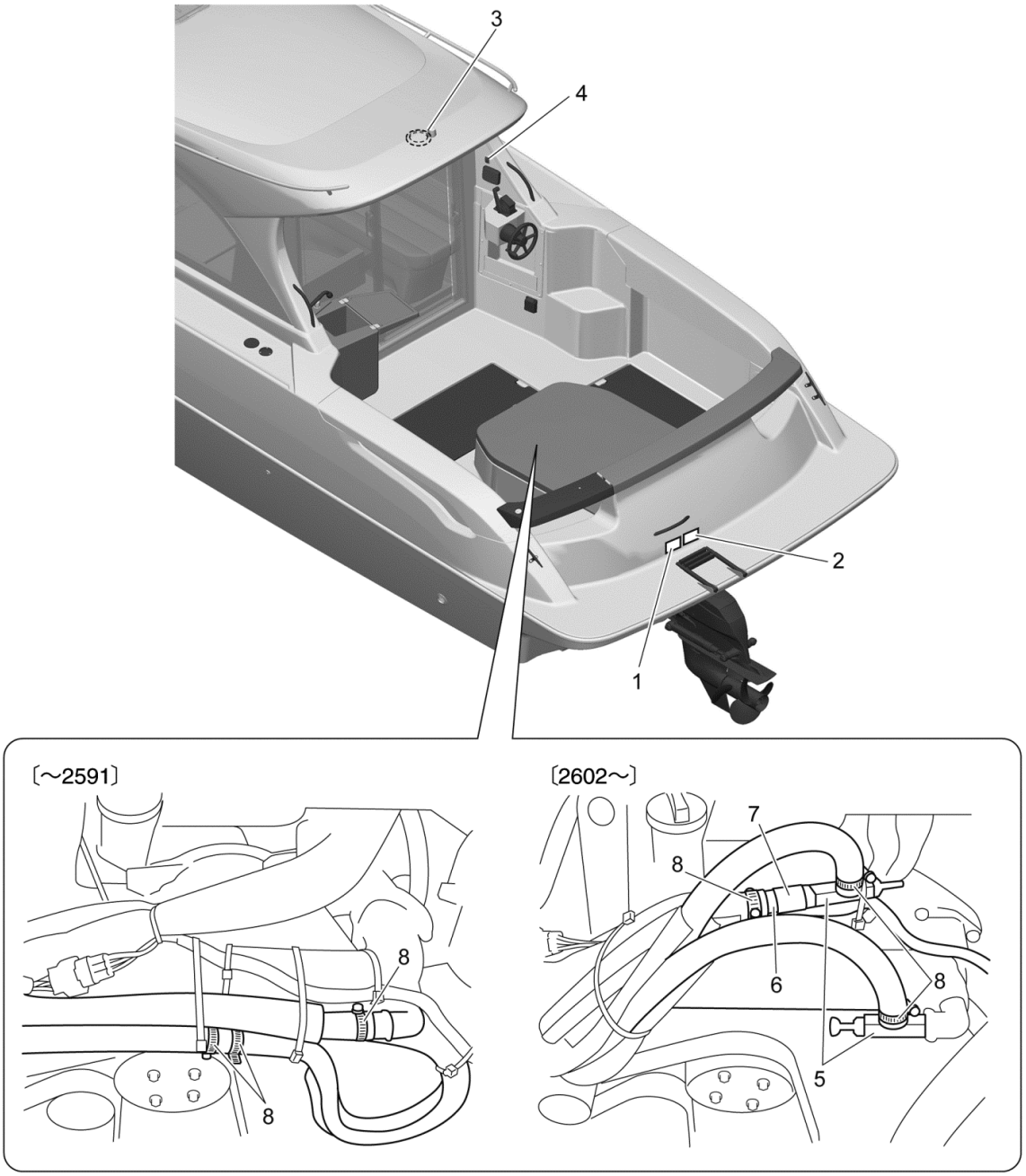

No.	部品番号	部品名	個 数	備考
1	B0613-31103	警告ラベル トランサムラダー	1	オプション品、40X80、「回転中のプロペラに･･･」
2	B0636-41101	ラベル, スイミング プラットホーム ラダー コーション	1	オプション品、「ラダー操作時･･･」
3	B8102-71507	ライト サブASSY, LED, DC12V	1	2W
3	49600-314200	タッピンネジ(ナベ 4X20	3	M4X20
4	B8412-91111	ボディー, カーリング スイッチ	1	
4	B8411-80006	ベゼル, スイッチ	1	
4	B8412-83111	アクチュエーター, カーリング スイッチ	1	
5	49643-200700	ヒータコック 3/8	2	[2602～]
6	49601-311100	ホースニップル 3/8X12	1	[2602～]
7	49601-304020	ソケット(304,ネジ 3/8	1	[2602～]
8	49601-600010	ホースクリップ 16(21-38	3	

Fig. 6　ロアヘルムメーターパネル

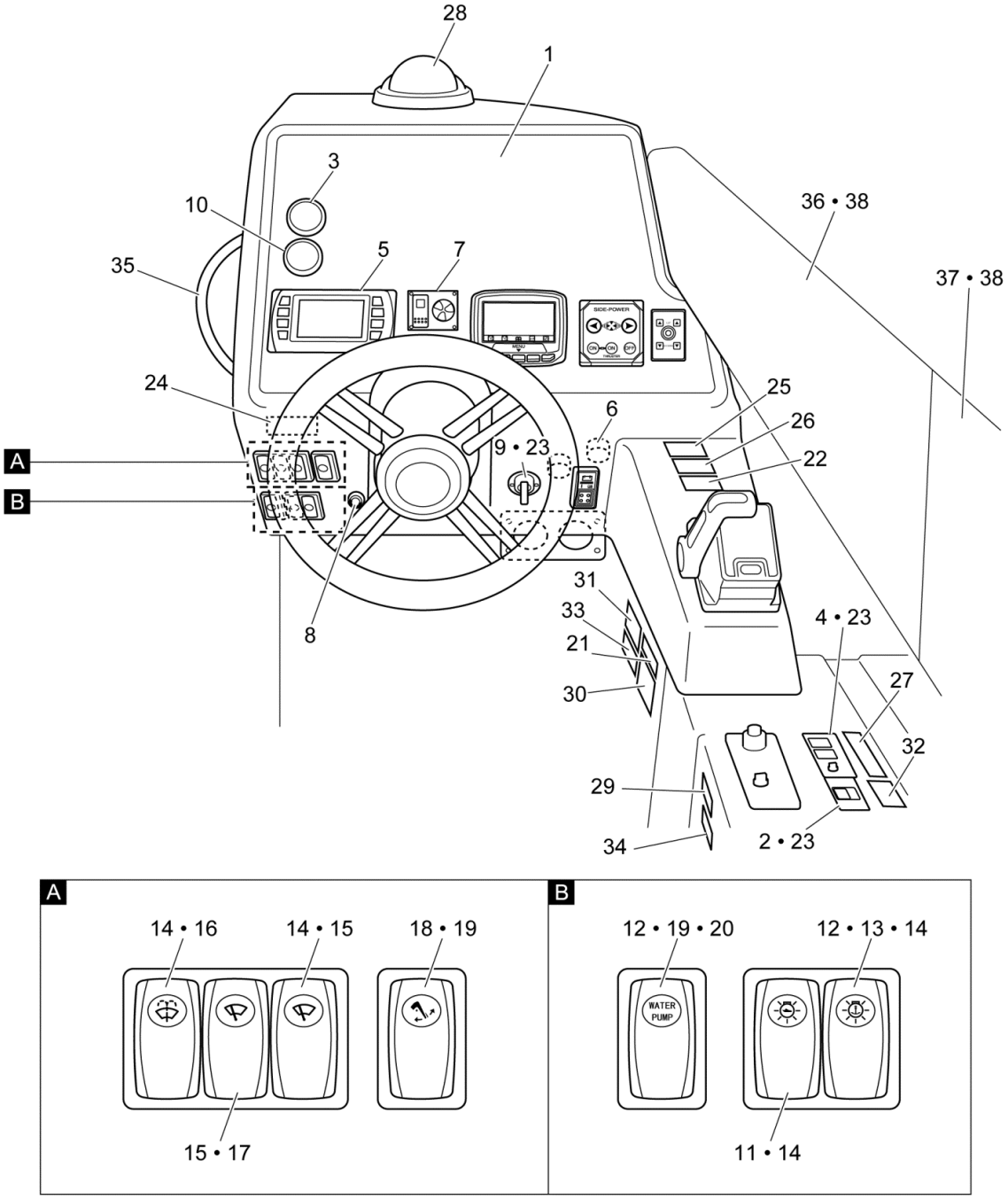

No.	部品番号	部品名	個 数	備考
1	15A349-47320	ステッカ(コンソール	1	
2	B8421-10011	スイッチ パネル ASSY, バッテリー	1	
3	163520-91400	ゲージ(トリム WC スタッド	1	
4	B8421-14010	スイッチ パネルASSY, バックアップ	1	
4	B8412-84131	アクチュエーター, カーリング スイッチ	1	B8421-14010 の構成部品
4	B8412-91144	ボディー, カーリング スイッチ	1	B8421-14010 の構成部品
4	B8412-70006	セット, カーリング スイッチ	1	B8421-14010 の構成部品
5	B7315-0G010	コンビネーション CAN メーター ASSY, W/O ビデオ	1	
6	B7321-0G010	ブザー ASSY	2	オプション品：1個
7	B8456-10020	パネル, ビルジアラーム	1	
7	B8456-10H01	ビルジ アラーム センサー	1	B8456-10020の構成部品
8	B8412-40002	スイッチ, プッシュ	1	
8	B8412-40010	キャップ, スイッチ	1	
9	B8411-30011	シリンダー&キー セット	1	
9	15A349-57070	ベース(キーシリンダ	1	SUS304 磨き、φ48 T3
10	163520-91300	ゲージ(フューエル WC スタッド	1	D60.7XL71.1
11	B8412-91211	ボディー, カーリング スイッチ	1	舷灯用
11	B8412-83101	アクチュエーター, カーリング スイッチ	1	舷灯用
12	B8412-91111	ボディー, カーリング スイッチ	2	停泊灯用･清水ポンプ用 (オプション品)
13	B8412-83102	アクチュエーター, カーリング スイッチ	1	停泊灯用
14	B8411-80007	ベゼル, スイッチ	4	舷灯用エンドタイプ･停泊灯用エンドタイプ･ ウォッシャー用エンドタイプ･ワイパー用エンドタイプ
15	B8412-91151	ボディー, カーリング スイッチ	2	ワイパー用
15	B8412-83103	アクチュエーター, カーリング スイッチ	2	ワイパー用
16	B8412-91121	ボディー, カーリング スイッチ	1	ウォッシャー用
16	B8412-83104	アクチュエーター, カーリング スイッチ	1	ウォッシャー用
17	B8411-80008	ベゼル, スイッチ	1	ワイパー用ミドルタイプ
18	B8412-91141	ボディー, カーリング スイッチ	1	ドライブチルト用
18	B8412-83121	アクチュエーター, カーリング スイッチ	1	ドライブチルト用
19	B8411-80006	ベゼル, スイッチ	2	ドライブチルト用･清水ポンプ用 (オプション品)
20	B8412-83120	アクチュエーター, カーリング スイッチ	1	清水ポンプ用 (オプション品)
21	B0641-61104	ラベル, エンジン スタート ノーティス	1	「エンジン始動前･･」
22	B0633-51102	ラベル, コントロール レバー コーション	1	「ボート滑走中は･･･」
23	49600-323120	タッピンネジ(サラ 3X12	10	M3X12
24	B0641-61106	ラベル, エンジン スタート ノーティス	1	「チルトアップ位置で･･」
25	B0635-11004	ラベル, リモート コントロール コーション	1	「急激なハンドレバー操作を･･･」
26	B0633-41101	ラベル, ドライビング コーション	1	ヤマハ品番：A00-6411F-90、「急旋回、急加速を･･･」
27	B0638-1E010	ラベル, バックアップ パネル コーション	1	「バックアップパネルは･･･」
28	B8521-21230	コンパス ASSY, ブラック	1	オプション品
29	B0642-61101	ラベル, エンジン R.P.M ノーティス	1	ヤマハ品番：N51-23198-00、「エンジン巡航回転数以下で･･･」
30	B0633-61104	ラベル, バーチャル アンカー システム コーション, No.1	1	オプション品、「･トヨタバーチャルアンカーシステムは周囲に･･･」
31	B0646-31105	ラベル, スラスター パネル コーション	1	オプション品、「スラスターはトヨタバーチャルアンカー･･･」
32	B0643-61106	ラベル, スラスター バッテリー ノーティス	1	オプション品、「スラスターバッテリーは舟艇保管中に･･･」
33	B0633-61106	ラベル, ドライブ アシスト システム コーション	1	オプション品、「トヨタバーチャルアンカーシステムから･･･」
34	B0638-41001	ラベル, エレクトリック コーション	1	ヤマハ品番：A00-6411E-H0、「感電や機器が故障する･･･」
35	49645-302410	ハンドレール(SOR-BL	1	
35	49600-511060	ザガネ (マル 6	2	SUS316 M6
35	22213-060000	バネ ザガネ 6	2	M6
35	26113-060162	ボルト 6X16	2	M6X16
36	B6724-1G011	ウォール パッド RH, FR	1	ベルクロ付
36	B6724-1G031	ウォール パッド LH, FR	1	ベルクロ付
37	B6724-1G021	ウォール パッド RH, RR	1	ベルクロ付
37	B6724-1G041	ウォール パッド LH, RR	1	ベルクロ付
38	49600-344100	タッピンネジ(トラス 4X10	20	M4X10

Fig. 7　室内　装備品(1)

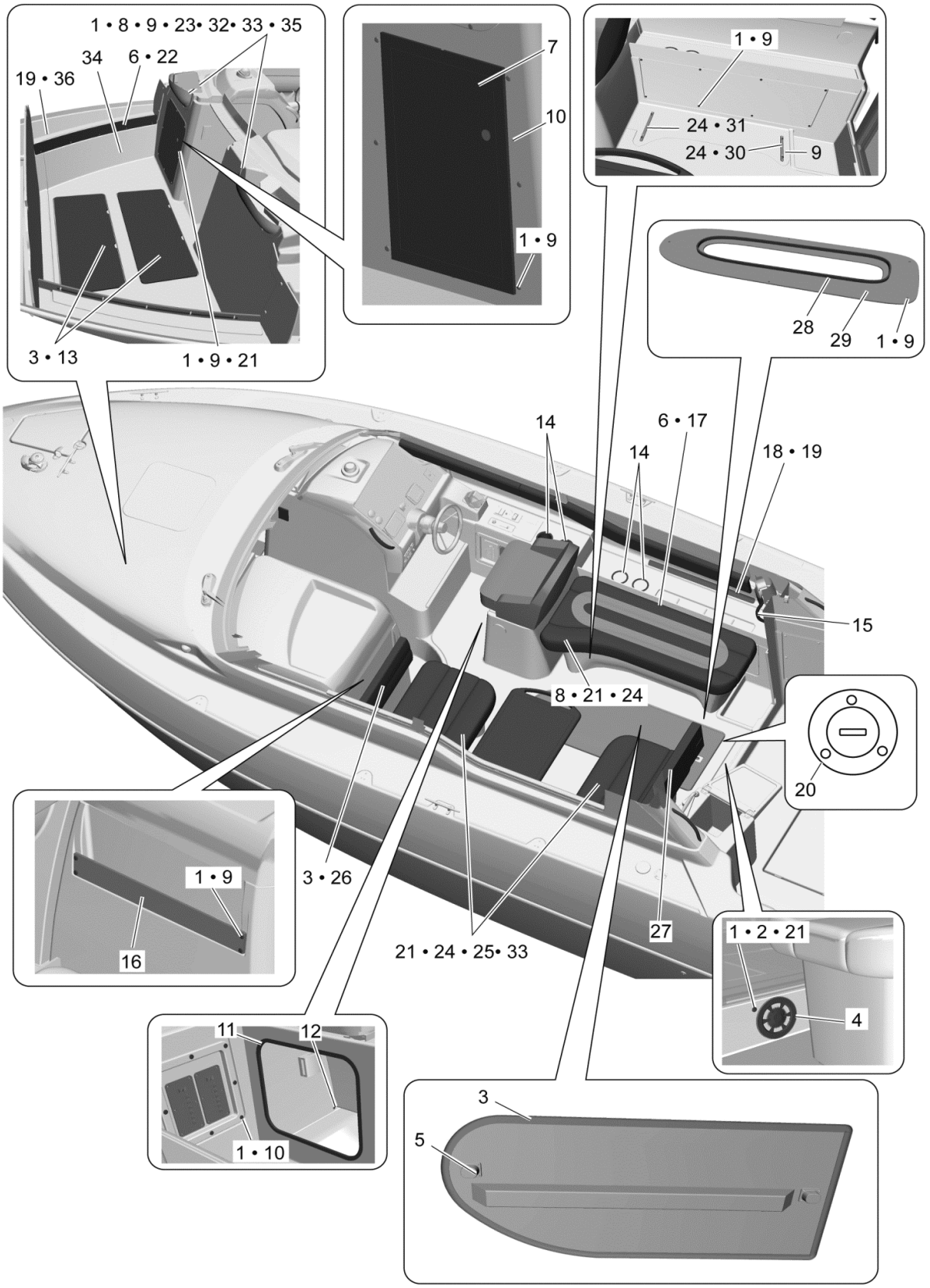
1 • 8 • 9 • 23• 32• 33 • 35
34
6 • 22
19 • 36
3 • 13
1 • 9 • 21
7
10
1 • 9
1 • 9
24 • 31
24 • 30
9
28
29
1 • 9
14
6 • 17
14
18 • 19
15
8 • 21 • 24
20
1 • 9
16
3 • 26
21 • 24 • 25• 33
27
1 • 2 • 21
4
11
12
1 • 10
3
5

No.	部品番号	部品名	個 数	備考
1	B9341-00H06	セットキャップワッシャー	39	シロ
1	B9341-00H05	セットキャップカバー	39	シロ
2	49600-324300	タッピンネジ(サラ 4X30	10	M4X30
3	49605-400100	クッション(GR,3X25X1000	10.1	3X25X1m、4本(フロアハッチ)、6本(バースシキイタ)、0.1本(シートバック)
4	49527-041010	スカッパ(インスペクション,115	1	φ115　121-214　シロ
4	49600-323160	タッピンネジ(サラ 3X16	6	M3X16
5	15A349-27490	ハンドル(フロアハッチ	2	SUS304 磨き
5	49600-323080	タッピンネジ(サラ 3X8	8	M3X8
6	49600-374200	タッピンネジ(トラス 4X20 BK	19	M4X20 クロ
7	B6631-1G021	キャビネットASSY,バウバース	1	オプション品、固定木同梱
7	49600-344250	タッピンネジ(トラス 4X25	4	オプション品、M4X25
8	B6802-1G010	シート クッション, RH	1	オプション品
9	49600-324200	タッピンネジ(サラ 4X20	29	M4X20
10	49600-324250	タッピンネジ(サラ 4X25	12	M4X25
11	49506-012000	トリムゴム(WH	1.6m	75m巻
12	49600-345200	タッピンネジ(トラス 5X20	8	M5X20
13	15A349-27310	シキイタ(バース	2	432X1038
14	49642-900100	カップホルダ(GH	4	オプション品：2個
15	49645-301400	ハンドレール 270-30	1	ヤマハ品番：A00-62766-10
15	49600-511050	ザガネ(マル 5	2	SUS316 M5
15	22213-050000	バネ ザガネ 5	2	M5
15	49600-600120	ナイロンナット M 5	2	M5
16	B6611-7G010	フィン, トイレット アウター	1	
17	B6611-8G011	フィン,キャビン RH	1	
17	B6611-8G021	フィン,キャビン LH	1	
18	15A349-97020	テープライト(LED　600,12V	2	12V、L=600mm
19	B6724-1G011	ウォール パッド RH, FR	1	ベルクロ付
19	B6724-1G031	ウォール パッド LH, FR	1	ベルクロ付
19	15A349-97530	ブラケット(テープライト	16	
19	49600-343100	タッピンネジ(トラス 3X10	32	M3X10
20	B6724-1G021	ウォール パッド RH, RR	1	ベルクロ付
20	B6724-1G041	ウォール パッド LH, RR	1	ベルクロ付
20	49609-700400	スカッパ(デッキ 1･1/4	1	[2582～] 、1.1/4インチ
20	49600-323160	タッピンネジ(サラ 3X16	3	[2582～] 、M3X16
21	49605-400011	パッキン(GR,10X15	9.3	1.1本(バウバース)、1本(フロアカバー)、オプション品：2本×2(LH)、3.2本(RH)、10×15×2m、グレー
22	B6632-3G011	フィン, バース	2	
23	49600-246200	トラスコネジ(+アナ 6X20	4	M6X20
23	26713-060002	ナット 6	4	M6
24	49600-246250	トラスコネジ(+アナ 6X25	4	オプション品、M6X25
24	49644-300300	トリムゴム(WH 8	3m	オプション品、15m巻き、1m(RH)、1m×2(LH)
25	B6803-1G010	シート クッション, LH	2	オプション品
26	B6811-0G011	シート バック, LH FR	1	オプション品
27	B6811-0G021	シート バック, LH RR	1	オプション品
27	49600-344300	タッピンネジ(トラス 4X30	2	M4X30
27	49600-244250	トラスコネジ(+アナ 4X25	2	M4X25
27	49600-511040	ザガネ(マル 4	2	SUS316　M4
27	22213-040000	バネ ザガネ 4	2	M4
27	49600-600110	ナイロンナット M 4	2	M4
27	49506-000000	ナットキャップ 4	2	M4
27	49600-324550	タッピンネジ(サラ 4X55	2	M4X55
28	B8102-71607	ライト サブASSY, インディレクト, DC12V	1	1.4m
29	B6510-3G011	カバー, キャビン ライト	1	
30	15A349-47790	スペーサ(フロートナットA	1	オプション品、T7X20X245 SUS304
31	15A349-47800	スペーサ(フロートナットB	1	オプション品、T7X20X315 SUS304
32	49600-511060	ザガネ (マル 6	4	SUS316　M6
33	49600-346250	タッピンネジ(トラス 6X25	20	オプション品、M6X25
34	49606-600200	クリアバンポン 12.7X3.6	1	オプション品、φ12.7X3.6
35	22213-060000	バネ ザガネ 6	8	M6
36	B8102-71604	ライトサブASSY, インディレクト, DC12V	2	オプション品、L=1m

Fig. 8　室内　装備品(2)

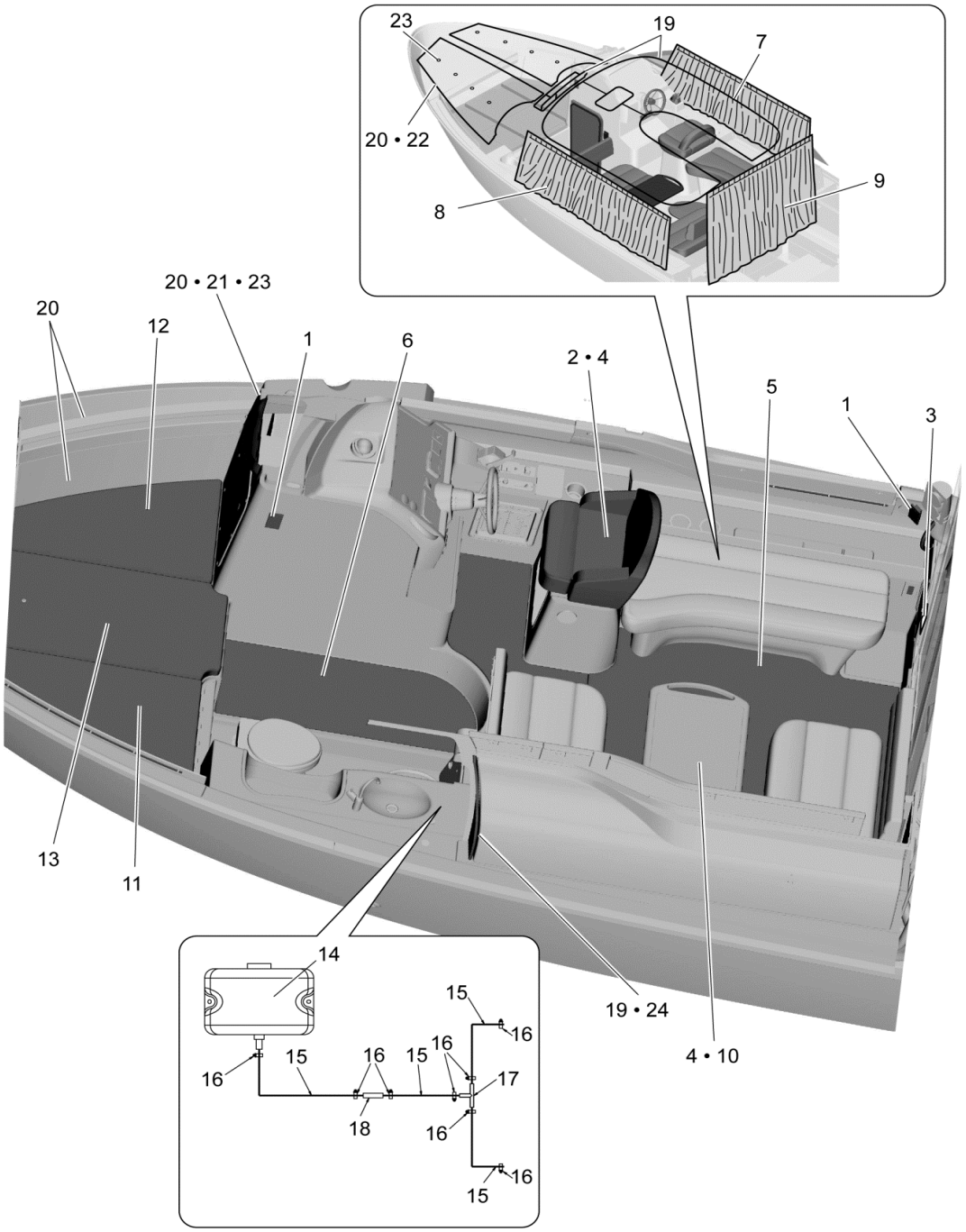
23
19
7
20 • 22
9
8
20 • 21 • 23
20
12
1
6
2 • 4
5
1
3
13
11
14
15
16
19 • 24
4 • 10
15
16
16
15
16
17
18
16
16
15

No.	部品番号	部品名	個 数	備考
1	B8822-31703	ハンドル, AC 100V スイッチ	2	キャビン間接照明無し、バウバース間接照明有り(オプション品)
1	B8822-31704	ハンドル, AC 100V スイッチ	2	キャビン間接照明有り(オプション品)
1	B8822-31104	ボディ, ライト スイッチ, AC100V	3	キャビン間接照明無しは1個、 キャビン間接照明有り(オプション品)は2個、 バウバース間接照明有り(オプション品)は1個
1	B8822-31801	フレーム, AC100V スイッチ	3	キャビン間接照明無し、キャビン間接照明有り(オプション品)
1	B8822-41112	プレート, AC100V スイッチ	3	キャビン間接照明無し、キャビン間接照明有り(オプション品)
2	B6802-0G011	ドライバー シートASSY	1	ベルクロ付
2	49642-802600	スライドベース(シート T	1	
2	49600-405100	ボルト(ストッパ,10X40	4	グレー
2	49600-511100	ザガネ(マル 10	4	SUS316 M10
2	22213-100000	バネ ザガネ 10	4	M10
2	26703-100002	ナット 10	4	M10
2	26113-060254	ボルト 6X25	10	M6X25
2	49506-000020	ナットキャップ 6	6	M6
2	49600-680100	ナットキャップ 10	4	M10
2	15A349-97020	テープライト(LED 600,12V	2	12V、L=600mm
2	49600-343100	タッピンネジ(トラス 3X10	32	M3X10
3	B0635-31002	ラベル, キャビン ドア コーション	1	「航行時、停泊時は･･･」
4	49600-511060	ザガネ(マル 6	16	SUS316 M6
4	22213-060000	バネ ザガネ 6	16	M6
4	26713-060002	ナット 6	12	M6
5	B6571-0G020	カーペット No.1	1	オプション品、滑り止めテープ付
6	B6571-0G030	カーペット No.2	1	オプション品、滑り止めテープ付
7	B6520-0G031	カーテン RH	1	オプション品、レール、タッセル 含む
7	B6520-0GH01	アジャスタ フック75mm	51	B6520-0G021、B6520-0G031、B6520-0G051の構成部品
7	B6520-0GH02	レール ランナー	51	B6520-0G021、B6520-0G031、B6520-0G051の構成部品
7	B6520-0GH03	レール ストップ	6	B6520-0G021、B6520-0G031、B6520-0G051の構成部品
7	B6520-0GH04	カーテン レール1460	2	B6520-0G031、B6520-0G051の構成部品
7	B6520-0GH05	タッセル	2	B6520-0G031、B6520-0G051の構成部品
8	B6520-0G051	カーテン LH	1	オプション品、レール、タッセル 含む
9	B6520-0G021	カーテン RR	1	オプション品、レール、タッセル 含む
9	B6520-2GH01	カーテン レール1680	1	B6520-0G021の構成部品
9	B6520-2GH02	タッセルRR	1	B6520-0G021の構成部品
10	B6622-1G011	トップ パネル, テーブル	1	オプション品
10	B6551-2G030	デスペタル, キャビン テーブル	1	オプション品
10	15A349-47840	ガラス, テーブル	1	オプション品、439X614 T5
10	49600-326300	タッピンネジ(サラ 6X30	6	M6X30
10	49600-226350	サラコネジ(+アナ 6X35	6	M6X35
11	B6861-1G011	クッション, バース LH	1	オプション品
12	B6861-0G011	クッション, バース RH	1	オプション品
13	B6861-2G010	クッション, バース CTR	1	オプション品
14	B8513-14002	タンク, ウィンドウ ウォッシャ	1	12V、2.2L
15	B8513-30001	ホース, ウィンドウ ウォッシャ	2	
16	90466-07002	クリップ	8	共販
17	85348-14390	ジョイント, スリー ウェイ	1	共販
18	B8513-70001	バルブ, ウォッシャ ホース, ノンリターン	1	
19	15A349-47281	ナイソウザイ(1 T	2.44m	T10ウレタン付、1.1mX2(ルーフ)、0.12m(キャビンパッド)、0.12m(サイドパネル)
20	15A349-47290	ナイソウザイ(2 T	10.4m	1.5mX50m、7m(バウバース)、0.5mX2(シキリイタ)、1.2m×(ナイソウパネル)
21	15A349-E0060	シキリイタ(ナイソウザイ,サゲン	1	T5.5
21	15A349-E0070	シキリイタ(ナイソウザイ,ウゲン	1	T5.5
22	15A349-E0040	ナイソウパネル(バーステンジョウ サゲン	1	T5.5
22	15A349-E0050	ナイソウパネル(バーステンジョウ ウゲン	1	T5.5
23	49506-020010	ザガネ(セットキャップ 5	12	
23	49506-021010	セットキャップ(4-5,IV	12	アイボリー
23	49600-325250	タッピンネジ(サラ 5X25	12	M5X25
24	15A349-47900	ボタン	3	シロ

Fig. 9　マリントイレ(1)(オプション)

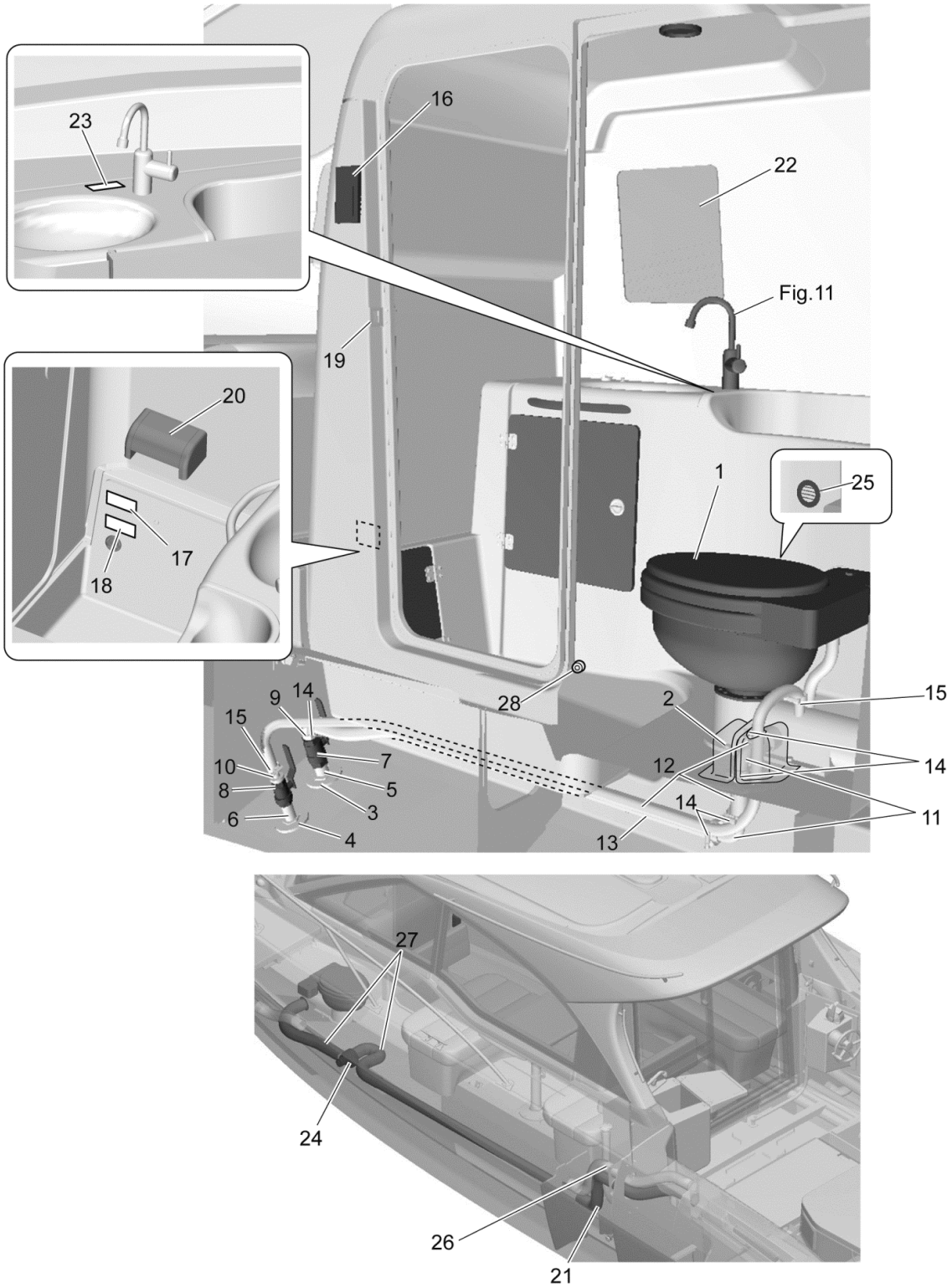

No.	部品番号	部品名	個 数	備考
1	49642-600200	マリントイレ(デンドウ H,12V	1	ホース･金具無し
1	B8713-01H13	モーターアッセンブリー	1	ﾓｰﾀｰ12V、ﾈｼﾞ、ｶｯﾀｰ、ﾊｳｼﾞﾝｸﾞ、排水ｲﾝﾍﾟﾗ、Oﾘﾝｸﾞ
1	B8713-01H14	給排水キット	1	ﾈｼﾞ、ｶｯﾀｰ、ﾊｳｼﾞﾝｸﾞ、排水ｲﾝﾍﾟﾗ、Oﾘﾝｸﾞ、ﾓｰﾀｰﾌﾗﾝｼﾞ、ｲﾝﾍﾟﾗ
2	26203-080354	ボルト 8X35	4	M8X35
2	49600-511080	ザガネ(マル 8	4	SUS316 M8
2	22213-080000	バネ ザガネ 8	4	M8
2	26703-080002	ナット 8	4	M8
3	15A349-47570	トリツケザ(トイレスルハル,1	1	D90/35X8P 両面：サンディング
4	15A349-47580	トリツケザ(トイレスルハル,3/4	1	D80/30XT8 両面：サンディング
5	49503-005020	スルハル 1	1	
6	49503-005010	スルハル 3/4	1	
7	49503-012010	ボールバルブ 1	1	
8	49503-012000	ボールバルブ 3/4	1	
9	49503-007010	ホースニップル(L 1X25	1	
10	49601-306300	イケイホースニップル	1	A,ネジ部=3/4" B,ホース部=5/8"
11	49601-300010	ホースツギテ (L,25	2	φ25(1インチ)
12	49601-501530	ホース(スプリング 25	1.5m	5m巻
13	49601-501570	ホース(スプリング 15	1.5m	100m巻
14	49601-600020	ホースクリップ 24 (27-51)	5	SUS φ24(27-51)
15	49601-600000	ホースクリップ 12 (17-32)	2	SUS φ12(17-32)
16	B8822-31704	ハンドル, AC100V スイッチ	2	
16	B8822-31104	ボディ, ライト スイッチ, AC100V	2	
16	B8822-31801	フレーム, AC100V スイッチ	1	
16	B8822-41112	プレート, AC100V スイッチ	1	
17	49598-218000	ラベル(ケイコク,マリントイレ	1	「トイレを使用しないときは･･･」
18	49696-401000	ラベル(トイレシヨウホウ,ヒタチ	1	50X140、「マリントイレ(電動式)使用方法･･･」
19	15A349-27620	ウケザ(トイレドア	1	SUS304 磨き
19	49600-323120	タッピンネジ(サラ 3X12	2	M3X12
20	49546-007000	ペーパホルダ	1	
20	49600-344160	タッピンネジ(トラス 4X16	3	M4X16
21	49691-800030	ケーブルタイ 300 BK	6	
22	15A349-47330	カガミ(トイレ	1	
23	B0638-71101	ラベル ウォータ コーション	1	「この水は飲用に･･･」
24	49643-300000	ブロア 12V	1	ヤマハ品番：A00-68340-30
24	49600-245200	トラスコネジ(+アナ 5X20	4	M5X20
24	49600-511050	ザガネ(マル 5	4	SUS316 M5
24	22213-050000	バネ ザガネ 5	4	M5
24	26713-050002	ナット 5	4	M5
24	49643-300100	ブラケット(ブロア	1	ヤマハ品番：F84-68196-01
24	49600-345200	タッピンネジ (トラス 5X20	3	M5X20
25	49643-201500	ベンチレータ(ルーバ,D105	1	ヤマハ品番：GD6-62181-0* アイボリー
26	15A349-27500	スペーサ(ダクト	1	L=120
27	49643-200400	ダクトホース 76	1.5m	φ76、15m巻き
28	B9651-22320	パッド	1	アイボリー
28	49600-314200	タッピンネジ(ナベ 4X20	1	M4X20

Fig. 10　マリントイレ(2)(オプション)

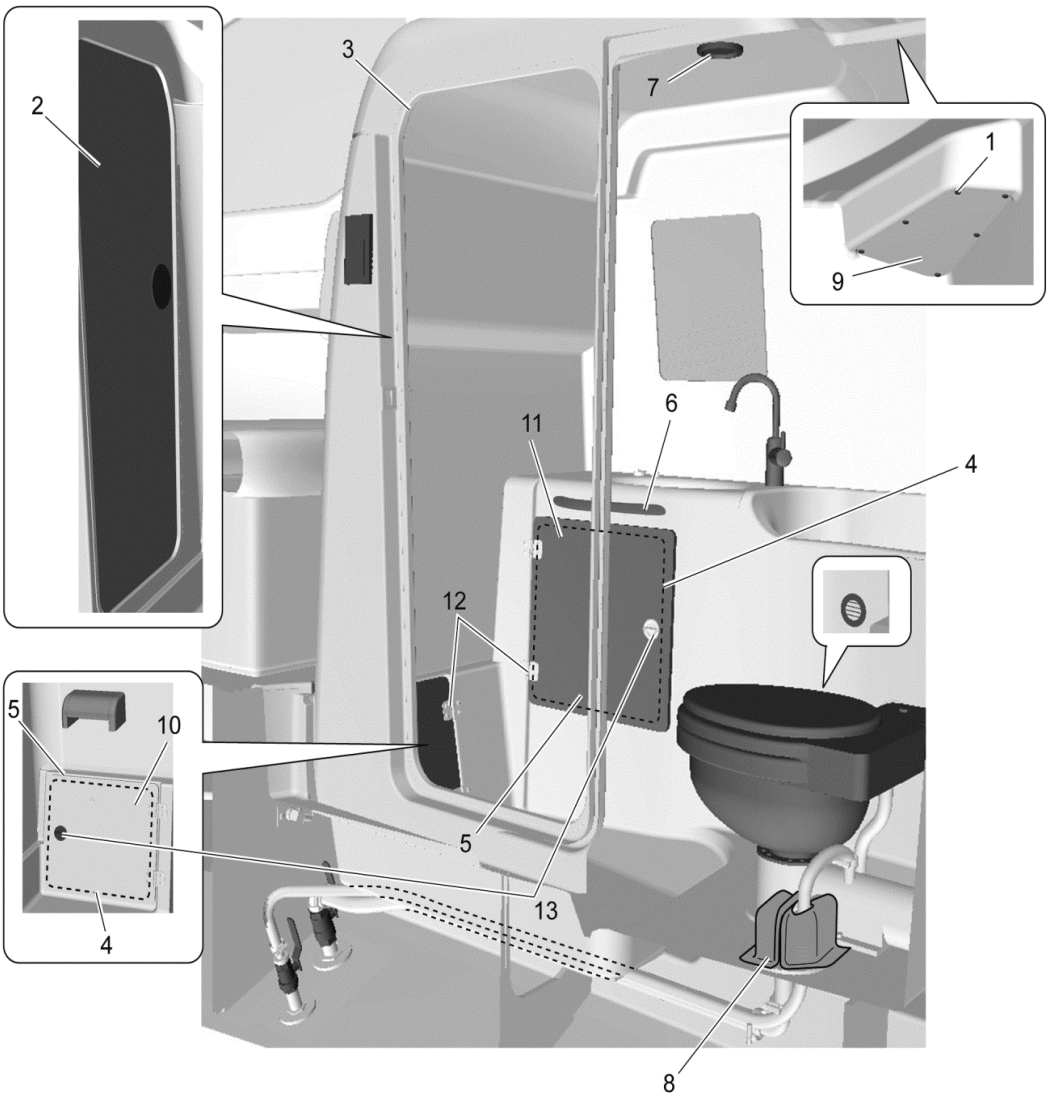

No.	部品番号	部品名	個 数	備考
1	B9341-00H06	セット キャップ ワッシャー	6	シロ
1	B9341-00H05	セット キャップ カバー	6	シロ
1	49600-324200	タッピンネジ(サラ 4X20	6	M4X20
2	B6667-0G011	ドアASSY, トイレット	1	
3	49644-300700	トリムゴム(WH 12.7	3.2m	75m巻
4	49606-601600	パッキン 5X10	1	2m
5	49606-600200	クリアバンポン 12.7X3.6	2	φ12.7X3.6
6	49645-301400	ハンドレール 270-30	1	ヤマハ品番：A00-62766-10
6	49600-511050	ザガネ(マル 5	2	SUS316 M5
6	22213-050000	バネ ザガネ 5	2	M5
6	26713-050002	ナット 5	2	M5
7	49692-702500	ルームライト(LED,6000l	1	バルブレス
7	B8102-91993	バルブ, ライト, DC12V	1	ウォームホワイト
8	49600-344160	タッピンネジ(トラス 4X16	4	M4X16
9	15A349-27190	カバー(メンテ,トイレボックス	1	504X260
10	15A349-27240	ハッチ(トイレバルブ	1	355X320
11	15A349-27250	ハッチ(シンク	1	395X400
12	49606-300600	ヒンジ(ステンレス,40X60	4	40X60 2穴-2穴 磨き
12	49600-245160	トラスコネジ(+アナ 5X16	8	SUS
12	49600-511050	ザガネ(マル 5	8	SUS316 M5
12	22213-050000	バネ ザガネ 5	8	M5
12	26713-050002	ナット 5	8	M5
12	49600-345120	タッピンネジ(トラス 5X12	8	M5X12
13	15A331-47650	ハッチロック	2	ヤマハ品番：A00-62830-50,-51
13	49600-313120	タッピンネジ(ナベ 3X12	4	M3X12
13	49600-300100	タッピンネジ(ナベ 2.5X10	2	M2.5X10

Fig. 11　清水システム(1)(オプション)

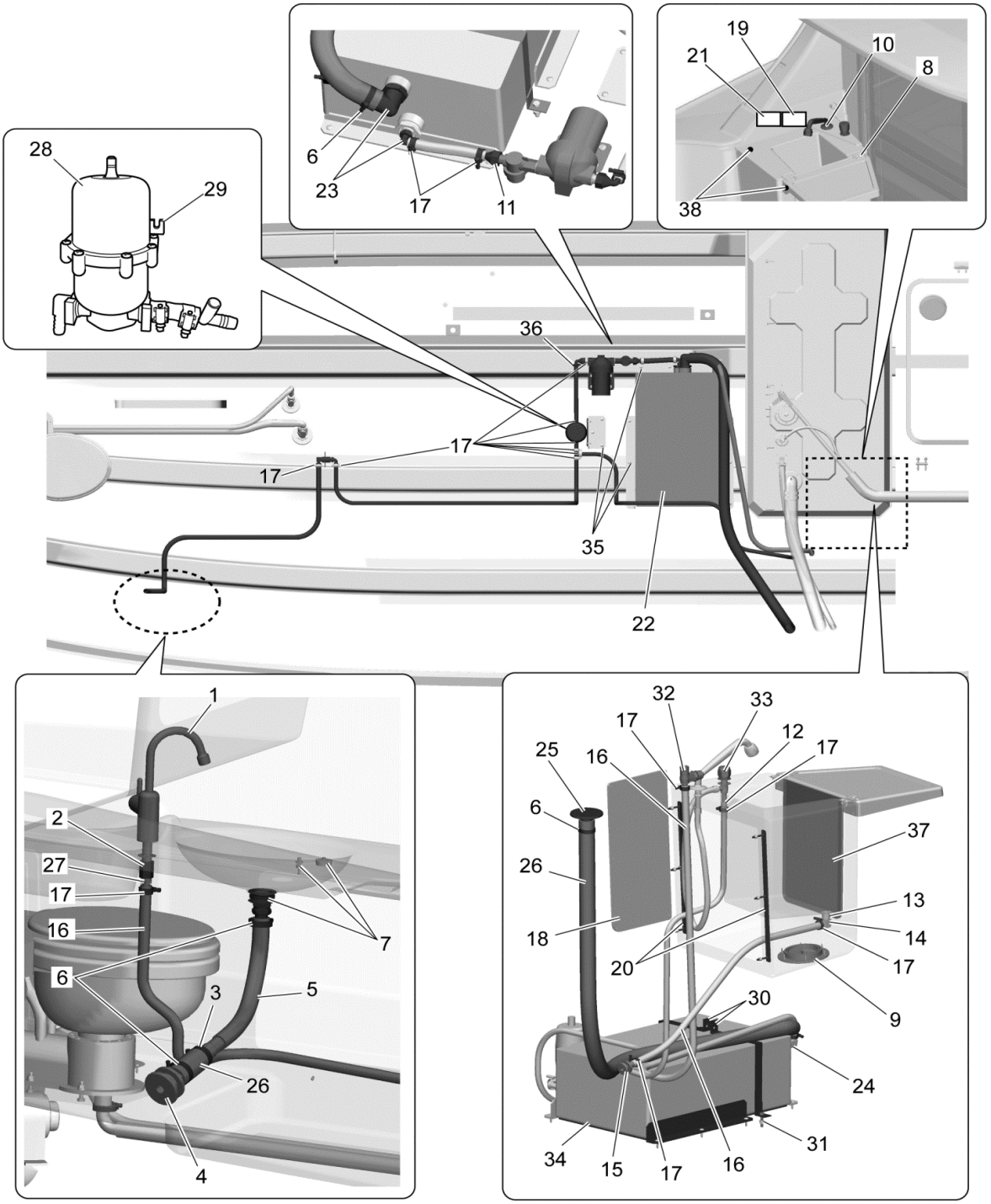

No.	部品番号	部品名	個 数	備考
1	49642-303600	フォーセット T	1	
2	49601-316000	アダプタ(G1/2-R1/2	1	
3	B8645-12701	ホースジョイント, ディファレント シャープ	1	13～38mm
4	49601-400600	スルハル(ギャクシベン,PL 38	1	φ38 ショートタイプ
5	49601-501020	ホース(ブレード 25	0.6m	50m巻
6	49601-600020	ホースクリップ 24 (27-51	4	SUS φ24(27-51)
7	B8636-22501	ドレン, フラット ヘッド	1	ヤマハ品番：A00-64392-00
8	49606-300600	ヒンジ(ステンレス,40X60	2	40X60 2穴-2穴 磨き
8	49600-245160	トラスコネジ(+アナ 5X16	8	SUS
8	49600-511050	ザガネ(マル 5	8	SUS316 M5
8	22213-050000	バネ ザガネ 5	8	M5
8	26713-050002	ナット 5	8	M5
9	49626-200100	スカッパ(スクリューアウト,4	1	シロ
9	49600-344200	タッピンネジ(トラス 4X20	6	M4X20
10	49642-303300	シャワー(ハンドヘルド T	1	
11	49601-313300	ストレート(13X1/2NPT,6カク	1	
12	B8644-11201	ジョイント, ホース	1	
13	15A349-47760	パイプ(ドレン,1/2	1	SUS304 磨き
13	49600-323160	タッピンネジ(サラ 3X16	2	M3X16
14	49601-300220	ホースニップル(L 1/2X16	1	1/2Xφ16
15	49601-400400	スルハル(ホースヨウ,PL 16	1	5/8(ﾎｰｽ径:φ16) シロ
16	49601-501000	ホース(ブレード 15	5.1m	φ15、100m巻、1.6m(フォーセット給水)、1m(フィッシングギャレー排水)、2.5m(エアベント)
17	49601-600110	ホースクリップ 10(14-27	16	SUS φ10(14-27)
18	49600-324200	タッピンネジ(サラ 4X20	6	M4X20
18	B9341-00H06	セット キャップ ワッシャー	6	シロ
18	B9341-00H05	セットキャップカバー	6	シロ
19	B0638-71101	ラベル, ウォーター コーション	1	「この水は飲用に･･」
20	15A349-47770	トリツケカナグ(アイスボックス	2	20X430L SUS304 T3
20	49600-511060	ザガネ(マル 6	6	SUS316 M6
20	22213-060000	バネ ザガネ 6	6	M6
20	26713-060002	ナット 6	6	M6
21	B0656-42105	ラベル, フィッシング ギャレー コーション	1	「･フィッシングギャレーの上に･･･」
22	49642-303000	セイスイタンク(56L	1	付属品付
23	49642-302010	フィッティング(エルボ,タンク	1	
24	49601-300220	ホースニップル(L 1/2X16	1	1/2Xφ16
25	49642-303200	デッキスカッパ(W-38,B	1	
26	49601-501070	ホース(ブレード 38	2.65m	φ38、50m巻、0.15m(トイレシンクスルハル)、2.5m(給水口)
27	49554-028000	ホースニップル 1/2X14	1	1/2インチX14
28	49642-303800	アキュムレータタンク (0.65L	1	ホース径:13mm
29	49600-345200	タッピンネジ(トラス 5X20	2	M5X20
30	15A349-47590	コテイベルト(セイスイタンク	2	30X400
31	26203-080402	ボルト 8X40	2	M8X40
31	49600-511080	ザガネ(マル 8	2	SUS316 M8
31	22213-080000	バネ ザガネ 8	2	M8
31	26703-080002	ナット 8	2	M8
32	49653-700200	ガスタンクベント(AT	1	90° P-TRAP
33	B8723-14002	タップ, シャワー	1	
34	49605-400200	ゴムイタ T5X50	2m	T5X50WX5m 80°
35	49600-346250	タッピンネジ(トラス 6X25	12	M6X25
36	B8641-12121	エルボー	1	1/2インチ、12mm
37	15A349-47560	カバー(アイスボックス	1	293X393 T8
38	49506-014000	クッション 10	4	片面テープ付

Fig. 12　清水システム(2)(オプション)

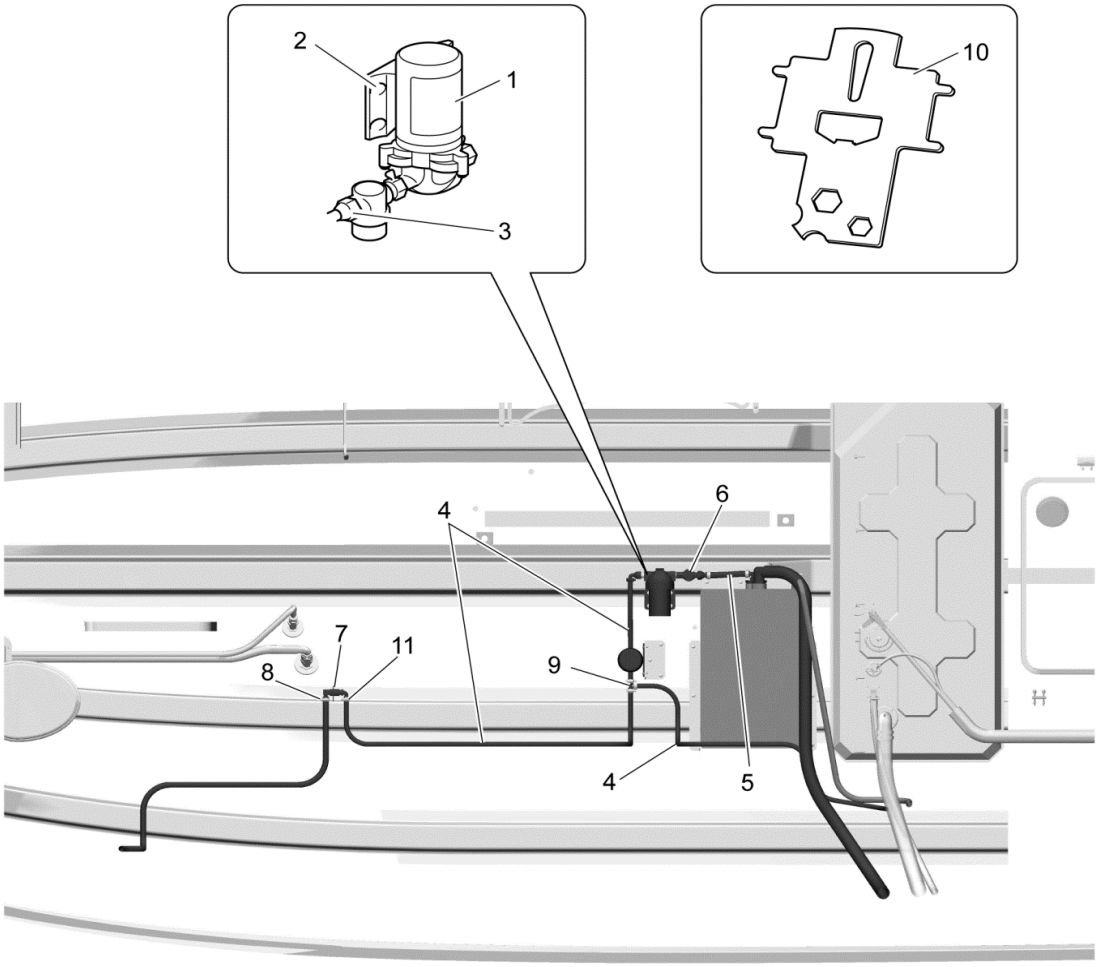

No.	部品番号	部品名	個 数	備考
1	49642-303700	ポンプ(プレッシャー,S 12BS	1	1/2ストレート+1/2ストレート
2	49600-244400	トラスコネジ(+アナ 4X40	4	M4X40
2	49600-511040	ザガネ(マル 4	4	SUS316 M4
2	22213-040000	バネ ザガネ 4	4	M4
2	26713-040002	ナット 4	4	M4
3	49601-313300	ストレート(13X1/2NPT,6カク	1	
4	49601-501050	ホース(ブレード 12	4.8m	φ12、100m巻き、1.6m(アキュームレーター⇔隔壁)、 0.5m(アキュームレーター⇔ポンプ)、 2.7m(フィッシングギャレー給水)
5	49601-501800	ホース(タイユ 12X2B	0.5m	φ12、100m巻き、 JCI認定品
6	49683-201020	コシキ(プレッシャー,S	1	
7	49502-700240	カンツウピース(1/2,SUS	1	1/2 SUS304
7	49600-346250	タッピンネジ(トラス 6X25	2	M6X25
8	49601-310300	ホースニップル(L 1/2X14	1	1/2インチ X φ13.5
9	B8651-12221	ホース ジョイント, 3ウェイ	1	13mm
10	49642-303210	プレートキー(デッキフィル	1	
11	49601-315900	ホースニップル(L 1/2X12	1	1/2Xφ12 L型

Fig. 13　デッキウォッシュシステム(オプション)

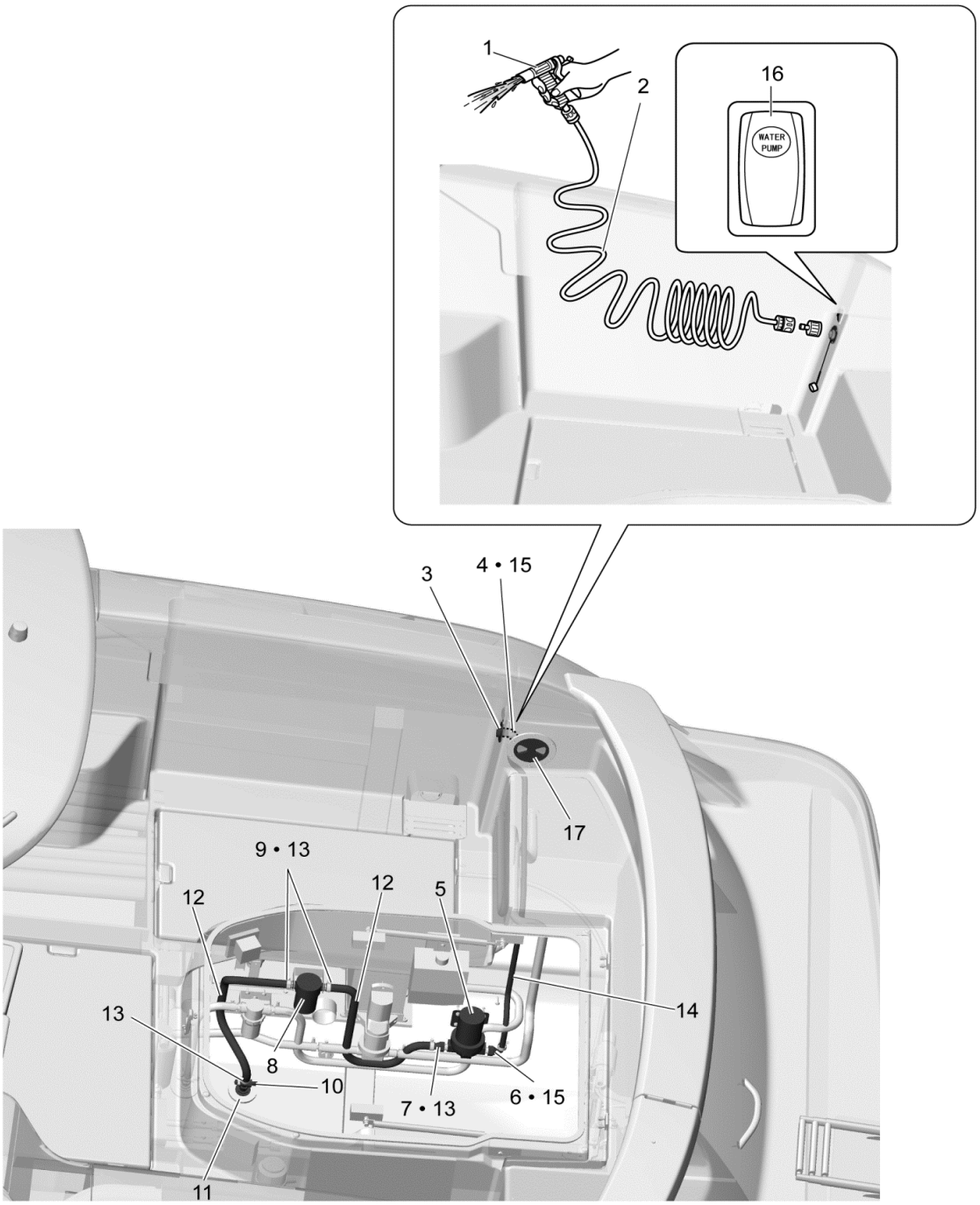

No.	部品番号	部品名	個 数	備考
1	49683-201400	ノズル(スプレー, 3/4	1	
2	49683-201410	ホース(コイル, ノズル 3/4	1	
3	B8727-12192	アウトレット, ウォーター	1	
4	49601-315900	ホースニップル(L 1/2X12	1	1/2Xφ12 L型
5	B8711-02133	ポンプ ASSY	1	
5	49600-244400	トラスコネジ(+アナ 4X40	4	M4X40
5	49600-511040	ザガネ(マル 4	4	SUS316 M4
5	22213-040000	バネ ザガネ 4	4	M4
5	26713-040002	ナット 4	4	M4
6	B8641-12121	エルボ	1	φ13X1/2NPT,6カク
7	B8649-12401	ジョイント, ホース	1	
8	B8674-71202	フィルター	1	
8	B8674-71H01	メッシュスクリーン	1	B8674-71202の構成部品、ネットのみ
8	B7859-1A010	ブラケット, フィルター	1	ストレーナ,S 3/4
9	B8722-62004	ジョイント, ホース	2	3/4X3/4NPT
10	43662-015021	キングストンコックシクミ(15A	1	
11	49601-400500	トリツケザ(スルハル,15A	1	D23/90XT10
12	49601-501520	ホース(スプリング 19	1m	50m巻
13	49601-600000	ホースクリップ 12(17-32	4	SUS φ12(17-32)
14	49601-501050	ホース(ブレード 12	1m	100m巻
15	49601-600110	ホースクリップ 10(14-27	2	SUS φ10(14-27)
16	B8412-91111	ボデー, カーリング スイッチ	1	
16	B8412-83120	アクチュエータ, カーリング スイッチ	1	
16	B8411-80006	ベゼル, スイッチ	1	
17	49626-200100	スカッパ(スクリューアウト,4	1	シロ
17	49600-344200	タッピンネジ(トラス 4X20	6	M4X20

Fig. 14　マニュアルステアリング

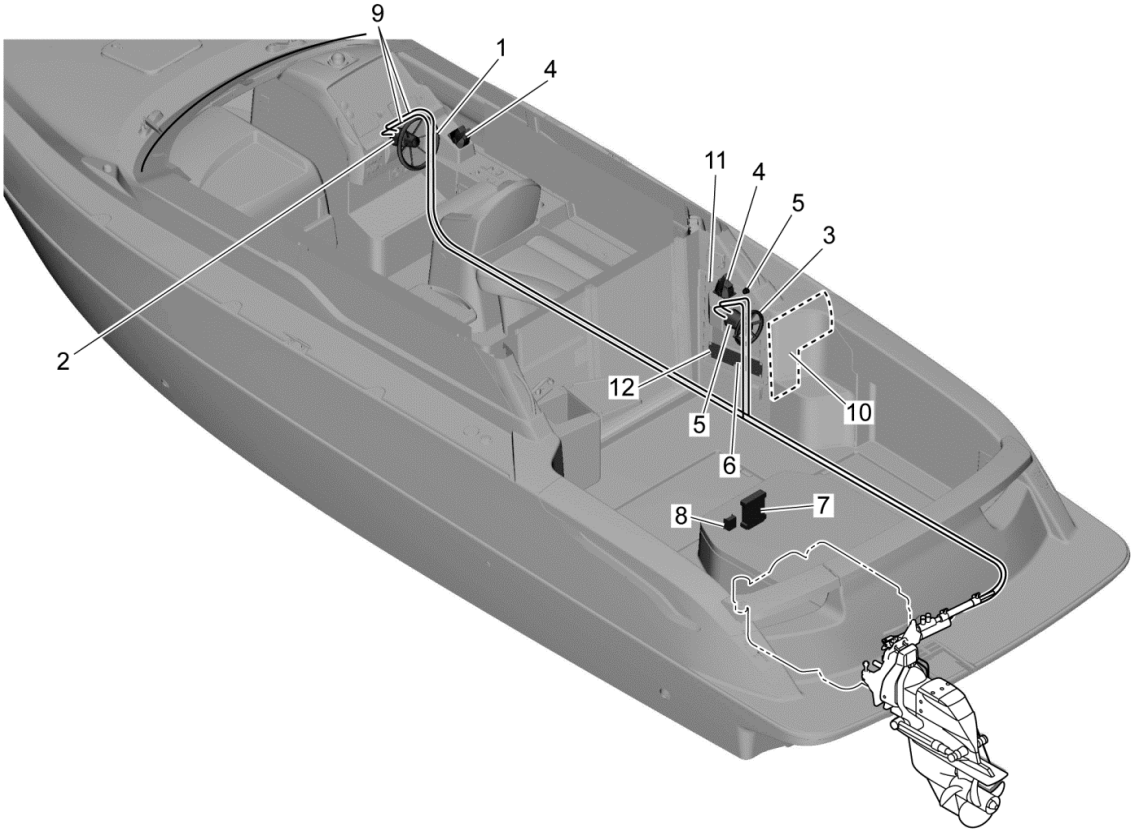

No.	部品番号	部品名	個 数	備考
1	49670-202100	ホイール ホンタイ(ノブナシ 13.5	1	ノブナシ
1	49670-202400	キャップ(ホイール,ブランドナシ	1	ブランドマークナシ
1	49670-202700	ホイール ホンタイ(T	1	オプション品、350mm
2	15A349-77000	ソウダキ(1STキット,T	1	
2	15A349-77530	ソウダキ(2STキット,T	1	オプション品
3	49670-202800	ホイール ホンタイ(T2	1	オプション品、ツノナシ
4	B3511-1G010	コントロール レバー ASSY	2	オプション品：1個
5	B8412-51001	スイッチASSY, キル	1	オプション品
6	15A349-77550	シキリイタ(アフトステーションボックス	1	オプション品、406X110 T5、ブルースモーク
6	49600-374200	タッピンネジ(トラス 4X20 BK	5	オプション品、M4X20 クロ
6	49541-048000	ブッシュ 4	5	オプション品、φ20
7	B3521-0G010	コントロール ユニットASSY, シフト&スロットル	1	
8	B3550-0G010	CANゲートウェイ	1	
9	49601-500600	ユアツホース 1/4	17.5m	100m巻、15m(1ステーション)、オプション品：17.5m(2ステーション)
10	15A349-47281	ナイソウザイ(1 T	1m	T10ウレタン付
10	15A349-47900	ボタン	7	シロ
11	49506-020010	ザガネ(セットキャップ 5	8	
11	49506-021010	セットキャップ(4-5,IV	8	アイボリー
11	49600-325250	タッピンネジ(サラ 5X25	8	M5X25
12	49600-344200	タッピンネジ(トラス 4X20	5	M4X20

Fig. 15　パワーステアリング

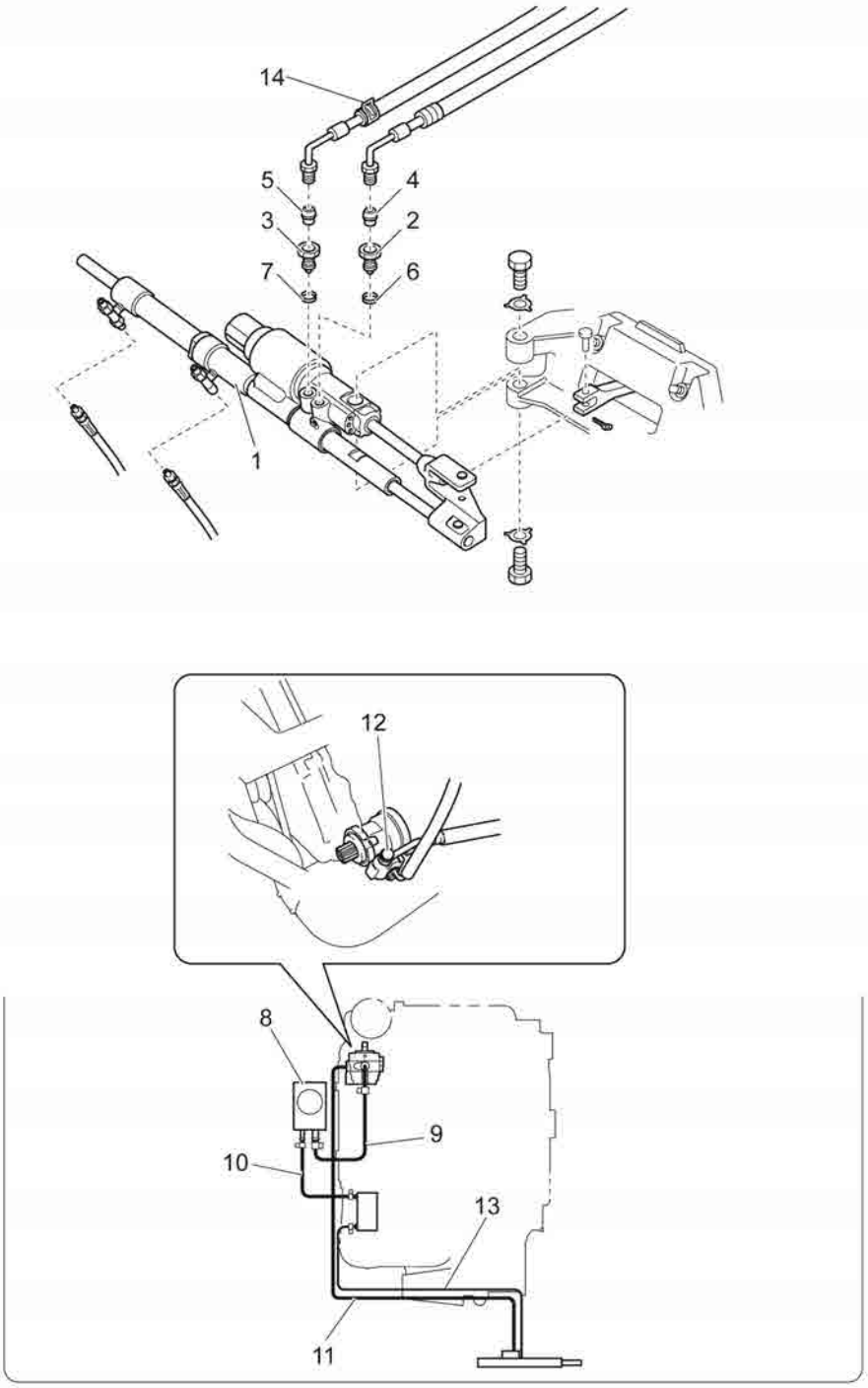

No.	部品番号	部品名	個 数	備考
1	B3410-0F010	シリンダー ASSY, パワー ステアリング	1	
2	B3413-5F010	ユニオン, プレッシャー ポート	1	
3	B3413-5F020	ユニオン, リターン ポート	1	
4	B3413-6F010	シート, バルブ 1	1	
5	B3413-6F020	シート, バルブ 2	1	
6	B3413-7F010	リング, O	1	
7	B3413-7F020	リング, O	1	
8	44360-28110	リザーバー ASSY, オイル	1	共販、パワーステアリング用
9	B3286-0C010	ホース, サクション	1	
10	B3289-0C010	ホース, リザーブ タンク	1	
11	B3412-1B010	チューブ, プレッシャー フィード	1	
12	90401-16008	ボルト, ユニオン	1	共販
12	44327-12010	ガスケット, プレッシャー ポート	1	共販
13	B3412-2B010	チューブ, リターン No.1	1	
14	90467-16007	クリップ	1	共販

Fig. 16　ビルジポンプ

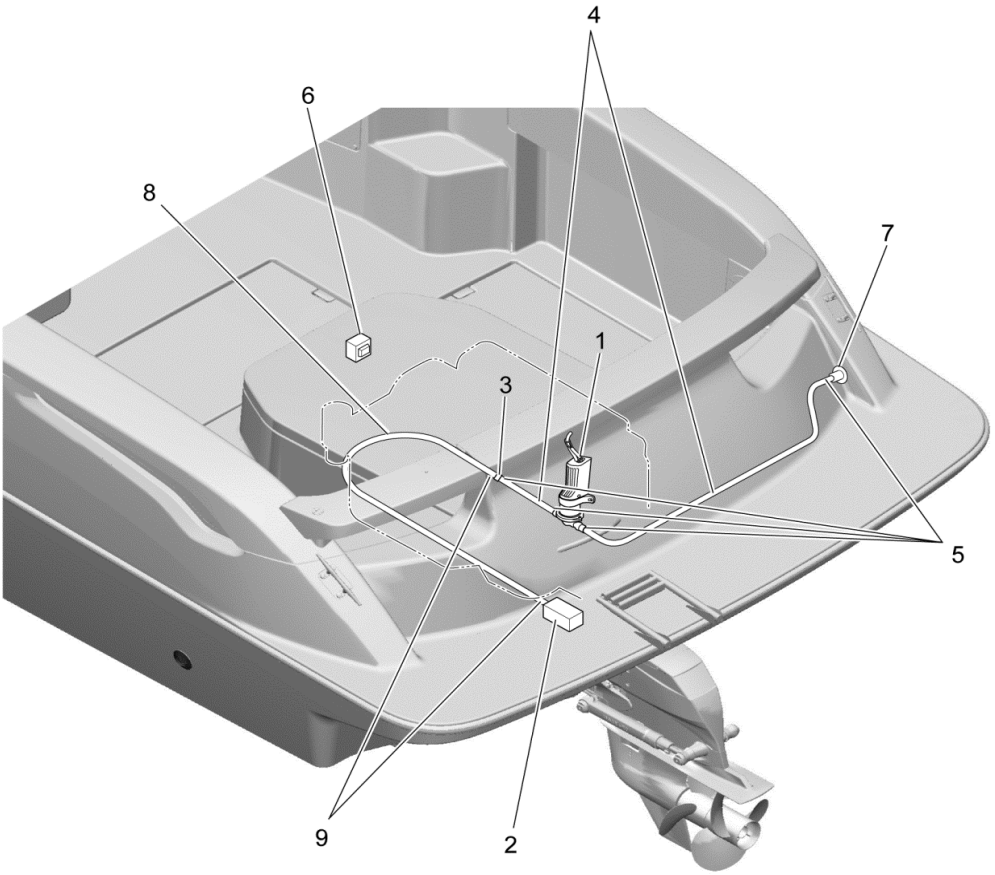

No.	部品番号	部品名	個 数	備考
1	49683-201200	ビルジポンプ(BP2052	1	
1	49600-344250	タッピンネジ(トラス 4X25	3	M4X25
2	B8712-20006	ストレーナ, ビルジ ポンプ	1	
3	B8645-13401	ホース ジョイント, ディファレント シャープ	1	5/8-3/4
4	49601-501900	ホース(タイユ 19X2B	1m	100m巻、JCI認定品
5	49601-600000	ホースクリップ 12(17-32	4	SUS φ12(17-32)
6	B8712-20004	スイッチ, ビルジ ポンプ マニュアル	1	
6	B8712-20005	ボディー, スイッチ, ビルジ ポンプ マニュアル	1	
7	49601-400410	スルハル(ホースヨウ,PL 19	1	
8	49601-500500	ホース(タイユ 15X2B	1m	100m巻、JCI認定品
9	49601-60011	ホースクリップ 10(14-27	2	SUS φ10(14-27)

Fig. 17　フューエルライン

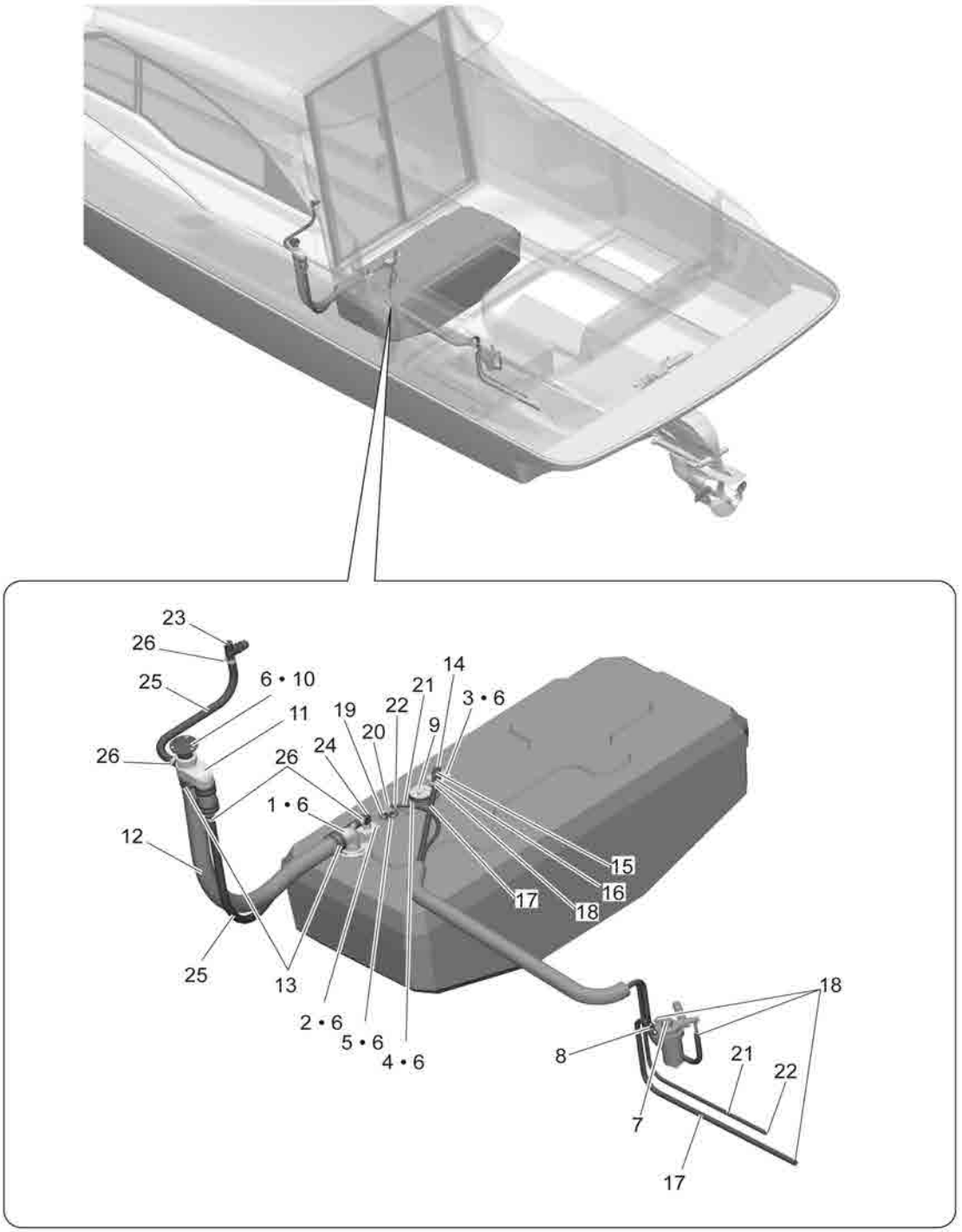

No.	部品番号	部品名	個 数	備考
1	49653-800010	パイプ(フィラー,L	1	ヤマハ品番：A00-67716-B0
2	15A019-57140	エアヌキ	1	SUS304
3	15A036-57150	ソケット(FOトリダシ,3/8X530	1	SUS304
4	49653-800100	シート(ゲージ	1	ヤマハ品番：A00-67735-70
5	49653-800200	シート(サクションフィラーチューブ	1	ヤマハ品番：A00-67718-01
6	49600-225250	サラコネジ(+アナ 5X25	23	M5X25
6	49600-511050	ザガネ(マル 5	23	SUS316 M5
6	22213-050000	バネ ザガネ 5	23	M5
6	26713-050002	ナット 5	23	M5
7	23930-58070	セジメンター ASSY,フューエル	1	共販
8	B2392-1F010	ブラケット, フューエル セジメンター	1	
8	91511-B0830	ボルト, フランジ	2	共販
8	49600-246300	トラスコネジ(+アナ 6X30	2	M6X30
8	49600-511060	ザガネ(マル 6	2	SUS316 M6
8	22213-060000	バネ ザガネ 6	2	M6
8	26713-060002	ナット 6	2	M6
9	49554-006010	センダ(FO,L=450	1	
10	B9712-10003	フィラー, フーエル, ディーゼル	1	
11	49653-800400	スプラッシュストップ(5116	1	φ51/φ16
12	49601-500200	ホース(タイユ 50X2P	1.4m	φ50X2PX2.5m
13	49601-600040	ホースクリップ 32(40-64	8	SUS φ32(40-64)
14	49601-311210	オスエルボ 3/8	1	
15	49601-201210	ボールバルブ 3/8	1	
16	49601-300410	ホースニップル 3/8X10.5	1	
17	49601-500800	ホース(タイユ 9X1B	2m	100m巻 JCI認定品
18	23000-016000	ホースクリップ 16	4	φ16 (11-18)
19	49601-300700	ブッシング 3/8X1/4	1	
20	49601-300200	ホースニップル(L 1/4X8	1	
21	49601-500400	ホース(タイユ 7X1B	2m	100m巻 JCI認定品
22	49601-600200	ホースクリップ 4(6-15	2	φ4 (6-15)
23	49653-700200	ガスタンクベント (AT	1	90° P-TRAP
24	49601-300220	ホースニップル (L 1/2X16	1	
25	49601-500500	ホース(タイユ 15X2B	2m	100m巻 JCI認定品
26	49601-600110	ホースクリップ 10(14-27	4	SUS φ10(14-27)

Fig. 18　エアコン (1) (オプション)

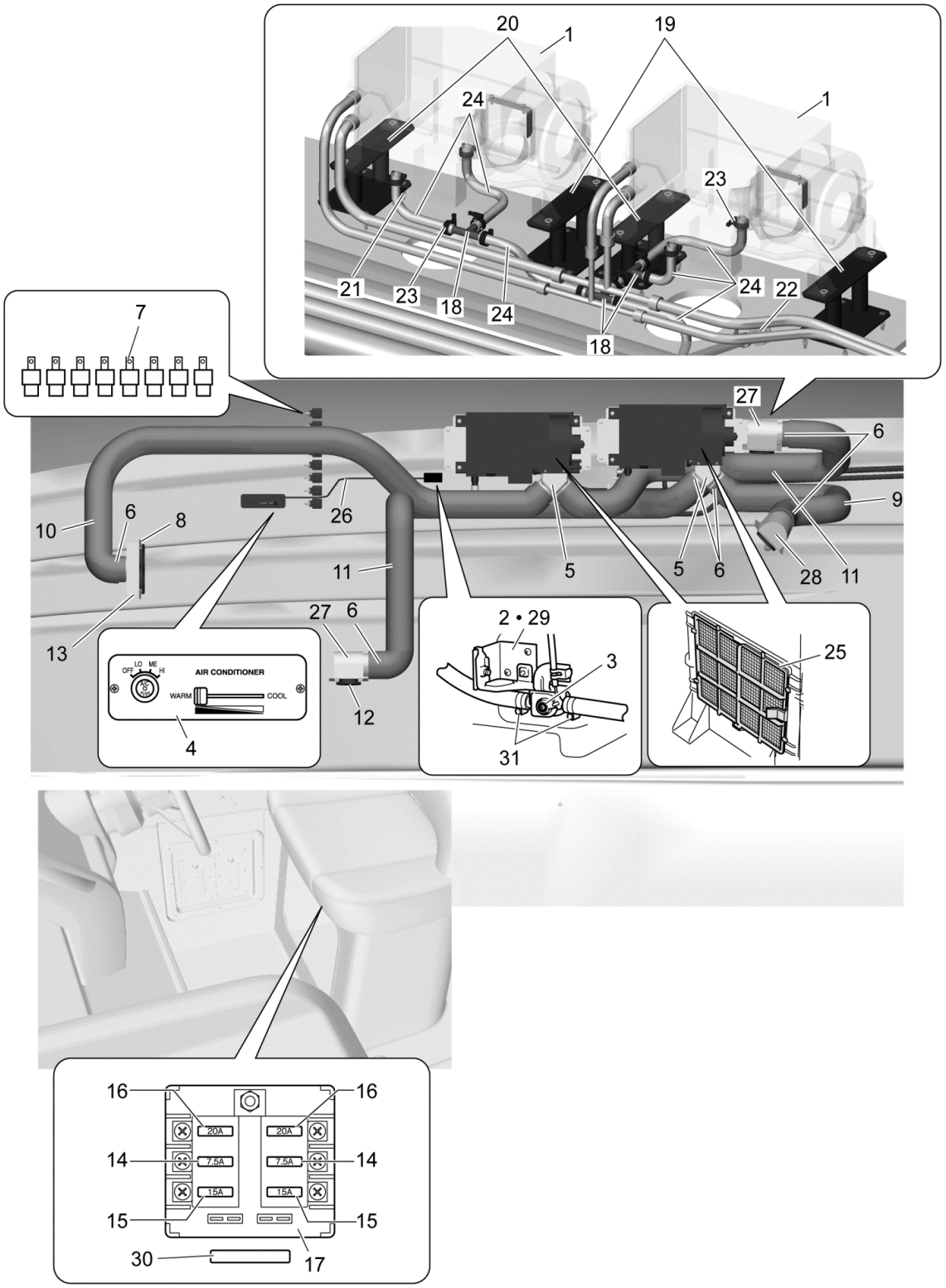

No.	部品番号	部品名	個 数	備考
1	B7822-1A010	ユニット ASSY, エアコン インサイド	2	
1	B7822-1AH01	レジスタ, ブロワ	2	B7822-1A010の構成部品
1	B7822-1AH02	モーターASSY	2	B7822-1A010の構成部品
1	B7822-1AH03	ファン, ブロワ	2	B7822-1A010の構成部品
1	B7822-1AH04	サーモスタット	2	B7822-1A010の構成部品
2	B7824-2B010	ベース, バルブ	1	
2	49600-346200	タッピンネジ(トラス 6X20	2	M6X20
2	26203-080202	ボルト 8X20	1	M8X20
3	87240-95J09	バルブ ASSY, ウォーター	1	共販
4	B7831-2A010	パネル ASSY, コントロール	1	
5	B7826-1A010	ダクト, エアー	2	
5	B7826-2A010	プレート	2	
5	B7826-3A010	インシュレーター	2	
5	B9314-70520	スクリュー, タッピング	4	
6	96111-10950	クリップ, ホース	5	共販
7	B8231-04501	リレー	8	
7	49600-348200	タッピンネジ(トラス 8X20	8	M8X20
8	B7825-1A020	グリル, エアコン エアー アウトレット	1	
8	49600-215250	ナベコネジ(+アナ 5X25	4	M5X25
8	B9312-20525	スクリュー, パン ヘッド	4	
9	B7827-2A010	ダクト, エアコン No.2	1	L=1.6m
10	B7827-3A010	ダクト, エアコン No.3	1	L=2.9m
11	B7827-5A010	ダクト, エアコン	2	L=2m
12	B7828-3E050	グリル, エアコン	4	
13	B7825-3A010	ボックス, エアコン ダクト	1	
14	90982-09005	ヒューズ 7.5A	2	共販
15	90982-09003	ヒューズ 15A	2	共販
16	90982-09004	ヒューズ 20A	3	共販
17	B8242-26501	ヒューズ ブロック	1	
18	87248-44010	パイプ, ウオーター ジョイント	3	
19	15A349-47420	トリツケダイ(シツナイキ,ヒダリ	2	SUS304
20	15A349-47430	トリツケダイ(シツナイキ,ミギ	2	SUS304
21	49600-246400	トラスコネジ(+アナ 6X40	16	M6X40
21	49600-511060	ザガネ(マル 6	16	SUS316 M6
21	22213-060000	バネ ザガネ 6	16	M6
21	26713-060002	ナット 6	16	M6
22	49601-400400	スルハル(ホースヨウ,PL 16	1	5/8(ホース径:16) シロ
23	49601-600110	ホースクリップ 10(14-27	14	SUS φ10(14-27)
24	49601-501000	ホース(ブレード 15	2.3m	φ15 100m巻
25	B7822-2AH01	フィルター, エア	2	
26	B7839-10H01	ケーブル, ヒーターコントロール	1	L=1.5m
27	15A349-47850	ボックス(エアコンダクト,シングル	2	エンビ
28	15A349-47370	ボックス(エアコンダクト	1	エンビ
29	22213-080000	バネ ザガネ 8	1	M8
30	49696-411200	ラベル(エアコン	1	50X12、「エアコン」
31	49601-600010	ホースクリップ 16(21-38	2	

Fig. 19　エアコン (2)(オプション)

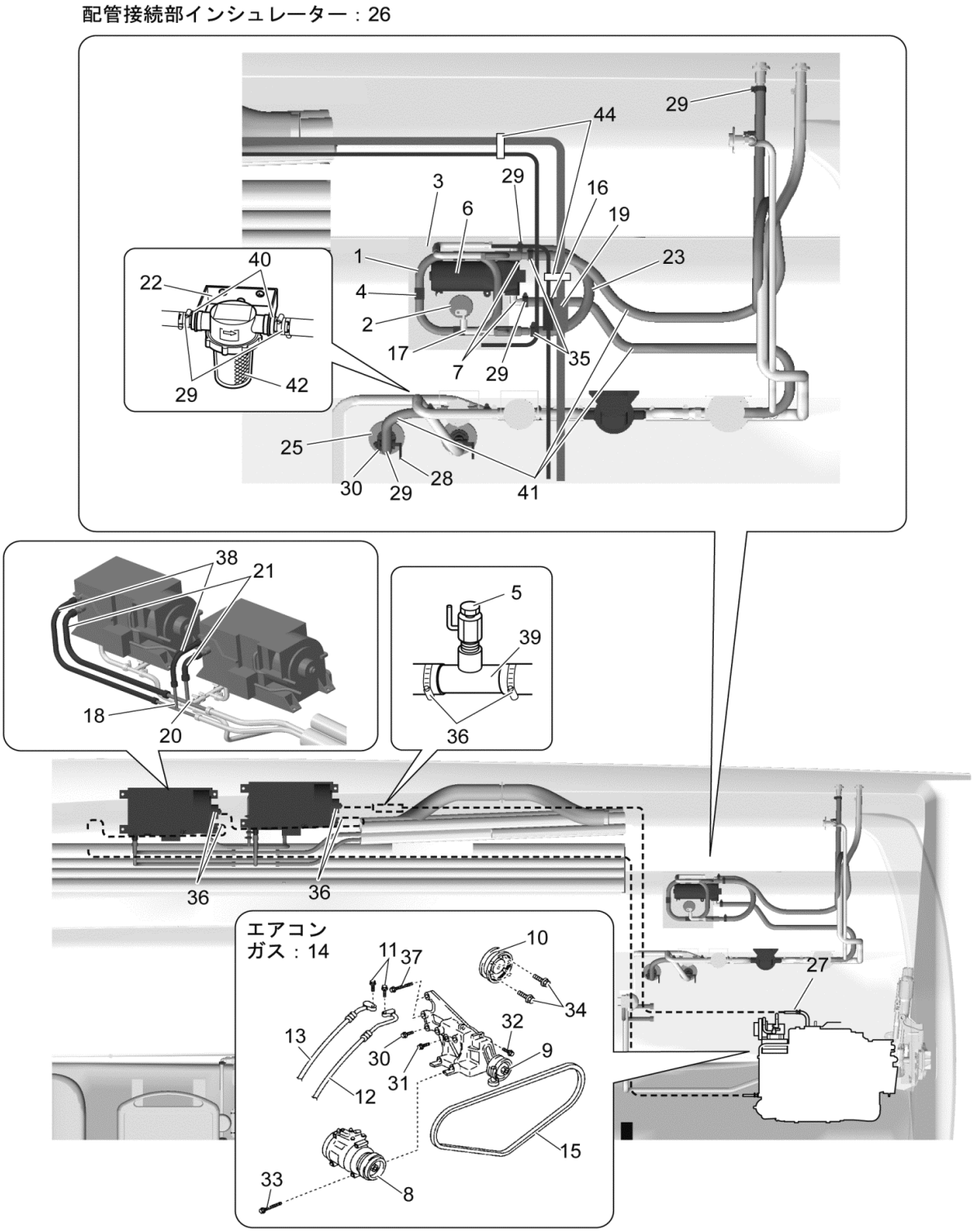

No.	部品番号	部品名	個 数	備考
1	B7821-1A020	コンデンサー	1	
2	88471-22030	タンク, レシーバー	1	共販
2	88473-12080	ホルダー, レシーバー	1	共販
2	93385-16025	スクリュー, W/ワッシャー	2	共販
3	B7821-2A020	ベース, アウトサイド ユニット	1	
4	B7821-3A010	バンド, アウトサイド ユニット	3	
5	90910-09095	コック, ドレイン	1	共販
6	B8711-02170	ポンプ ASSY, ウォーター	1	
6	BU51C-90230	ボルト	4	
6	BU51C-90240	ワッシャー	4	
7	B8641-13201	エルボー	2	2個入り
8	B7810-1A040	コンプレッサー ASSY, W/マグネット クラッチ	1	
9	B7810-2A040	プーリー サブASSY, アイドル	1	
10	88451-25050	プーリー, クランクシャフト	1	共販
11	B9158-70630	ボルト, W/ワッシャー	2	
12	B7838-1A010	ホース, エアコン ガス No.31	1	
13	B7837-1A010	ホース, エアコン ガス No.21	1	
14	90986-02006	パーツ, クーリング ユニット	3	エアコンガスHFC-134a (R134a)
15	B7818-1A040	ベルト, V-リブド	1	
16	B7847-5A010	チューブ, ディスチャージ, No.1	1	
16	B8841-30839	チューブ, アダプター	2	
17	B7848-1A010	チューブ, ディスチャージ, No.3	1	
18	B7841-9A010	チューブ, ディスチャージ, No.6	1	
19	B7846-1A010	チューブ, サクション, No.1	1	
19	B8846-30606	チューブ, アダプター	2	
20	B7846-5A010	チューブ, サクション, No.5	1	
21	B7839-2A010	ホース, サクション, No.2	2	
22	49600-346200	タッピンネジ(トラス 6X20	3	M6X20
23	BU51C-52010	ホース, エアコン アウトサイド	1	
24	B7852-7A010	クランプ	2	
25	49601-400500	トリツケザ(スルハル,15A	1	D23/90XT10
26	B7851-1A010	インシュレーター	55	150X110
27	16322-67010	パイプ, ウォーター インレット	1	
28	43662-015021	キングストンコックシクミ(15A	1	
29	49601-600110	ホースクリップ 10(14-27	8	SUS φ10(14-27)
30	B9128-70837	ボルト, フランジ	1	
31	B9128-70636	ボルト, フランジ	1	
32	B9128-70842	ボルト, フランジ	1	
33	90099-04387	ボルト, W/ワッシャー	4	
34	90105-08251	ボルト, ワッシャー ベースド ヘッド ヘキサゴン	4	共販
35	90080-46268	クランプ, ホース	2	
36	49601-600010	ホースクリップ 16(21-38	6	
37	B9151-28105	ボルト, フランジ	2	
38	B7835-4A010	ホース, ディスチャージ, No.2	2	
39	B7824-1A010	アダプター, コック	1	
40	B8648-12302	ニップル	2	
41	49601-501520	ホース(スプリング 19	5m	50m巻
42	B8674-71202	フィルター	1	海水フィルター
42	B8674-71H01	メッシュスクリーン	1	B8674-71202の構成部品、ネットのみ
43	B7859-1A010	ブラケット, フィルター	1	

Fig. 20　エアコン (3)(オプション)

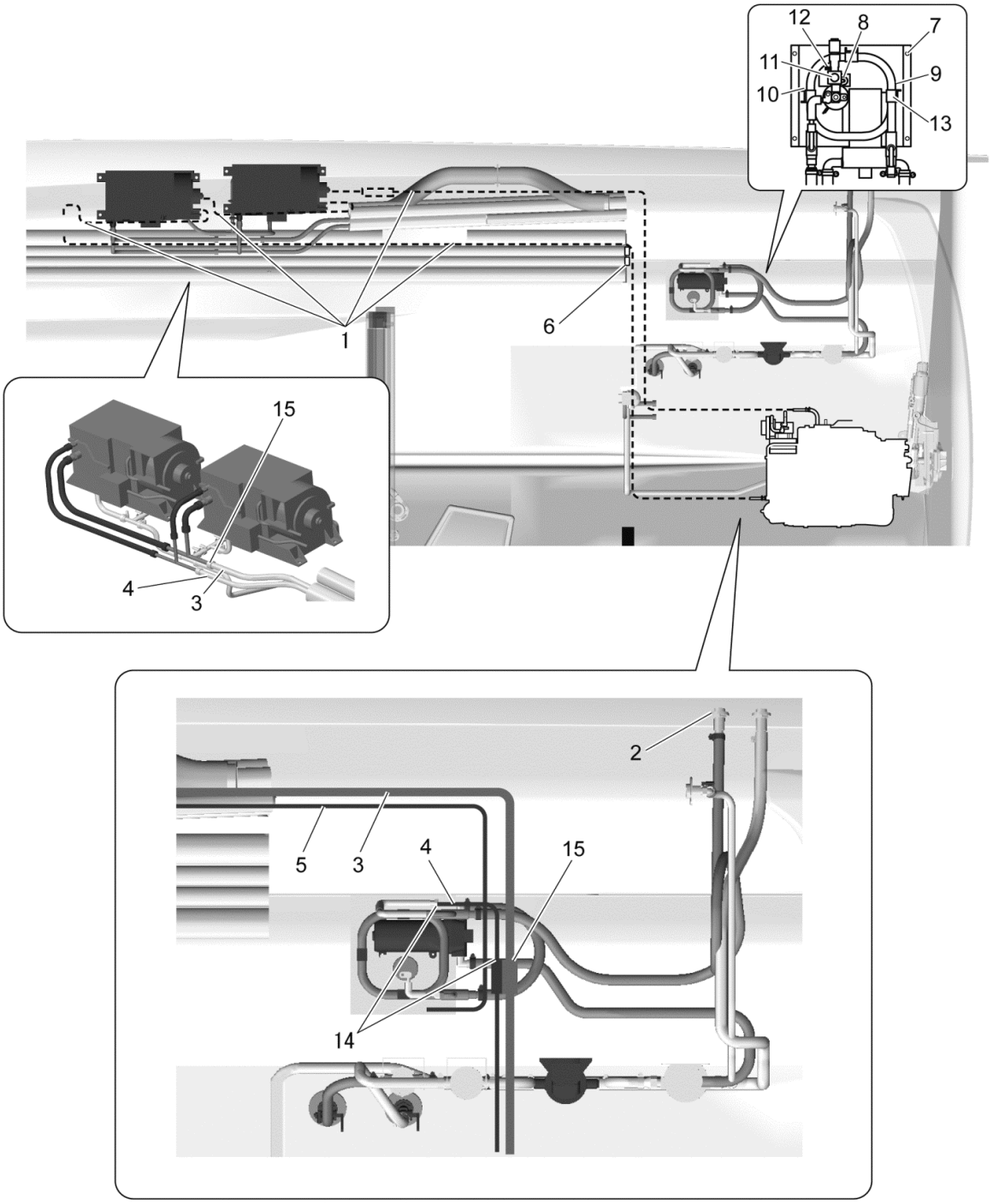

No.	部品番号	部品名	個 数	備考
1	49643-201100	ホース(ヒータ 13	9.4m	内径13mm
2	49601-400410	スルハル(ホースヨウ,PL 19	1	
3	49642-710720	ドウカン 5/8	0.75m	15.88mmX1.24TX4m
3	B7849-5AH07	リング, O (φ5/8”)	6	
3	49642-710690	ナット 5/8	6	
3	49642-711100	ダンネツザイ(ドウカン5/8ヨウ	2	16mm(5/8") L=2m T10
4	49642-710730	ドウカン 1/2	0.45m	12.7mmX1.24TX4m
4	B7849-5AH03	リング, O (φ1/2”)	2	
4	49642-710700	ナット 1/2	2	
4	49642-711110	ダンネツザイ(ドウカン1/2ヨウ	1	13mm(1/2") L=2m T10
5	49642-710740	ドウカン 3/8	0.75m	9.52mmX0.89TX4m
5	B7849-5AH06	リング, O (φ3/8”)	6	
5	49642-710710	ナット 3/8	6	
5	49642-711120	ダンネツザイ(ドウカン3/8ヨウ	2	10mm(3/8") L=2m T10
6	49604-600700	ナカセン(エンビカン,VU40	2	ブルー
7	26203-080304	ボルト 8X30	4	M8X 30
7	49600-511080	ザガネ(マル 8	4	SUS316 M8
7	22213-080000	バネ ザガネ 8	4	M8
7	26703-080002	ナット 8	4	M8
8	B7852-4A010	クランプ	1	
9	B7852-2A010	クランプ	1	
10	B7852-5A010	クランプ	1	
11	BU51C-30011	チューブ, リキッド	1	
12	BU51C-30020	チューブ, ディスチャージ	1	
13	BU51C-90200	ボルト	12	
13	BU51C-90210	ワッシャー	14	
13	BU51C-90220	ナット	2	
14	B8841-30839	チューブ, アダプター	2	
15	B8846-30606	チューブ, アダプター	2	

Fig. 21　バウスラスター・トヨタバーチャルアンカーシステム(オプション)

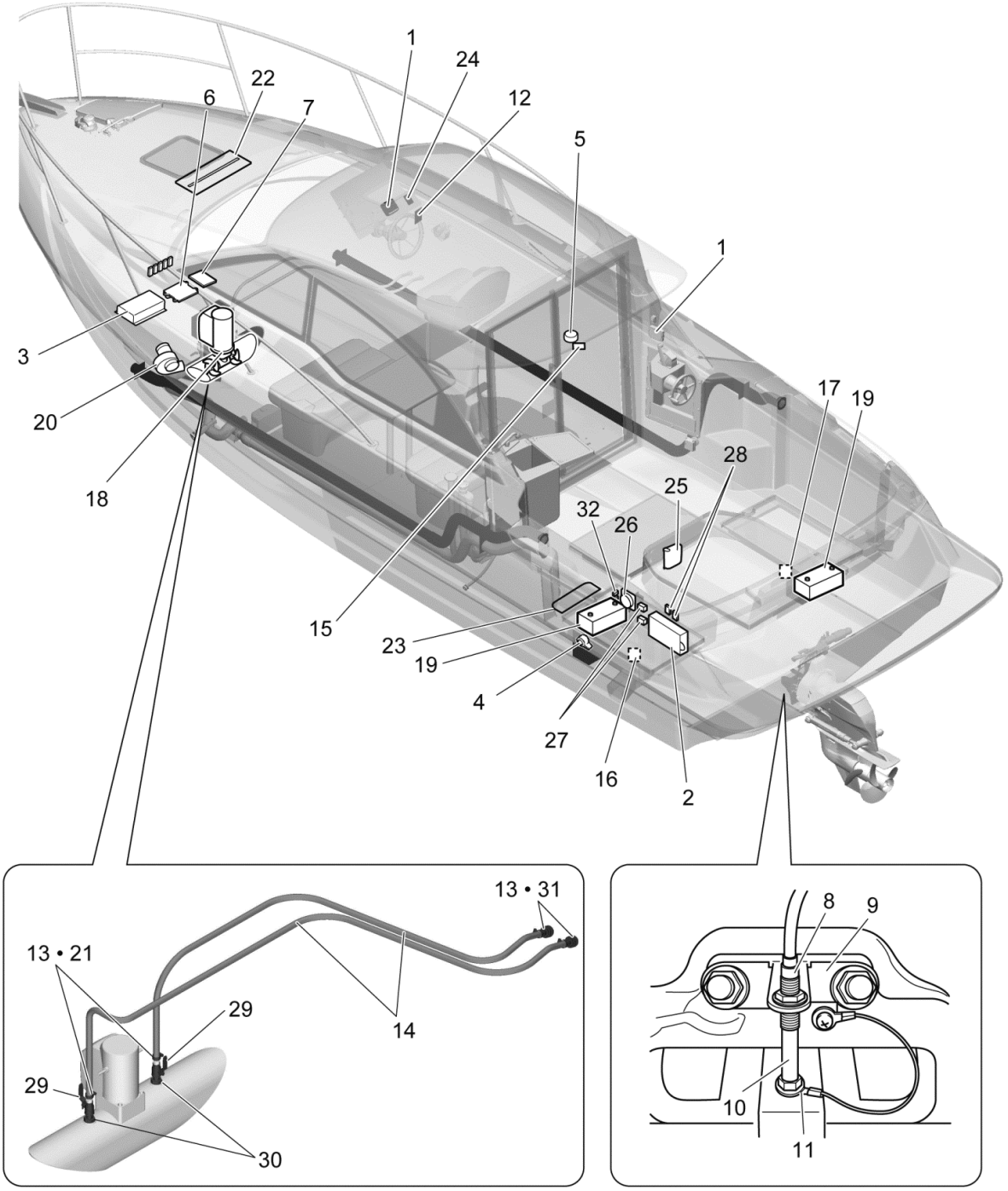

No.	部品番号	部品名	個 数	備考
1	B3652-3E010	ディスプレイ, TVAS	2	1ステーション:1個、2ステーション:2個
1	15A349-97570	ブラケット(モニタ,TVAS	4	1ステーション:2個、2ステーション:4個
2	B3658-0F012	スイッチ ボックス, スラスター バッテリー	1	
3	B3653-1D010	コントローラー, モーター	1	
4	B7213-7G040	ケーブル, スラスター (-) トゥー モーター ドライバー(M-)	1	電流センサー一体型ワイヤーハーネス
5	B8321-11203	アンテナ, GPS	1	
6	B3651-3G011	ECU, TVAS	1	
6	27747-30010	インシュレーター	4	
6	94151-20841	ナット, W/ワッシャー	8	共販
7	B3651-3G021	I/F ユニット, スラスター	1	
8	B7354-1G010	センサー ASSY, ラダー アングル	1	
9	B7354-5G011	ブラケット, ラダー アングル センサー	1	
10	90109-06348	ボルト	1	共販
11	90201-06017	ワッシャー, プレート	1	共販
12	B8412-70007	セット, カーリング スイッチ	1	単独スラスター用
13	49601-600110	ホースクリップ 10(14-27	4	SUS φ10(14-27)、単独スラスター用:2、TVAS用:4
14	49601-501000	ホース(ブレード 15	5m	100m巻、単独スラスター用:5m、TVAS用:4.5m
15	B0633-1F010	ラベル 磁気コンパス	1	「磁気コンパスの周り・・・」
16	B0633-61105	ラベル, バーチャル アンカー システム コーション, No.2	1	「トヨタバーチャルアンカーシステム動作中は・・・」
17	B0621-61107	警告ラベル バッテリー火気厳禁	1	「バッテリーは引火性・・・・・・」、40×80
18	B3611-1F010	スラスタASSY	1	TVAS用、24V
18	B3611-1A010	スラスタASSY	1	単独スラスター用、12V
19	49652-200100	ウケ(バッテリV T	2	単独スラスター用:1個、TVAS用:2個、内寸:182X330mm
19	49600-315200	タッピンネジ(ナベ 5X20	9	単独スラスター用:5個、TVAS用:9個
19	49600-215400	ナベコネジ(+アナ 5X40	7	M5X40、単独スラスター用:3個、TVAS用:7個
19	49600-511050	ザガネ(マル 5	7	SUS316 M5、単独スラスター用:3個、TVAS用:7個
19	22213-050000	バネ ザガネ 5	7	M5、単独スラスター用:3個、TVAS用:7個
19	26713-050002	ナット 5	7	M5、単独スラスター用:3個、TVAS用:7個
20	49643-301100	ブロア(24V-5A,T	1	DC24V(80W)
21	49601-300420	ホースニップル 1/2X16	2	1/2Xφ16
22	15A349-27330	キュウオンザイ(T	1	1mX2m T20
23	49600-244250	トラスコネジ(+アナ 4X25	3	M4X25
23	49600-511040	ザガネ(マル 4	3	SUS316 M4
23	22213-040000	バネ ザガネ 4	3	M4
23	26713-040002	ナット4	3	M4
23	49506-000000	ナットキャップ 4	3	M4
23	49605-400011	パッキン(GR,10X15	1	10×15×2m、グレー
24	B3652-1G010	パネル, タッチ, スラスター	1	
25	B8822-63061	チャージャー, サブ バッテリー	1	
26	B8411-10004	スイッチ, バッテリー	1	TVAS用
27	B8241-32501	ヒューズ, ANL,250A	1	単独スラスター用
27	B8241-33201	ヒューズ, ANL,325A	2	
27	B8242-39301	ヒューズ, ホルダー	2	単独スラスター用:1個、TVAS用:2個
28	B8241-28261	ヒューズ, マキシ, 60A	2	
28	B8242-28903	ヒューズ, ブロック マキシ	2	
29	49601-201220	ボールバルブ 1/2	2	
30	49503-005000	スルハル 1/2	2	
31	49601-400400	スルハル(ホースヨウ,PL 16	2	5/8(ホース径:16) シロ
32	B8231-23501	コンタクター, スラスター	1	単独スラスター用

Fig. 22　電源装置

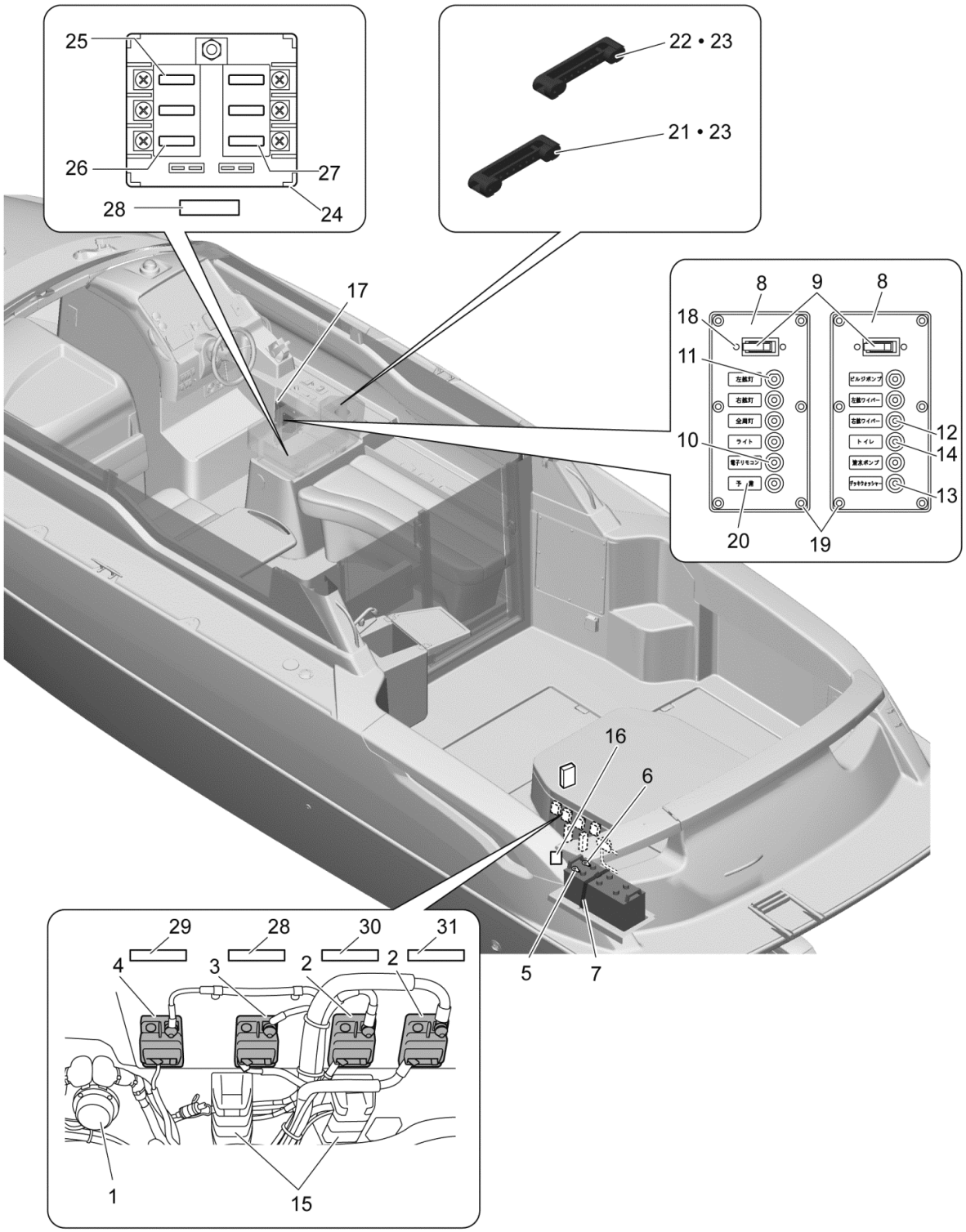
25
26
27
28
24
22・23
21・23
17
8
9
8
18
11
左舷灯
右舷灯
全周灯
ライト
電子リモコン
予備
ビルジポンプ
左舷ワイパー
右舷ワイパー
トイレ
清水ポンプ
デッキウォッシャー
12
14
13
10
20
19
16
6
5
7
29
28
30
31
4
3
2
2
1
15

No.	部品番号	部品名	個 数	備考
1	B8411-20002	リレー, バッテリー	1	
2	B8243-80260	サーキット ブレーカー, ウォーター プルーフ	2	オプション品、60A、エアコンブレーカー、ウィンドラスブレーカー
3	B8243-81040	サーキット ブレーカー, ウォーター プルーフ	1	40A、メインブレーカー
4	B8243-82100	サーキット ブレーカー, ウォーター プルーフ	1	100A、トリムポンプブレーカー
5	B2881-37010	ターミナル ASSY, バッテリー ポジティブ	1	
6	B2881-47010	ターミナル ASSY, バッテリー ネガティブ	1	
7	15A603-57000	ベルト(コテイ,L1150	1	L=1150
7	49537-001020	アイストラップ 6 サラアナ	2	φ6
7	49600-344200	タッピンネジ(トラス 4X20	4	M4X20
8	49691-300000	パネル(ブレーカ,A	2	
9	49691-500300	ブレーカ(SAN,30A	2	
10	49691-500000	ブレーカ(ETA,10A	5	
11	49691-500400	ブレーカ(ETA,5A	4	
12	49691-502700	ブレーカ(ETA,7A	1	
13	49691-502800	ブレーカ(ETA,15A	1	
14	49691-502900	ブレーカ(ETA,25A	1	
15	49600-345200	タッピンネジ(トラス 5X20	4	M5X20
15	B8222-28104	バスバー	2	
15	B8222-20904	カバー, バスバー	2	
16	B0621-61107	警告ラベル バッテリー火気厳禁	1	「バッテリーは引火性・・・・・・」、40X80
17	B9341-00H06	セットキャップワッシャー	8	シロ
17	B9341-00H05	セットキャップカバー	8	シロ
17	49600-324250	タッピンネジ(サラ 4X25	8	M4X25
18	49600-283060	マルサラコネジ(+アナ 3X 6 BZ	4	M3X6 ブロンズ
19	49600-374160	タッピンネジ(トラス 4X16 BK	12	M4X16 クロ
20	49696-400200	ラベル(ブレーカ	1	
21	49691-204300	ブスバ(BEP,6P T	2	
22	49691-204400	カバー(ブスバ,BEP6P B	1	
23	49691-204500	カバー(ブスバ,BEP6P R	1	
24	B8242-26501	ヒューズ ブロック	1	
25	90982-09001	ヒューズ, 5A	2	共販
26	90982-09002	ヒューズ, 10A	3	共販
27	90982-09003	ヒューズ, 15A	1	共販
28	49696-404800	ラベル(アクセサリ	2	50X12、「アクセサリ」
29	49696-411100	ラベル(ドライブ	1	50X12、「ドライブ 」
30	49696-411200	ラベル(エアコン	1	オプション品、50X12、「エアコン」
31	49696-412300	ラベル(ウィンドラス	1	オプション品、50X12、「ウィンドラス」

Fig. 23　AC電源(オプション)

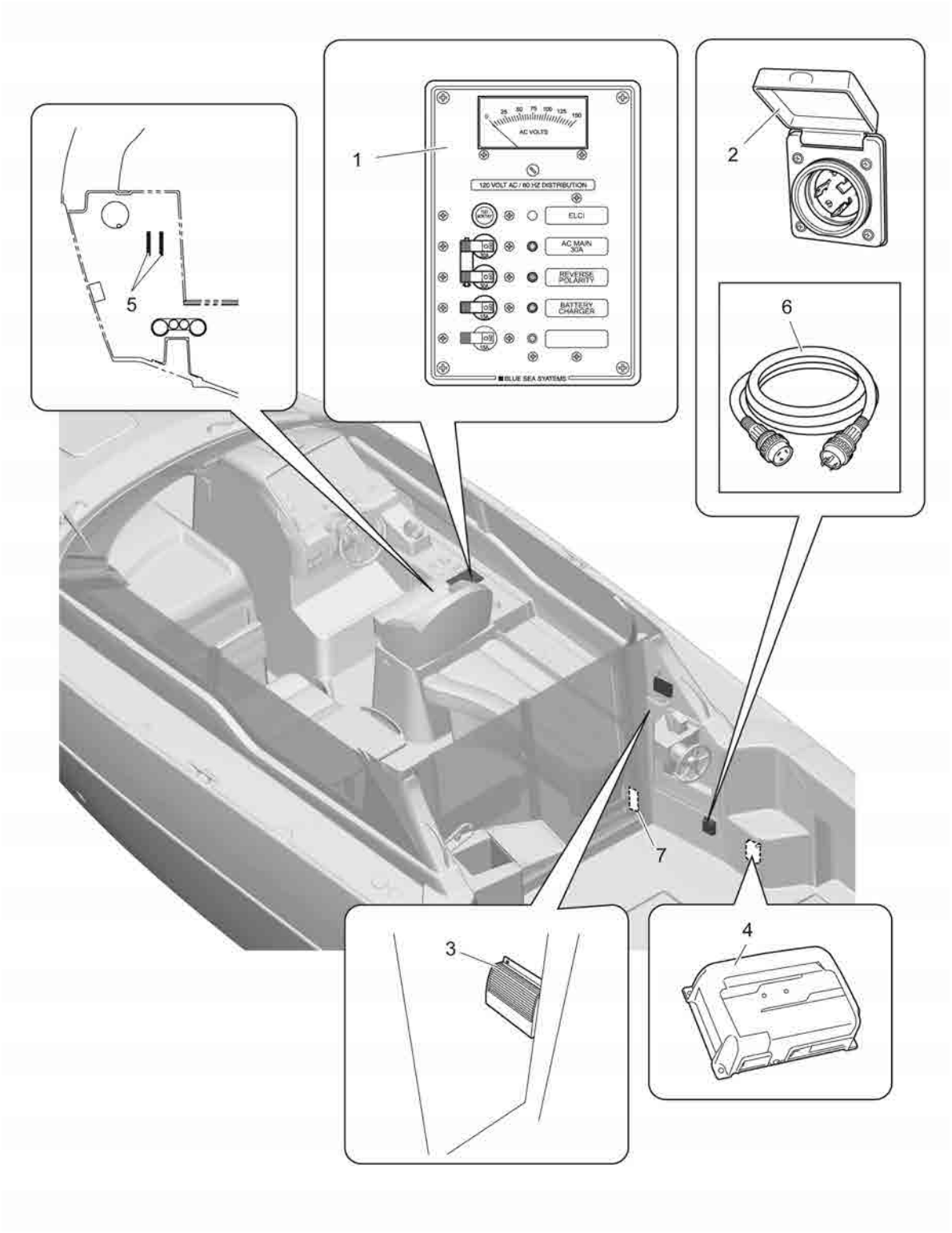

No.	部品番号	部品名	個 数	備考
1	B8822-10040	パネル, AC サーキット ブレーカ	1	
1	B8822-10H04	AC 電圧計 AC 0-150V	1	
1	B8822-10H05	AC 漏電ブレーカー 120VAC 30A 2ポール	1	テストスイッチブレーカー+2ポールブレーカーセット
1	B8822-10H06	シングルポール ブレーカー 15A	2	
2	B8822-20001	インレット, ショア パワー	1	陸電接続口,AC125V 30A
3	B8822-00003	アイソレータ, ガルバニック	1	電気絶縁装置
4	B8822-61062	チャージャ, バッテリ	1	
5	B8822-24006	バスバー	2	
6	B8822-90001	ケーブル, ショア パワー	1	陸電ケーブル,7.5m
7	B8822-30011	ソケット, AC100V	1	
7	B8822-41215	プレート, AC100V ソケット	1	

Fig. 24　ゲルコート･塗料

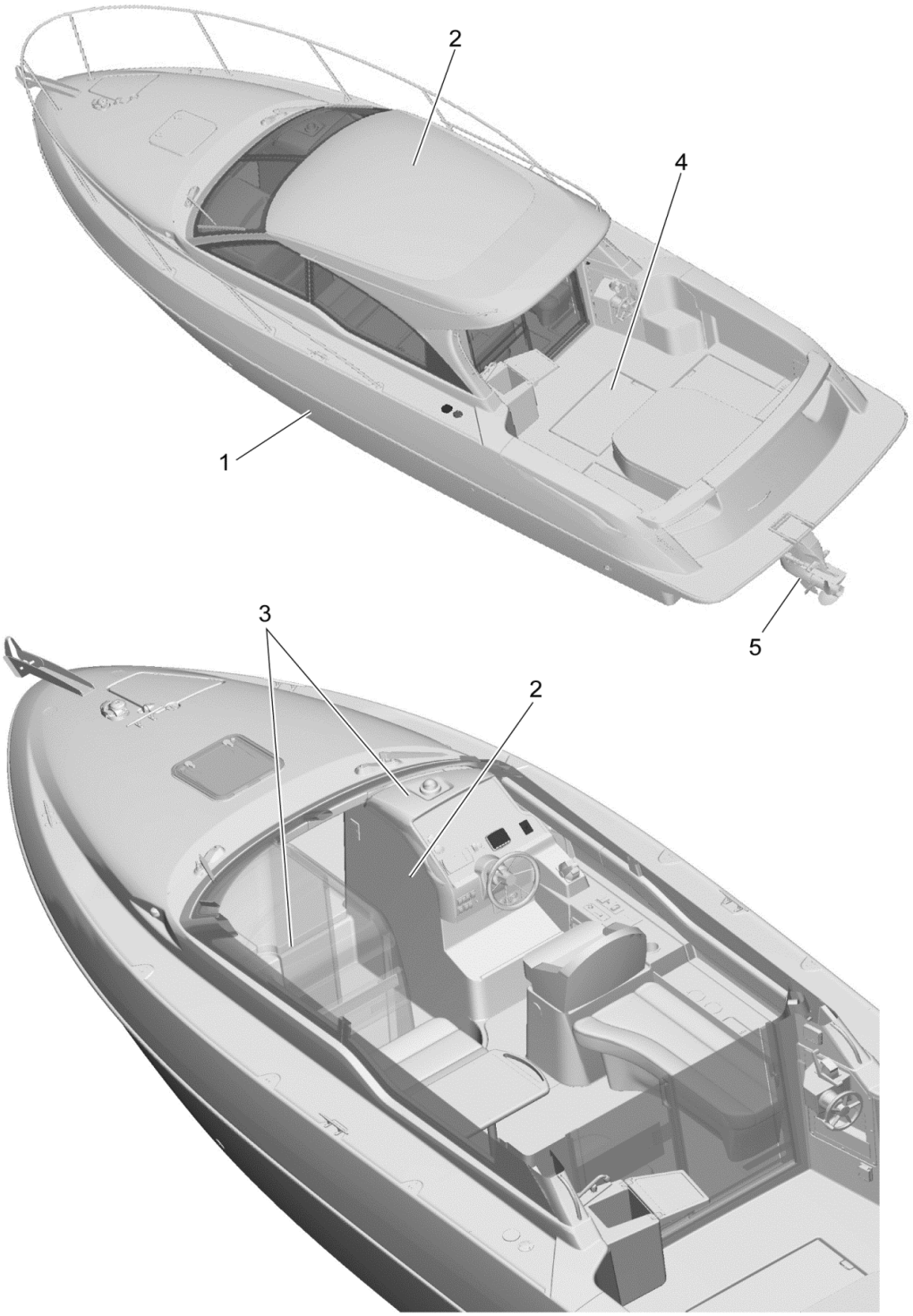

No.	部品番号	部品名	個 数	備考
1	15Z991-42710	ゲルコート ペールホワイト 2L (インパラ)	1	ハル
2	15Z991-42730	ゲルコート コーラルホワイト 2L(インパラ)	1	外装･内装
3	49608-212120	ゲルコート チェリーブラック 1kg(ノンパラ)	1	ポリ容器別途必要
3	15Z000-44670	ポリ容器 (2L用)	1	チェリーブラック用
4	15Z991-42690	ゲルコート グレー 2L(インパラ)	1	ハッチ裏面
5	TOR-94800251	メタリックエコールシルバー 480ml	1	エナメル塗料 (ヤンマー純正スプレー缶)
5	977620-40071	ヤンマーエコールシルバーM 4kg	1	エナメル塗料 (ヤンマー純正塗料缶、シンナー･プライマー設定無)
5	B9899-23H10	サフェサー 1kGセット	1	2液ウレタン塗料(含む硬化剤、シンナー)
5	B9899-23H11	カラーベース 1kGセット*	1	2液ウレタン塗料(含む硬化剤、シンナー)
5	B9899-23H12	クリヤー 1kGセット	1	2液ウレタン塗料(含む硬化剤、シンナー)
*：発注時、アッパー色･ロアー色･カバー色の指定可能 (指定がない場合はロアー色で手配します。調色のため実際の色とは異なる場合があります。)				

品番INDEX

（トヨタマリン品番）

B0613-31103 ···· P - 11
B0621-61107 ···· P - 43
B0621-61107 ···· P - 45
B0621-61108 ···· P - 9
B0624-31001 ···· P - 9
B0626-41102 ···· P - 9
B0632-31102 ···· P - 9
B0633-1F010 ···· P - 43
B0633-41101 ···· P - 13
B0633-51102 ···· P - 13
B0633-61104 ···· P - 13
B0633-61105 ···· P - 43
B0633-61106 ···· P - 13
B0635-11004 ···· P - 13
B0635-31002 ···· P - 17
B0636-41101 ···· P - 11
B0638-1E010 ···· P - 13
B0638-41001 ···· P - 13
B0638-71101 ···· P - 19
B0638-71101 ···· P - 23
B0639-71101 ···· P - 3
B0641-61104 ···· P - 13
B0641-61106 ···· P - 13
B0642-61101 ···· P - 13
B0643-61106 ···· P - 13
B0646-31105 ···· P - 13
B0654-11101 ···· P - 3
B0656-11212 ···· P - 9
B0656-42105 ···· P - 23
B0660-12120 ···· P - 9
B0660-22104 ···· P - 9
B0664-1F010 ···· P - 9
B2392-1F010 ···· P - 35
B2881-37010 ···· P - 45
B2881-47010 ···· P - 45
B3286-0C010 ···· P - 31
B3289-0C010 ···· P - 31
B3410-0F010 ···· P - 31
B3412-1B010 ···· P - 31
B3412-2B010 ···· P - 31
B3413-5F010 ···· P - 31
B3413-5F020 ···· P - 31
B3413-6F010 ···· P - 31
B3413-6F020 ···· P - 31
B3413-7F010 ···· P - 31
B3413-7F020 ···· P - 31
B3511-1G010 ···· P - 29
B3521-0G010 ···· P - 29
B3550-0G010 ···· P - 29
B3611-1A010 ···· P - 43
B3611-1F010 ···· P - 43
B3651-3G011 ···· P - 43
B3651-3G021 ···· P - 43
B3652-1G010 ···· P - 43
B3652-3E010 ···· P - 43
B3653-1D010 ···· P - 43
B3658-0F012 ···· P - 43
B3811-0G010 ···· P - 3
B6180-0A020 ···· P - 9
B6180-0FH01 ···· P - 9
B6181-0B010 ···· P - 9
B6272-1AH02 ···· P - 9
B6272-1AH03 ···· P - 9
B6291-1G010 ···· P - 5
B6510-3G011 ···· P - 15
B6520-0G021 ···· P - 17
B6520-0G031 ···· P - 17
B6520-0G051 ···· P - 17
B6520-0GH01 ···· P - 17
B6520-0GH02 ···· P - 17
B6520-0GH03 ···· P - 17
B6520-0GH04 ···· P - 17
B6520-0GH05 ···· P - 17
B6520-2GH01 ···· P - 17
B6520-2GH02 ···· P - 17
B6551-2G030 ···· P - 17
B6571-0G020 ···· P - 17
B6571-0G030 ···· P - 17
B6611-7G010 ···· P - 15
B6611-8G011 ···· P - 15
B6611-8G021 ···· P - 15
B6622-1G011 ···· P - 17
B6631-1G021 ···· P - 15
B6632-3G011 ···· P - 15
B6667-0G011 ···· P - 21
B6724-1G011 ···· P - 13
B6724-1G011 ···· P - 15
B6724-1G021 ···· P - 13
B6724-1G021 ···· P - 15
B6724-1G031 ···· P - 13
B6724-1G031 ···· P - 15
B6724-1G041 ···· P - 13
B6724-1G041 ···· P - 15
B6802-0G011 ···· P - 17
B6802-1G010 ···· P - 15
B6803-1G010 ···· P - 15
B6811-0G011 ···· P - 15
B6811-0G021 ···· P - 15
B6861-0G011 ···· P - 17
B6861-1G011 ···· P - 17
B6861-2G010 ···· P - 17
B7213-7G040 ···· P - 43
B7315-0G010 ···· P - 13
B7321-0G010 ···· P - 13
B7354-1G010 ···· P - 43
B7354-5G011 ···· P - 43
B7810-1A040 ···· P - 39
B7810-2A040 ···· P - 39
B7818-1A040 ···· P - 39
B7821-1A020 ···· P - 39
B7821-2A020 ···· P - 39
B7821-3A010 ···· P - 39
B7822-1A010 ···· P - 37
B7822-1AH01 ···· P - 37
B7822-1AH02 ···· P - 37
B7822-1AH03 ···· P - 37
B7822-1AH04 ···· P - 37
B7822-2AH01 ···· P - 37
B7824-1A010 ···· P - 39
B7824-2B010 ···· P - 37
B7825-1A020 ···· P - 37
B7825-3A010 ···· P - 37
B7826-1A010 ···· P - 37
B7826-2A010 ···· P - 37
B7826-3A010 ···· P - 37
B7827-2A010 ···· P - 37
B7827-3A010 ···· P - 37
B7827-5A010 ···· P - 37
B7828-3E050 ···· P - 37
B7831-2A010 ···· P - 37
B7835-4A010 ···· P - 39
B7837-1A010 ···· P - 39
B7838-1A010 ···· P - 39
B7839-10H01 ···· P - 37
B7839-2A010 ···· P - 39
B7841-9A010 ···· P - 39
B7846-1A010 ···· P - 39
B7846-5A010 ···· P - 39
B7847-5A010 ···· P - 39
B7848-1A010 ···· P - 39
B7849-5AH03 ···· P - 41
B7849-5AH06 ···· P - 41
B7849-5AH07 ···· P - 41
B7851-1A010 ···· P - 39
B7852-2A010 ···· P - 41
B7852-4A010 ···· P - 41
B7852-5A010 ···· P - 41
B7859-1A010 ···· P - 27
B7859-1A010 ···· P - 39
B8102-71507 ···· P - 11
B8102-71604 ···· P - 15
B8102-71607 ···· P - 15
B8102-91993 ···· P - 21
B8222-20904 ···· P - 45
B8222-28104 ···· P - 45
B8231-04501 ···· P - 37
B8231-23501 ···· P - 43
B8241-28261 ···· P - 43
B8241-32501 ···· P - 43
B8241-33201 ···· P - 43
B8242-26501 ···· P - 37
B8242-26501 ···· P - 45
B8242-28903 ···· P - 43
B8242-39301 ···· P - 43
B8243-80260 ···· P - 45
B8243-81040 ···· P - 45
B8243-82100 ···· P - 45
B8321-11203 ···· P - 43
B8411-10004 ···· P - 43
B8411-20002 ···· P - 45
B8411-30011 ···· P - 13
B8411-80006 ···· P - 11
B8411-80006 ···· P - 13
B8411-80006 ···· P - 27
B8411-80007 ···· P - 13
B8411-80008 ···· P - 13
B8412-40002 ···· P - 13
B8412-40010 ···· P - 13
B8412-51001 ···· P - 29
B8412-70006 ···· P - 13
B8412-70007 ···· P - 43
B8412-83101 ···· P - 13
B8412-83102 ···· P - 13
B8412-83103 ···· P - 13
B8412-83104 ···· P - 13
B8412-83111 ···· P - 11
B8412-83120 ···· P - 13
B8412-83120 ···· P - 27
B8412-83121 ···· P - 13
B8412-84131 ···· P - 13
B8412-91111 ···· P - 11
B8412-91111 ···· P - 13
B8412-91111 ···· P - 27
B8412-91121 ···· P - 13
B8412-91141 ···· P - 13
B8412-91144 ···· P - 13
B8412-91151 ···· P - 13
B8412-91211 ···· P - 13
B8421-10011 ···· P - 13
B8421-14010 ···· P - 13
B8456-10020 ···· P - 13
B8456-10H01 ···· P - 13
B8511-0F010 ···· P - 3
B8511-0F020 ···· P - 3
B8512-10008 ···· P - 3
B8512-40009 ···· P - 3
B8513-14002 ···· P - 17
B8513-30001 ···· P - 17
B8513-50003 ···· P - 3
B8513-70001 ···· P - 17
B8521-21230 ···· P - 13
B8636-22501 ···· P - 23
B8641-12121 ···· P - 23
B8641-12121 ···· P - 27
B8641-13201 ···· P - 39
B8644-11201 ···· P - 23
B8645-12701 ···· P - 23
B8645-13401 ···· P - 33
B8648-12302 ···· P - 39
B8649-12401 ···· P - 27
B8651-12221 ···· P - 25
B8674-71202 ···· P - 27
B8674-71202 ···· P - 39
B8674-71H01 ···· P - 27
B8674-71H01 ···· P - 39
B8711-02133 ···· P - 27
B8711-02170 ···· P - 39
B8712-20004 ···· P - 33
B8712-20005 ···· P - 33
B8712-20006 ···· P - 33
B8713-01H13 ···· P - 19
B8713-01H14 ···· P - 19
B8722-62004 ···· P - 27
B8723-14002 ···· P - 23
B8727-12192 ···· P - 27
B8822-00003 ···· P - 47
B8822-10040 ···· P - 47
B8822-10H04 ···· P - 47
B8822-10H05 ···· P - 47
B8822-10H06 ···· P - 47
B8822-20001 ···· P - 47
B8822-24006 ···· P - 47
B8822-30011 ···· P - 47
B8822-31104 ···· P - 17
B8822-31104 ···· P - 19
B8822-31703 ···· P - 17
B8822-31704 ···· P - 17
B8822-31704 ···· P - 19
B8822-31801 ···· P - 17
B8822-31801 ···· P - 19
B8822-41112 ···· P - 17
B8822-41112 ···· P - 19
B8822-41215 ···· P - 47
B8822-61062 ···· P - 47
B8822-63061 ···· P - 43
B8822-90001 ···· P - 47
B8841-30839 ···· P - 41
B8846-30606 ···· P - 41
B9128-70636 ···· P - 39
B9128-70837 ···· P - 39
B9128-70842 ···· P - 39
B9151-28105 ···· P - 39
B9158-70630 ···· P - 39
B9312-20525 ···· P - 37
B9314-70520 ···· P - 37
B9341-00H05 ···· P - 15
B9341-00H05 ···· P - 21

B9341-00H05 ···· P - 23
B9341-00H05 ···· P - 45
B9341-00H06 ···· P - 15
B9341-00H06 ···· P - 21
B9341-00H06 ···· P - 23
B9341-00H06 ···· P - 45
B9651-22320 ···· P - 19
B9712-10003 ···· P - 35
B9731-10020 ···· P - 9
B9731-20009 ···· P - 3
B9731-20010 ···· P - 7
B9731-20012 ···· P - 7
B9899-23H10 ···· P - 49
B9899-23H11 ···· P - 49
B9899-23H12 ···· P - 49
BU51C-30011 ···· P - 41
BU51C-30020 ···· P - 41
BU51C-52010 ···· P - 39
BU51C-90200 ···· P - 41
BU51C-90210 ···· P - 41
BU51C-90220 ···· P - 41
BU51C-90230 ···· P - 39
BU51C-90240 ···· P - 39

(トヨタ品番)

16322-67010 ···· P - 39
16470-54450 ···· P - 9
16611-61020 ···· P - 9
23930-58070 ···· P - 35
27747-30010 ···· P - 43
44327-12010 ···· P - 31
44360-28110 ···· P - 31
49601-60011 ···· P - 33
85348-14390 ···· P - 17
87240-95J09 ···· P - 37
87248-44010 ···· P - 37
88451-25050 ···· P - 39
88471-22030 ···· P - 39
88473-12080 ···· P - 39
90080-46268 ···· P - 39
90099-04387 ···· P - 39
90105-08251 ···· P - 39
90109-06348 ···· P - 43
90201-06017 ···· P - 43
90401-16008 ···· P - 31
90445-12024 ···· P - 9
90462-12074 ···· P - 9
90466-07002 ···· P - 17
90467-11085 ···· P - 9
90467-16007 ···· P - 31
90910-09095 ···· P - 39
90982-09001 ···· P - 45
90982-09002 ···· P - 45
90982-09003 ···· P - 37
90982-09003 ···· P - 45
90982-09004 ···· P - 37
90982-09005 ···· P - 37
90986-02006 ···· P - 39
91511-B0830 ···· P - 35
93385-16025 ···· P - 39
94151-20841 ···· P - 43
96111-10950 ···· P - 37

(ヤンマー・ヤンマー造船品番)

15Z000-44670 ···· P - 49
15Z991-42690 ···· P - 49
15Z991-42710 ···· P - 49
15Z991-42730 ···· P - 49
163520-91300 ···· P - 13
163520-91400 ···· P - 13
22213-040000 ···· P - 9
22213-040000 ···· P - 15
22213-040000 ···· P - 25
22213-040000 ···· P - 27
22213-040000 ···· P - 43
22213-050000 ···· P - 3
22213-050000 ···· P - 7
22213-050000 ···· P - 9
22213-050000 ···· P - 15
22213-050000 ···· P - 19
22213-050000 ···· P - 21
22213-050000 ···· P - 23
22213-050000 ···· P - 35
22213-050000 ···· P - 43
22213-060000 ···· P - 9
22213-060000 ···· P - 13
22213-060000 ···· P - 15
22213-060000 ···· P - 17
22213-060000 ···· P - 23
22213-060000 ···· P - 35
22213-060000 ···· P - 37
22213-080000 ···· P - 3
22213-080000 ···· P - 7
22213-080000 ···· P - 9
22213-080000 ···· P - 19
22213-080000 ···· P - 23
22213-080000 ···· P - 37
22213-080000 ···· P - 41
22213-080000 ···· P - 5
22213-100000 ···· P - 17
23000-016000 ···· P - 35
24321-000700 ···· P - 7
26113-060162 ···· P - 13
26113-060254 ···· P - 17
26203-080202 ···· P - 37
26203-080304 ···· P - 41
26203-080304 ···· P - 5
26203-080354 ···· P - 19
26203-080402 ···· P - 23
26203-080504 ···· P - 3
26203-080802 ···· P - 7
26703-080002 ···· P - 3
26703-080002 ···· P - 7
26703-080002 ···· P - 9
26703-080002 ···· P - 19
26703-080002 ···· P - 23
26703-080002 ···· P - 41
26703-100002 ···· P - 17
26713-040002 ···· P - 9
26713-040002 ···· P - 25
26713-040002 ···· P - 27
26713-040002 ···· P - 43
26713-050002 ···· P - 7
26713-050002 ···· P - 19
26713-050002 ···· P - 21
26713-050002 ···· P - 23
26713-050002 ···· P - 35
26713-050002 ···· P - 43
26713-050002 ···· P - 3
26713-060002 ···· P - 9
26713-060002 ···· P - 15
26713-060002 ···· P - 17
26713-060002 ···· P - 23
26713-060002 ···· P - 35
26713-060002 ···· P - 37
43662-015021 ···· P - 27
43662-015021 ···· P - 39
49500-990000 ···· P - 3
49500-990000 ···· P - 9
49502-700240 ···· P - 25
49503-005000 ···· P - 43
49503-005010 ···· P - 19
49503-005020 ···· P - 19
49503-007010 ···· P - 19
49503-012000 ···· P - 19
49503-012010 ···· P - 19
49506-000000 ···· P - 9
49506-000000 ···· P - 15
49506-000000 ···· P - 43
49506-000010 ···· P - 7
49506-000020 ···· P - 17
49506-007000 ···· P - 7
49506-009000 ···· P - 7
49506-012000 ···· P - 15
49506-014000 ···· P - 7
49506-014000 ···· P - 23
49506-020010 ···· P - 7
49506-020010 ···· P - 29
49506-020010 ···· P - 17
49506-021010 ···· P - 7
49506-021010 ···· P - 17
49506-021010 ···· P - 29
49527-041010 ···· P - 15
49527-072000 ···· P - 7
49527-072020 ···· P - 7
49531-015000 ···· P - 7
49537-001000 ···· P - 3
49537-001020 ···· P - 45
49537-098000 ···· P - 3
49541-048000 ···· P - 29
49546-007000 ···· P - 19
49554-006010 ···· P - 35
49554-028000 ···· P - 23
49598-218000 ···· P - 19
49600-215250 ···· P - 37
49600-215400 ···· P - 43
49600-224200 ···· P - 9
49600-224250 ···· P - 9
49600-225200 ···· P - 3
49600-225250 ···· P - 7
49600-225250 ···· P - 35
49600-225250 ···· P - 3
49600-225300 ···· P - 7
49600-226350 ···· P - 17
49600-238350 ···· P - 3
49600-238350 ···· P - 9
49600-244250 ···· P - 15
49600-244250 ···· P - 43
49600-244400 ···· P - 25
49600-244400 ···· P - 27
49600-245160 ···· P - 21
49600-245160 ···· P - 23
49600-245200 ···· P - 19
49600-245300 ···· P - 3
49600-246200 ···· P - 9
49600-246200 ···· P - 15
49600-246250 ···· P - 15
49600-246300 ···· P - 35
49600-246400 ···· P - 37
49600-283060 ···· P - 45
49600-300100 ···· P - 21
49600-313120 ···· P - 7
49600-313120 ···· P - 21
49600-314160 ···· P - 3
49600-314200 ···· P - 11
49600-314200 ···· P - 19
49600-315200 ···· P - 43
49600-323080 ···· P - 15
49600-323120 ···· P - 3
49600-323120 ···· P - 7
49600-323120 ···· P - 19
49600-323120 ···· P - 13
49600-323160 ···· P - 15
49600-323160 ···· P - 23
49600-324200 ···· P - 15
49600-324200 ···· P - 21
49600-324200 ···· P - 23
49600-324250 ···· P - 7
49600-324250 ···· P - 15
49600-324250 ···· P - 45
49600-324300 ···· P - 15
49600-324550 ···· P - 15
49600-325250 ···· P - 7
49600-325250 ···· P - 17
49600-325250 ···· P - 29
49600-326300 ···· P - 17
49600-343100 ···· P - 3
49600-343100 ···· P - 15
49600-343100 ···· P - 17
49600-344100 ···· P - 13
49600-344160 ···· P - 7
49600-344160 ···· P - 19
49600-344160 ···· P - 21
49600-344200 ···· P - 7
49600-344200 ···· P - 23
49600-344200 ···· P - 27
49600-344200 ···· P - 29
49600-344200 ···· P - 45
49600-344250 ···· P - 7
49600-344250 ···· P - 15
49600-344250 ···· P - 33
49600-344300 ···· P - 15
49600-345120 ···· P - 21
49600-345160 ···· P - 7
49600-345200 ···· P - 15
49600-345200 ···· P - 19
49600-345200 ···· P - 23
49600-345200 ···· P - 45
49600-345300 ···· P - 7
49600-346200 ···· P - 39
49600-346200 ···· P - 37
49600-346250 ···· P - 9
49600-346250 ···· P - 15
49600-346250 ···· P - 23
49600-346250 ···· P - 25
49600-346300 ···· P - 7
49600-348200 ···· P - 37
49600-374160 ···· P - 45
49600-374200 ···· P - 15
49600-374200 ···· P - 29
49600-405100 ···· P - 17
49600-500000 ···· P - 9
49600-511040 ···· P - 9
49600-511040 ···· P - 15
49600-511040 ···· P - 25
49600-511040 ···· P - 27
49600-511040 ···· P - 43
49600-511050 ···· P - 3
49600-511050 ···· P - 7
49600-511050 ···· P - 9

49600-511050 ···· P - 15
49600-511050 ···· P - 19
49600-511050 ···· P - 21
49600-511050 ···· P - 23
49600-511050 ···· P - 35
49600-511050 ···· P - 43
49600-511060 ···· P - 13
49600-511060 ···· P - 15
49600-511060 ···· P - 17
49600-511060 ···· P - 23
49600-511060 ···· P - 35
49600-511060 ···· P - 37
49600-511060 ···· P - 9
49600-511080 ···· P - 3
49600-511080 ···· P - 7
49600-511080 ···· P - 19
49600-511080 ···· P - 23
49600-511080 ···· P - 41
49600-511080 ···· P - 5
49600-511100 ···· P - 17
49600-600110 ···· P - 15
49600-600120 ···· P - 3
49600-600120 ···· P - 7
49600-600120 ···· P - 15
49600-600120 ···· P - 3
49600-600120 ···· P - 9
49600-600140 ···· P - 7
49600-680100 ···· P - 17
49600-700100 ···· P - 3
49600-800100 ···· P - 3
49600-800100 ···· P - 7
49601-201210 ···· P - 35
49601-201220 ···· P - 43
49601-300010 ···· P - 19
49601-300200 ···· P - 35
49601-300220 ···· P - 23
49601-300220 ···· P - 35
49601-300410 ···· P - 35
49601-300420 ···· P - 43
49601-300700 ···· P - 35
49601-304020 ···· P - 11
49601-306300 ···· P - 19
49601-310300 ···· P - 25
49601-311100 ···· P - 11
49601-311210 ···· P - 35
49601-313300 ···· P - 23
49601-313300 ···· P - 25
49601-315900 ···· P - 25
49601-315900 ···· P - 27
49601-316000 ···· P - 23
49601-400400 ···· P - 23
49601-400400 ···· P - 43
49601-400400 ···· P - 37
49601-400410 ···· P - 33
49601-400410 ···· P - 41
49601-400500 ···· P - 27
49601-400500 ···· P - 39
49601-400600 ···· P - 23
49601-500200 ···· P - 35
49601-500400 ···· P - 35
49601-500500 ···· P - 33
49601-500500 ···· P - 35
49601-500600 ···· P - 29
49601-500800 ···· P - 35
49601-501000 ···· P - 23
49601-501000 ···· P - 37
49601-501000 ···· P - 43
49601-501020 ···· P - 23
49601-501050 ···· P - 25
49601-501050 ···· P - 27
49601-501070 ···· P - 23
49601-501520 ···· P - 27
49601-501520 ···· P - 39
49601-501530 ···· P - 19
49601-501570 ···· P - 19
49601-501800 ···· P - 25
49601-501900 ···· P - 33
49601-600000 ···· P - 19
49601-600000 ···· P - 27
49601-600000 ···· P - 33
49601-600010 ···· P - 11
49601-600010 ···· P - 37
49601-600010 ···· P - 39
49601-600020 ···· P - 19
49601-600020 ···· P - 23
49601-600040 ···· P - 35
49601-600110 ···· P - 23
49601-600110 ···· P - 27
49601-600110 ···· P - 35
49601-600110 ···· P - 37
49601-600110 ···· P - 39
49601-600110 ···· P - 43
49601-600200 ···· P - 35
49604-600700 ···· P - 3
49604-600700 ···· P - 41
49605-400011 ···· P - 15
49605-400011 ···· P - 43
49605-400011 ···· P - 7
49605-400100 ···· P - 3
49605-400100 ···· P - 15
49605-400200 ···· P - 23
49606-300600 ···· P - 21
49606-300600 ···· P - 23
49606-303000 ···· P - 3
49606-303000 ···· P - 7
49606-403900 ···· P - 9
49606-500100 ···· P - 7
49606-600200 ···· P - 15
49606-600200 ···· P - 21
49606-600200 ···· P - 7
49606-601600 ···· P - 21
49606-602000 ···· P - 9
49606-700000 ···· P - 7
49608-212120 ···· P - 49
49608-400050 ···· P - 7
49608-400100 ···· P - 7
49608-400370 ···· P - 7
49608-400600 ···· P - 7
49608-400740 ···· P - 7
49609-700400 ···· P - 15
49609-700500 ···· P - 7
49613-100000 ···· P - 7
49613-300100 ···· P - 7
49626-200100 ···· P - 23
49626-200100 ···· P - 27
49626-201300 ···· P - 9
49627-200800 ···· P - 7
49627-300500 ···· P - 3
49632-300200 ···· P - 3
49632-300200 ···· P - 9
49641-200700 ···· P - 3
49641-200800 ···· P - 5
49642-302010 ···· P - 23
49642-303000 ···· P - 23
49642-303200 ···· P - 23
49642-303210 ···· P - 25
49642-303300 ···· P - 23
49642-303600 ···· P - 23
49642-303700 ···· P - 25
49642-303800 ···· P - 23
49642-600200 ···· P - 19
49642-710690 ···· P - 41
49642-710700 ···· P - 41
49642-710710 ···· P - 41
49642-710720 ···· P - 41
49642-710730 ···· P - 41
49642-710740 ···· P - 41
49642-711100 ···· P - 41
49642-711110 ···· P - 41
49642-711120 ···· P - 41
49642-802600 ···· P - 17
49642-900100 ···· P - 15
49643-200400 ···· P - 19
49643-200700 ···· P - 11
49643-201100 ···· P - 41
49643-201500 ···· P - 19
49643-300000 ···· P - 19
49643-300100 ···· P - 19
49643-301100 ···· P - 43
49644-300300 ···· P - 15
49644-300700 ···· P - 21
49645-301400 ···· P - 9
49645-301400 ···· P - 15
49645-301400 ···· P - 21
49645-302410 ···· P - 13
49652-200100 ···· P - 43
49653-700200 ···· P - 23
49653-700200 ···· P - 35
49653-800010 ···· P - 35
49653-800100 ···· P - 35
49653-800200 ···· P - 35
49653-800400 ···· P - 35
49670-202100 ···· P - 29
49670-202400 ···· P - 29
49670-202700 ···· P - 29
49670-202800 ···· P - 29
49683-201020 ···· P - 25
49683-201200 ···· P - 33
49683-201400 ···· P - 27
49683-201410 ···· P - 27
49691-204300 ···· P - 45
49691-204400 ···· P - 45
49691-204500 ···· P - 45
49691-300000 ···· P - 45
49691-500000 ···· P - 45
49691-500300 ···· P - 45
49691-500400 ···· P - 45
49691-502700 ···· P - 45
49691-502800 ···· P - 45
49691-502900 ···· P - 45
49691-800030 ···· P - 19
49692-308100 ···· P - 3
49692-308200 ···· P - 3
49692-308300 ···· P - 3
49692-702500 ···· P - 21
49694-300100 ···· P - 7
49696-400200 ···· P - 45
49696-400500 ···· P - 3
49696-401000 ···· P - 19
49696-404800 ···· P - 45
49696-411100 ···· P - 45
49696-411200 ···· P - 37
49696-411200 ···· P - 45
49696-412300 ···· P - 45
15A019-57140 ···· P - 35
15A036-57150 ···· P - 35
15A331-47650 ···· P - 21
15A349-27150 ···· P - 7
15A349-27190 ···· P - 21
15A349-27240 ···· P - 21
15A349-27250 ···· P - 21
15A349-27300 ···· P - 7
15A349-27310 ···· P - 15
15A349-27330 ···· P - 7
15A349-27330 ···· P - 43
15A349-27440 ···· P - 7
15A349-27450 ···· P - 7
15A349-27490 ···· P - 15
15A349-27500 ···· P - 19
15A349-27530 ···· P - 5
15A349-27540 ···· P - 5
15A349-27550 ···· P - 5
15A349-27570 ···· P - 3
15A349-27610 ···· P - 7
15A349-27620 ···· P - 19
15A349-27660 ···· P - 7
15A349-37040 ···· P - 3
15A349-37050 ···· P - 3
15A349-37060 ···· P - 3
15A349-37070 ···· P - 9
15A349-37500 ···· P - 9
15A349-47050 ···· P - 3
15A349-47060 ···· P - 3
15A349-47090 ···· P - 5
15A349-47100 ···· P - 5
15A349-47111 ···· P - 3
15A349-47121 ···· P - 3
15A349-47130 ···· P - 3
15A349-47140 ···· P - 3
15A349-47150 ···· P - 9
15A349-47170 ···· P - 3
15A349-47180 ···· P - 3
15A349-47281 ···· P - 17
15A349-47281 ···· P - 29
15A349-47290 ···· P - 17
15A349-47320 ···· P - 13
15A349-47330 ···· P - 19
15A349-47370 ···· P - 37
15A349-47380 ···· P - 3
15A349-47420 ···· P - 37
15A349-47430 ···· P - 37
15A349-47560 ···· P - 23
15A349-47570 ···· P - 19
15A349-47580 ···· P - 19
15A349-47590 ···· P - 23
15A349-47760 ···· P - 23
15A349-47770 ···· P - 23
15A349-47790 ···· P - 15
15A349-47800 ···· P - 15
15A349-47840 ···· P - 17
15A349-47850 ···· P - 37
15A349-47900 ···· P - 29
15A349-47900 ···· P - 17
15A349-57070 ···· P - 13
15A349-57170 ···· P - 9
15A349-57210 ···· P - 9
15A349-57220 ···· P - 9
15A349-77000 ···· P - 29
15A349-77530 ···· P - 29
15A349-77550 ···· P - 29
15A349-97020 ···· P - 15
15A349-97020 ···· P - 17

15A349-97530 ···· P - 15
15A349-97570 ···· P - 43
15A349-E0040 ···· P - 17
15A349-E0050 ···· P - 17
15A349-E0060 ···· P - 17
15A349-E0070 ···· P - 17
15A603-57000 ···· P - 45
977620-40071 ···· P - 49
TOR-94800251 ···· P - 49

品名INDEX<あ～お>

アーム, ワイパー …… P- 3
アイストラップ 5 …… P- 3
アイストラップ 6 サラアナ …… P- 45
アイソレータ, ガルバニック …… P- 47
アウトレット, ウォーター …… P- 27
アキュムレータタンク (0.65L …… P- 23
アクチュエータ, カーリング スイッチ …… P- 27
アクチュエーター, カーリング スイッチ …… P- 11
アクチュエーター, カーリング スイッチ …… P- 13
アジャスタ フック75mm …… P- 17
アダプタ(G1/2-R1/2 …… P- 23
アダプター, コック …… P- 39
アンテナ, GPS …… P- 43
イケイホースニップル …… P- 19
インシュレーター …… P- 37
インシュレーター …… P- 39
インシュレーター …… P- 43
インナーナット(Oリング付) …… P- 7
インレット, ショア パワー …… P- 47
ウインドラス ASSY …… P- 3
ウォール パッド LH, FR …… P- 13
ウォール パッド LH, FR …… P- 15
ウォール パッド LH, RR …… P- 13
ウォール パッド LH, RR …… P- 15
ウォール パッド RH, FR …… P- 13
ウォール パッド RH, FR …… P- 15
ウォール パッド RH, RR …… P- 13
ウォール パッド RH, RR …… P- 15
ウケ(ハッチロック …… P- 7
ウケ(バッテリV T …… P- 43
ウケザ(トイレドア …… P- 19
ウゲントウ(LED,HM T …… P- 3
エアインテーク(AHC,380X260 …… P- 5
エアヌキ …… P- 35
エルボ …… P- 27
エルボー …… P- 23
エルボー …… P- 39
オスエルボ 3/8 …… P- 35

<か～こ>

カーテン LH …… P- 17
カーテン RH …… P- 17
カーテン RR …… P- 17
カーテン レール1460 …… P- 17
カーテン レール1680 …… P- 17
カーペット No.1 …… P- 17
カーペット No.2 …… P- 17
カガミ(トイレ …… P- 19
ガスケット, プレッシャー ポート …… P- 31
ガススプリング 20 …… P- 7
ガスタンクベント (AT …… P- 35
ガスタンクベント(AT …… P- 23
カップホルダ(GH …… P- 15
カバー(アイスボックス …… P- 23
カバー(ブスバ,BEP6P B …… P- 45
カバー(ブスバ,BEP6P R …… P- 45
カバー(ミゼット …… P- 3
カバー(メンテ,トイレボックス …… P- 21
カバー, ウィンドシールド …… P- 5
カバー, キャビン ライト …… P- 15
カバー, バスバー …… P- 45
カラーベース 1kGセット* …… P- 49
ガラス, テーブル …… P- 17
カンツウピース(1/2,SUS …… P- 25
ガンネル(Eガタ,アウタ 22M …… P- 7
ガンネル(Eガタ,インナ 22M …… P- 7
キー, キャビンドアロック …… P- 9
キカンシキイタ(M1KD …… P- 9
キャッチ 8 …… P- 7
キャップ(ホイール,ブランドナシ …… P- 29
キャップ, スイッチ …… P- 13
キャビネットASSY,バウバース …… P- 15
キュウオンザイ(T …… P- 7
キュウオンザイ(T …… P- 43
給排水キット …… P- 19
キングストンコックシクミ(15A …… P- 27
キングストンコックシクミ(15A …… P- 39
クッション 10 …… P- 7
クッション 10 …… P- 23
クッション(GR,3X25X1000 …… P- 3
クッション(GR,3X25X1000 …… P- 15
クッション, バース CTR …… P- 17
クッション, バース LH …… P- 17
クッション, バース RH …… P- 17
クランプ …… P- 9
クランプ …… P- 39
クランプ …… P- 41
クランプ, ホース …… P- 39
クリアバンポン 12.7X3.6 …… P- 7
クリアバンポン 12.7X3.6 …… P- 15
クリアバンポン 12.7X3.6 …… P- 21
クリート 10 …… P- 3
クリート 10 …… P- 9
クリップ …… P- 17
クリップ …… P- 31
クリップ …… P- 9
クリップ, ホース …… P- 37
クリヤー 1kGセット …… P- 49
グリル(ベンチレータ …… P- 7
グリル, エアコン …… P- 37
グリル, エアコン エアー アウトレット …… P- 37
ゲージ(トリム WC スタッド …… P- 13
ゲージ(フューエル WC スタッド …… P- 13
ケーブル, ショア パワー …… P- 47
ケーブル, スラスター (-) トゥー モーター ドライバー(M-) …… P- 43
ケーブル, ヒーターコントロール …… P- 37
ケーブルタイ 300 BK …… P- 19
警告ラベル トランサムラダー …… P- 11
警告ラベル バッテリー火気厳禁 …… P- 43
警告ラベル バッテリー火気厳禁 …… P- 45
警告ラベル 一酸化炭素中毒 …… P- 9
警告ラベル 燃料給油 …… P- 9
ゲルコート グレー 2L(インパラ) …… P- 49
ゲルコート コーラルホワイト 2L(インパラ) …… P- 49
ゲルコート チェリーブラック 1kg(ノンパラ) …… P- 49
ゲルコート ペールホワイト 2L (インパラ) …… P- 49
コシキ(プレッシャー,S …… P- 25
コック, ドレイン …… P- 39
コテイベルト(セイスイタンク …… P- 23
コテイマド (ウシロ,ウゲン …… P- 3
コテイマド (ウシロ,サゲン …… P- 3
コテイマド (マエ,ウゲン …… P- 3
コテイマド (マエ,サゲン …… P- 3
ゴムイタ T5X50 …… P- 23
コンタクター, スラスター …… P- 43
コンデンサー …… P- 39
コントローラー, モーター …… P- 43
コントロール ユニットASSY, シフト&スロットル …… P- 29
コントロール レバー ASSY …… P- 29
コンパス ASSY, ブラック …… P- 13
コンビネーション CAN メーター ASSY, W/O ビデオ …… P- 13
コンプレッサー ASSY, W/マグネット クラッチ …… P- 39

<さ～そ>

サーキット ブレーカー, ウォーター プルーフ …… P- 45
サーモスタット …… P- 37
ザガネ(セットキャップ 5 …… P- 7
ザガネ(セットキャップ 5 …… P- 17
ザガネ(セットキャップ 5 …… P- 29
ザガネ(マル 10 …… P- 17
ザガネ(マル 4 …… P- 9
ザガネ(マル 4 …… P- 15
ザガネ(マル 4 …… P- 25
ザガネ(マル 4 …… P- 27
ザガネ(マル 4 …… P- 43
ザガネ(マル 5 …… P- 3
ザガネ(マル 5 …… P- 7
ザガネ(マル 5 …… P- 9
ザガネ(マル 5 …… P- 15
ザガネ(マル 5 …… P- 19
ザガネ(マル 5 …… P- 21
ザガネ(マル 5 …… P- 23
ザガネ(マル 5 …… P- 35
ザガネ(マル 5 …… P- 43
ザガネ(マル 6 …… P- 9
ザガネ (マル 6 …… P- 13
ザガネ (マル 6 …… P- 15
ザガネ(マル 6 …… P- 17
ザガネ(マル 6 …… P- 23
ザガネ(マル 6 …… P- 35
ザガネ(マル 6 …… P- 37
ザガネ(マル 8 …… P- 3
ザガネ(マル 8 …… P- 5
ザガネ(マル 8 …… P- 7
ザガネ(マル 8 …… P- 19
ザガネ(マル 8 …… P- 23
ザガネ(マル 8 …… P- 41
ザガネ(マル,6.5X25X2 …… P- 9
ザガネ(マル,8.5X30X3 …… P- 3
ザガネ(マル,8.5X30X3 …… P- 9
サゲントウ(LED,HM T …… P- 3
サフェサー 1kGセット …… P- 49
サラコネジ(+アナ 4X20 …… P- 9
サラコネジ(+アナ 4X25 …… P- 9
サラコネジ(+アナ 5X20 …… P- 3
サラコネジ(+アナ 5X25 …… P- 7
サラコネジ(+アナ 5X25 …… P- 35
サラコネジ(+アナ 5X25 …… P- 3
サラコネジ(+アナ 5X30 …… P- 7
サラコネジ(+アナ 6X35 …… P- 17
シート クッション, LH …… P- 15
シート クッション, RH …… P- 15
シート バック, LH FR …… P- 15
シート バック, LH RR …… P- 15
シート(ゲージ …… P- 35
シート(サクションフィラーチューブ …… P- 35
シート, バルブ 1 …… P- 31
シート, バルブ 2 …… P- 31
シキイタ(バース …… P- 15
シキリイタ(アフトステーションボックス …… P- 29
シキリイタ(ナイソウザイ,ウゲン …… P- 17
シキリイタ(ナイソウザイ,サゲン …… P- 17
シャワー(ハンドヘルド T …… P- 23
ジョイント, スリー ウェイ …… P- 17
ジョイント, ホース …… P- 23
ジョイント, ホース …… P- 27
ショウカキ(DD-80 …… P- 7
ショックコードCMP …… P- 3
シリンダー ASSY, パワー ステアリング …… P- 31
シリンダー&キー セット …… P- 13
シングルポール ブレーカー 15A …… P- 47
スイッチ パネル ASSY, バッテリー …… P- 13
スイッチ パネルASSY, バックアップ …… P- 13
スイッチ ボックス, スラスター バッテリー …… P- 43
スイッチ, バッテリー …… P- 43
スイッチ, ビルジ ポンプ マニュアル …… P- 33
スイッチ, プッシュ …… P- 13
スイッチASSY, キル …… P- 29
スイミングプラットフォームラダー用ベルクロ …… P- 9
スイリョウチョウセイパイプ …… P- 7
水量調整プレート …… P- 7
スカイライトハッチ(SHB486X486 …… P- 3
スカッパ 3·1/2,SR …… P- 7
スカッパ ハンドルASSY …… P- 7
スカッパ(インスペクション,115 …… P- 15

スカッパ(スクリューアウト,4 ···· P- 23
スカッパ(スクリューアウト,4 ···· P- 27
スカッパ(デッキ 1･1/4 ···· P- 15
スカッパハンドル L500 ···· P- 7
スクリュー, W/ワッシャー ···· P- 39
スクリュー, タッピング ···· P- 37
スクリュー, パン ヘッド ···· P- 37
ステッカ(コンソール ···· P- 13
ステッカ(デッキ､ウゲン ···· P- 5
ステッカ(デッキ､サゲン ···· P- 5
ストライプテープ(デッキ ···· P- 5
ストレート(13X1/2NPT,6カク ···· P- 23
ストレート(13X1/2NPT,6カク ···· P- 25
ストレーナ, ビルジ ポンプ ···· P- 33
スプラッシュストップ(5116 ···· P- 35
スペーサ(ダクト ···· P- 19
スペーサ(フロートナットA ···· P- 15
スペーサ(フロートナットB ···· P- 15
スペーサ(ラッチ ···· P- 9
スライドベース(シート T ···· P- 17
スラスタASSY ···· P- 43
スルハル 1 ···· P- 19
スルハル 1/2 ···· P- 43
スルハル 3/4 ···· P- 19
スルハル(ギャクシベン,PL 38 ···· P- 23
スルハル(ホースヨウ,PL 16 ···· P- 23
スルハル(ホースヨウ,PL 16 ···· P- 43
スルハル(ホースヨウ,PL 16 ···· P- 37
スルハル(ホースヨウ,PL 19 ···· P- 33
スルハル(ホースヨウ,PL 19 ···· P- 41
セイスイタンク(56L ···· P- 23
セジメンター ASSY,フューエル ···· P- 35
セッチャクスポンジ ···· P- 3
セッチャクスポンジ ···· P- 7
セット キャップ カバー ···· P- 21
セット キャップ ワッシャー ···· P- 21
セット キャップ ワッシャー ···· P- 23
セット, カーリング スイッチ ···· P- 13
セット, カーリング スイッチ ···· P- 43
セットキャップ(4-5,IV ···· P- 7
セットキャップ(4-5,IV ···· P- 29
セットキャップ(4-5,IV ···· P- 17
セットキャップカバー ···· P- 15
セットキャップカバー ···· P- 23
セットキャップカバー ···· P- 45
セットキャップワッシャー ···· P- 45
セットキャップワッシャー ···· P- 15
センサー ASSY, ラダー アングル ···· P- 43
センダ(FO,L=450 ···· P- 35
ソウダキ(1STキット,T ···· P- 29
ソウダキ(2STキット,T ···· P- 29
ソケット(304,ネジ 3/8 ···· P- 11
ソケット(FOトリダシ,3/8X530 ···· P- 35
ソケット, AC100V ···· P- 47

＜た～と＞

ターミナル ASSY, バッテリー ネガティブ ···· P- 45
ターミナル ASSY, バッテリー ポジティブ ···· P- 45
ダクト, エアー ···· P- 37
ダクト, エアコン ···· P- 37
ダクト, エアコン No.2 ···· P- 37
ダクト, エアコン No.3 ···· P- 37
ダクトホース 76 ···· P- 19
タッセル ···· P- 17
タッセルRR ···· P- 17
タッピンネジ(サラ 3X12 ···· P- 3
タッピンネジ(サラ 3X12 ···· P- 7
タッピンネジ(サラ 3X12 ···· P- 13
タッピンネジ(サラ 3X12 ···· P- 19
タッピンネジ(サラ 3X16 ···· P- 15
タッピンネジ(サラ 3X16 ···· P- 23
タッピンネジ(サラ 3X8 ···· P- 15
タッピンネジ(サラ 4X20 ···· P- 15
タッピンネジ(サラ 4X20 ···· P- 21
タッピンネジ(サラ 4X20 ···· P- 23
タッピンネジ(サラ 4X25 ···· P- 7
タッピンネジ(サラ 4X25 ···· P- 15
タッピンネジ(サラ 4X25 ···· P- 45
タッピンネジ(サラ 4X30 ···· P- 15
タッピンネジ(サラ 4X55 ···· P- 15
タッピンネジ(サラ 5X25 ···· P- 7
タッピンネジ(サラ 5X25 ···· P- 29
タッピンネジ(サラ 5X25 ···· P- 17
タッピンネジ(サラ 6X30 ···· P- 17
タッピンネジ(トラス 3X10 ···· P- 3
タッピンネジ(トラス 3X10 ···· P- 15
タッピンネジ(トラス 3X10 ···· P- 17
タッピンネジ(トラス 4X10 ···· P- 13
タッピンネジ(トラス 4X16 ···· P- 7
タッピンネジ(トラス 4X16 ···· P- 19
タッピンネジ(トラス 4X16 ···· P- 21
タッピンネジ(トラス 4X16 BK ···· P- 45
タッピンネジ(トラス 4X20 ···· P- 7
タッピンネジ(トラス 4X20 ···· P- 23
タッピンネジ(トラス 4X20 ···· P- 27
タッピンネジ(トラス 4X20 ···· P- 29
タッピンネジ(トラス 4X20 ···· P- 45
タッピンネジ(トラス 4X20 BK ···· P- 15
タッピンネジ(トラス 4X20 BK ···· P- 29
タッピンネジ (トラス 4X25 ···· P- 7
タッピンネジ(トラス 4X25 ···· P- 15
タッピンネジ(トラス 4X25 ···· P- 33
タッピンネジ(トラス 4X30 ···· P- 15
タッピンネジ(トラス 4X30 ···· P- 7
タッピンネジ(トラス 5X12 ···· P- 21
タッピンネジ(トラス 5X16 ···· P- 7
タッピンネジ(トラス 5X20 ···· P- 15
タッピンネジ (トラス 5X20 ···· P- 19
タッピンネジ(トラス 5X20 ···· P- 23
タッピンネジ(トラス 5X20 ···· P- 45
タッピンネジ(トラス 5X30 ···· P- 7
タッピンネジ(トラス 6X20 ···· P- 37
タッピンネジ(トラス 6X20 ···· P- 39
タッピンネジ(トラス 6X25 ···· P- 9
タッピンネジ(トラス 6X25 ···· P- 15
タッピンネジ(トラス 6X25 ···· P- 23
タッピンネジ(トラス 6X25 ···· P- 25
タッピンネジ(トラス 8X20 ···· P- 37
タッピンネジ(ナベ 2.5X10 ···· P- 21
タッピンネジ(ナベ 3X12 ···· P- 7
タッピンネジ(ナベ 3X12 ···· P- 21
タッピンネジ(ナベ 4X16 ···· P- 3
タッピンネジ(ナベ 4X20 ···· P- 11
タッピンネジ(ナベ 4X20 ···· P- 19
タッピンネジ(ナベ 5X20 ···· P- 43
タップ, シャワー ···· P- 23
タンク, ウィンドウ ウォッシャ ···· P- 17
タンク, レシーバー ···· P- 39
ダンネツザイ(ドウカン1/2ヨウ ···· P- 41
ダンネツザイ(ドウカン3/8ヨウ ···· P- 41
ダンネツザイ(ドウカン5/8ヨウ ···· P- 41
チャージャ, バッテリ ···· P- 47
チャージャー, サブ バッテリー ···· P- 43
チューブ, アダプター ···· P- 39
チューブ, アダプター ···· P- 41
チューブ, サクション, No.1 ···· P- 39
チューブ, サクション, No.5 ···· P- 39
チューブ, ディスチャージ ···· P- 41
チューブ, ディスチャージ, No.1 ···· P- 39
チューブ, ディスチャージ, No.3 ···· P- 39
チューブ, ディスチャージ, No.6 ···· P- 39
チューブ, プレッシャー フィード ···· P- 31
チューブ, リキッド ···· P- 41
チューブ, リターン No.1 ···· P- 31
ツギメカバー(Eガタガンネル ···· P- 7
ディスプレイ, TVAS ···· P- 43
テープライト(LED 600,12V ···· P- 15
テープライト(LED 600,12V ···· P- 17
デスペタル, キャビン テーブル ···· P- 17
デッキスカッパ(W-38,B ···· P- 23
デッキプレート 7 ···· P- 9
ドア (カタビキ ···· P- 9
ドアASSY, トイレット ···· P- 21
ドウカン 1/2 ···· P- 41
ドウカン 3/8 ···· P- 41
ドウカン 5/8 ···· P- 41
トップ パネル, テーブル ···· P- 17
ドライバー シートASSY ···· P- 17
トラスコネジ(+アナ 4X25 ···· P- 15
トラスコネジ(+アナ 4X25 ···· P- 43
トラスコネジ(+アナ 4X40 ···· P- 25
トラスコネジ(+アナ 4X40 ···· P- 27
トラスコネジ(+アナ 5X16 ···· P- 21
トラスコネジ(+アナ 5X16 ···· P- 23
トラスコネジ(+アナ 5X20 ···· P- 19
トラスコネジ(+アナ 5X30 ···· P- 3
トラスコネジ(+アナ 6X20 ···· P- 15
トラスコネジ(+アナ 6X20 ···· P- 9
トラスコネジ(+アナ 6X25 ···· P- 15
トラスコネジ(+アナ 6X30 ···· P- 35
トラスコネジ(+アナ 6X40 ···· P- 37
トリツケイタ(ノズル ···· P- 3
トリツケカナグ(アイスボックス ···· P- 23
トリツケザ(スルハル,15A ···· P- 27
トリツケザ(スルハル,15A ···· P- 39
トリツケザ(トイレスルハル,1 ···· P- 19
トリツケザ(トイレスルハル,3/4 ···· P- 19
トリツケダイ(シツナイキ,ヒダリ ···· P- 37
トリツケダイ(シツナイキ,ミギ ···· P- 37
トリムゴム(WH ···· P- 15
トリムゴム(WH 12.7 ···· P- 21
トリムゴム(WH 8 ···· P- 15
ドレン, フラット ヘッド ···· P- 23
ドレンプラグ 23 ···· P- 7

＜な～の＞

ナイソウザイ(1 T ···· P- 17
ナイソウザイ(1 T ···· P- 29
ナイソウザイ(2 T ···· P- 17
ナイソウパネル(バーステンジョウ ウゲン ···· P- 17
ナイソウパネル(バーステンジョウ サゲン ···· P- 17
ナイロンナット M 4 ···· P- 15
ナイロンナット M 5 ···· P- 3
ナイロンナット M 5 ···· P- 7
ナイロンナット M 5 ···· P- 9
ナイロンナット M 5 ···· P- 15
ナイロンナット M 8 ···· P- 7
ナイロンナット M5 ···· P- 3
ナカセン(エンビカン,VU40 ···· P- 3
ナカセン(エンビカン,VU40 ···· P- 41
ナット ···· P- 41
ナット 1/2 ···· P- 41
ナット 10 ···· P- 17
ナット 3/8 ···· P- 41
ナット 4 ···· P- 9
ナット 4 ···· P- 25
ナット 4 ···· P- 27
ナット 5 ···· P- 7
ナット 5 ···· P- 19
ナット 5 ···· P- 21
ナット 5 ···· P- 23
ナット 5 ···· P- 35
ナット 5 ···· P- 43
ナット 5 ···· P- 3
ナット 5/8 ···· P- 41
ナット 6 ···· P- 9
ナット 6 ···· P- 15
ナット 6 ···· P- 17

ナット 6 ···· P- 23
ナット 6 ···· P- 37
ナット 6 ···· P- 35
ナット 8 ···· P- 3
ナット 8 ···· P- 7
ナット 8 ···· P- 9
ナット 8 ···· P- 19
ナット 8 ···· P- 23
ナット 8 ···· P- 41
ナット, W/ワッシャー ···· P- 43
ナット4 ···· P- 43
ナットキャップ 10 ···· P- 17
ナットキャップ 4 ···· P- 9
ナットキャップ 4 ···· P- 43
ナットキャップ 4 ···· P- 15
ナットキャップ 5 ···· P- 7
ナットキャップ 6 ···· P- 17
ナベコネジ(+アナ 5X25 ···· P- 37
ナベコネジ(+アナ 5X40 ···· P- 43
ニップル ···· P- 39
ノズル(スプレー, 3/4 ···· P- 27
ノズル, ウィンドウ ウォッシャー ···· P- 3

<は～ほ>

パーツ, クーリング ユニット ···· P- 39
ハイスイコウASSY(Hガタ WH ···· P- 7
ハイスイミゾカバー ···· P- 7
パイプ(ドレン,1/2 ···· P- 23
パイプ(フィラー,L ···· P- 35
パイプ, ウォーター インレット ···· P- 39
パイプ, ウオーター ジョイント ···· P- 37
バウパルピット ···· P- 3
バウローラ(90104 ···· P- 3
ハクトウ(LED,HM T ···· P- 3
バスバー ···· P- 45
バスバー ···· P- 47
パッキン 5X10 ···· P- 21
パッキン(GR,10X15 ···· P- 7
パッキン(GR,10X15 ···· P- 15
パッキン(GR,10X15 ···· P- 43
パッキン(Mガタ ···· P- 7
ハッチ(シンク ···· P- 21
ハッチ(トイレバルブ ···· P- 21
ハッチロック ···· P- 21
パッド ···· P- 19
バネ ザガネ 5 ···· P- 3
バネ ザガネ 10 ···· P- 17
バネ ザガネ 4 ···· P- 9
バネ ザガネ 4 ···· P- 15
バネ ザガネ 4 ···· P- 25
バネ ザガネ 4 ···· P- 27
バネ ザガネ 4 ···· P- 43
バネ ザガネ 5 ···· P- 3
バネ ザガネ 5 ···· P- 7
バネ ザガネ 5 ···· P- 9
バネ ザガネ 5 ···· P- 15
バネ ザガネ 5 ···· P- 19
バネ ザガネ 5 ···· P- 21
バネ ザガネ 5 ···· P- 23
バネ ザガネ 5 ···· P- 35
バネ ザガネ 5 ···· P- 43
バネ ザガネ 6 ···· P- 9
バネ ザガネ 6 ···· P- 13
バネ ザガネ 6 ···· P- 15
バネ ザガネ 6 ···· P- 17
バネ ザガネ 6 ···· P- 23
バネ ザガネ 6 ···· P- 35
バネ ザガネ 6 ···· P- 37
バネ ザガネ 8 ···· P- 3
バネ ザガネ 8 ···· P- 7
バネ ザガネ 8 ···· P- 9
バネ ザガネ 8 ···· P- 19
バネ ザガネ 8 ···· P- 23
バネ ザガネ 8 ···· P- 37
バネ ザガネ 8 ···· P- 41
バネ ザガネ 8 ···· P- 5
パネル ASSY, コントロール ···· P- 37
パネル(ブレーカ,A ···· P- 45
パネル, AC サーキット ブレーカ ···· P- 47
パネル, タッチ, スラスター ···· P- 43
パネル, ビルジアラーム ···· P- 13
バルブ ASSY, ウォーター ···· P- 37
バルブ, ウォッシャ ホース, ノンリターン ···· P- 17
バルブ, ライト, DC12V ···· P- 21
バンド, アウトサイド ユニット ···· P- 39
ハンドル(フロアハッチ ···· P- 15
ハンドル, AC 100V スイッチ ···· P- 17
ハンドル, AC100V スイッチ ···· P- 19
ハンドレール 270-30 ···· P- 9
ハンドレール 270-30 ···· P- 15
ハンドレール 270-30 ···· P- 21
ハンドレール(SOR-BL ···· P- 13
ハンドレール(ルーフ,ウゲン ···· P- 5
ハンドレール(ルーフ,サゲン ···· P- 5
バンポン 20.6X7.6 ···· P- 9
ヒータコック 3/8 ···· P- 11
ヒューズ 15A ···· P- 37
ヒューズ 20A ···· P- 37
ヒューズ 7.5A ···· P- 37
ヒューズ ブロック ···· P- 37
ヒューズ ブロック ···· P- 45
ヒューズ, 10A ···· P- 45
ヒューズ, 15A ···· P- 45
ヒューズ, 5A ···· P- 45
ヒューズ, ANL,250A ···· P- 43
ヒューズ, ANL,325A ···· P- 43
ヒューズ, ブロック マキシ ···· P- 43
ヒューズ, ホルダー ···· P- 43
ヒューズ, マキシ, 60A ···· P- 43
ビルジ アラーム センサー ···· P- 13
ビルジポンプ(BP2052 ···· P- 33
ヒンジ ···· P- 9
ヒンジ(ステンレス,28400 ···· P- 3
ヒンジ(ステンレス,28400 ···· P- 7
ヒンジ(ステンレス,40X60 ···· P- 21
ヒンジ(ステンレス,40X60 ···· P- 23
ファン, ブロワ ···· P- 37
フィッティング(エルボ,タンク ···· P- 23
フィラー, フーエル, ディーゼル ···· P- 35
フィルター ···· P- 27
フィルター ···· P- 39
フィルター, エア ···· P- 37
フィン, トイレット アウター ···· P- 15
フィン, バース ···· P- 15
フィン,キャビン LH ···· P- 15
フィン,キャビン RH ···· P- 15
プーリー サブASSY, アイドル ···· P- 39
プーリー, クランクシャフト ···· P- 39
フォーセット T ···· P- 23
ブザー ASSY ···· P- 13
ブスバ(BEP,6P T ···· P- 45
フタ(Oリング付) ···· P- 7
ブッシュ 4 ···· P- 29
ブッシュ(ワンタッチ,1520 ···· P- 7
ブッシング 3/8X1/4 ···· P- 35
ブラケット(LLCタンク ···· P- 9
ブラケット(PSタンク ···· P- 9
ブラケット(テープライト ···· P- 15
ブラケット(ブロア ···· P- 19
ブラケット(モニタ,TVAS ···· P- 43
ブラケット(ワイパーモータ,ウゲン ···· P- 3
ブラケット(ワイパーモータ,サゲン ···· P- 3
ブラケット, フィルター ···· P- 27
ブラケット, フィルター ···· P- 39
ブラケット, フューエル セジメンター ···· P- 35
ブラケット, ラジエーター リザーブ タンク ···· P- 9
ブラケット, ラダー アングル センサー ···· P- 43
ブレーカ(ETA,10A ···· P- 45
ブレーカ(ETA,15A ···· P- 45
ブレーカ(ETA,25A ···· P- 45
ブレーカ(ETA,5A ···· P- 45
ブレーカ(ETA,7A ···· P- 45
ブレーカ(SAN,30A ···· P- 45
プレート ···· P- 37
プレート(バウローラ ···· P- 3
プレート, AC100V スイッチ ···· P- 17
プレート, AC100V スイッチ ···· P- 19
プレート, AC100V ソケット ···· P- 47
プレート, クォーラム インフォメーション ···· P- 9
ブレード, ワイパー ···· P- 3
プレートキー(デッキフィル ···· P- 25
フレーム, AC100V スイッチ ···· P- 17
フレーム, AC100V スイッチ ···· P- 19
ブロア 12V ···· P- 19
ブロア(24V-5A,T ···· P- 43
フロントマド (ウゲン ···· P- 3
フロントマド (サゲン ···· P- 3
ベース(キーシリンダ ···· P- 13
ベース, アウトサイド ユニット ···· P- 39
ベース, バルブ ···· P- 37
ペーパホルダ ···· P- 19
ベゼル, スイッチ ···· P- 11
ベゼル, スイッチ ···· P- 13
ベゼル, スイッチ ···· P- 27
ベルト(コテイ,L1150 ···· P- 45
ベルト, V-リブド ···· P- 39
ベンチレータ(ルーバ,D105 ···· P- 19
ベンチレータメッシュ(ウゲン ···· P- 7
ベンチレータメッシュ(サゲン ···· P- 7
ホイール ホンタイ(T ···· P- 29
ホイール ホンタイ(T2 ···· P- 29
ホイール ホンタイ(ノブナシ 13.5 ···· P- 29
ホース ジョイント, 3ウェイ ···· P- 25
ホース ジョイント, ディファレント シャープ ···· P- 33
ホース(コイル, ノズル 3/4 ···· P- 27
ホース(スプリング 15 ···· P- 19
ホース(スプリング 19 ···· P- 27
ホース(スプリング 19 ···· P- 39
ホース(スプリング 25 ···· P- 19
ホース(タイユ 12X2B ···· P- 25
ホース(タイユ 15X2B ···· P- 33
ホース(タイユ 15X2B ···· P- 35
ホース(タイユ 19X2B ···· P- 33
ホース(タイユ 50X2P ···· P- 35
ホース(タイユ 7X1B ···· P- 35
ホース(タイユ 9X1B ···· P- 35
ホース(ヒータ 13 ···· P- 41
ホース(ブレード 12 ···· P- 25
ホース(ブレード 12 ···· P- 27
ホース(ブレード 15 ···· P- 23
ホース(ブレード 15 ···· P- 37
ホース(ブレード 15 ···· P- 43
ホース(ブレード 25 ···· P- 23
ホース(ブレード 38 ···· P- 23
ホース, ウィンドウ ウォッシャ ···· P- 17
ホース, エアコン アウトサイド ···· P- 39
ホース, エアコン ガス No.21 ···· P- 39
ホース, エアコン ガス No.31 ···· P- 39
ホース, サクション ···· P- 31
ホース, サクション, No.2 ···· P- 39
ホース, ディスチャージ, No.2 ···· P- 39
ホース, ラバー ···· P- 9
ホース, リザーブ タンク ···· P- 31
ホースクリップ 10(14-27 ···· P- 23
ホースクリップ 10(14-27 ···· P- 27
ホースクリップ 10(14-27 ···· P- 33
ホースクリップ 10(14-27 ···· P- 35

ホースクリップ 10(14-27 ···· P- 37
ホースクリップ 10(14-27 ···· P- 39
ホースクリップ 10(14-27 ···· P- 43
ホースクリップ 12 (17-32) ···· P- 19
ホースクリップ 12(17-32 ···· P- 27
ホースクリップ 12(17-32 ···· P- 33
ホースクリップ 16(21-38 ···· P- 11
ホースクリップ 16(21-38 ···· P- 37
ホースクリップ 16(21-38 ···· P- 39
ホースクリップ 24 (27-51 ···· P- 23
ホースクリップ 24 (27-51) ···· P- 19
ホースクリップ 32(40-64 ···· P- 35
ホースクリップ 4(6-15 ···· P- 35
ホースジョイント, ディファレント シャープ ···· P- 23
ホースツギテ (L,25 ···· P- 19
ホースニップル (L 1/2X16 ···· P- 35
ホースニップル 1/2X14 ···· P- 23
ホースニップル 1/2X16 ···· P- 43
ホースニップル 3/8X10.5 ···· P- 35
ホースニップル 3/8X12 ···· P- 11
ホースニップル(L 1/2X12 ···· P- 25
ホースニップル(L 1/2X12 ···· P- 27
ホースニップル(L 1/2X14 ···· P- 25
ホースニップル(L 1/2X16 ···· P- 23
ホースニップル(L 1/4X8 ···· P- 35
ホースニップル(L 1X25 ···· P- 19
ボールバルブ 1 ···· P- 19
ボールバルブ 1/2 ···· P- 43
ボールバルブ 3/4 ···· P- 19
ボールバルブ 3/8 ···· P- 35
ホキョウイタ(AL,170X400X6 ···· P- 9
ホースクリップ 16 ···· P- 35
ボタン ···· P- 17
ボタン ···· P- 29
ボックス(エアコンダクト ···· P- 37
ボックス(エアコンダクト,シングル ···· P- 37
ボックス, エアコン ダクト ···· P- 37
ボディ, ライト スイッチ, AC100V ···· P- 17
ボディ, ライト スイッチ, AC100V ···· P- 19
ボディー, カーリング スイッチ ···· P- 11
ボディー, カーリング スイッチ ···· P- 13
ボディー, スイッチ, ビルジ ポンプ マニュアル ···· P- 33
ボデー, カーリング スイッチ ···· P- 27
ポリ容器 (2L用) ···· P- 49
ホルダー ASSY, スイミング プラット フォーム ラダー ···· P- 9
ホルダー, レシーバー ···· P- 39
ボルト ···· P- 39
ボルト ···· P- 41
ボルト ···· P- 43
ボルト 8X80 ···· P- 7
ボルト 6X16 ···· P- 13
ボルト 6X25 ···· P- 17
ボルト 8X20 ···· P- 37
ボルト 8X30 ···· P- 5
ボルト 8X30 ···· P- 41
ボルト 8X35 ···· P- 19
ボルト 8X40 ···· P- 23
ボルト 8X50 ···· P- 3
ボルト(ストッパ,10X40 ···· P- 17
ボルト, W/ワッシャー ···· P- 39
ボルト, フランジ ···· P- 35
ボルト, フランジ ···· P- 39
ボルト, ユニオン ···· P- 31
ボルト, ワッシャー ベースド ヘッド ヘキサゴン ···· P- 39
ポンプ ASSY ···· P- 27
ポンプ ASSY, ウォーター ···· P- 39
ポンプ(プレッシャー,S 12BS ···· P- 25

<ま～も>

マリントイレ(デンドウ H,12V ···· P- 19
マルサラコネジ(+アナ 3X 6 BZ ···· P- 45
マルサラコネジ(+アナ 8X35 ···· P- 3
マルサラコネジ(+アナ 8X35 ···· P- 9
メタリックエコールシルバー 480ml ···· P- 49
メッシュスクリーン ···· P- 27
メッシュスクリーン ···· P- 39
モーターASSY ···· P- 37
モーターアッセンブリー ···· P- 19

<や～よ>

ヤンマーエコールシルバーM 4kg ···· P- 49
ユアツホース 1/4 ···· P- 29
ユニオン, プレッシャー ポート ···· P- 31
ユニオン, リターン ポート ···· P- 31
ユニット ASSY, エアコン インサイド ···· P- 37

<ら～ろ>

ライト サブASSY, LED, DC12V ···· P- 11
ライト サブASSY, インディレクト, DC12V ···· P- 15
ライトサブASSY, インディレクト, DC12V ···· P- 15
ラダーASSY, スイミング プラット フォーム ···· P- 9
ラッチ(ラウンドスラム,43 ···· P- 9
ラベル ウォータ コーション ···· P- 19
ラベル 磁気コンパス ···· P- 43
ラベル(アクセサリ ···· P- 45
ラベル(ウィンドラス ···· P- 45
ラベル(エアコン ···· P- 37
ラベル(エアコン ···· P- 45
ラベル(ケイコク,マリントイレ ···· P- 19
ラベル(チュウイ ハッチハソン ···· P- 3
ラベル(トイレシヨウホウ,ヒタチ ···· P- 19
ラベル(ドライブ ···· P- 45
ラベル(ブレーカ ···· P- 45
ラベル, エンジン スタート ノーティス ···· P- 13
ラベル, ドライビング コーション ···· P- 13
ラベル, リモート コントロール コーション ···· P- 13
ラベル, ウォーター コーション ···· P- 23
ラベル, エンジン R.P.M ノーティス ···· P- 13
ラベル, エンジン スタート ノーティス ···· P- 13
ラベル, キャビン ドア コーション ···· P- 17
ラベル, コントロール レバー コーション ···· P- 13
ラベル, シンボル ロゴ ···· P- 9
ラベル, スイミング プラットホーム ラダー コーション ···· P- 11
ラベル, スカイライト ハッチ コーション ···· P- 3
ラベル, スラスター バッテリー ノーティス ···· P- 13
ラベル, スラスター パネル コーション ···· P- 13
ラベル, スリング ポイント インフォメーション ···· P- 3
ラベル, ドライブ アシスト システム コーション ···· P- 13
ラベル, ドライブ オイル インフォメーション ···· P- 9
ラベル, ネーム ロゴ, PONAM28V ···· P- 9
ラベル, バーチャル アンカー システム コーション, No.1 ···· P- 13
ラベル, パーティション コーション ···· P- 9
ラベル, バックアップ パネル コーション ···· P- 13
ラベル, ハンドレール ドア コーション ···· P- 9
ラベル, フィッシング ギャレー コーション ···· P- 23
ラベル, エレクトリック コーション ···· P- 13
ラベル, バーチャル アンカー システム コーション, No.2 ···· P- 43
リザーバー ASSY, オイル ···· P- 31
リザーブ タンク ASSY, ラジエーター ···· P- 9
リレー ···· P- 37
リレー, バッテリー ···· P- 45
リング, O ···· P- 31
リング, O (φ1/2") ···· P- 41
リング, O (φ3/8") ···· P- 41
リング, O (φ5/8") ···· P- 41
ルームライト(LED,6000l ···· P- 21
レール ストップ ···· P- 17
レール ランナー ···· P- 17
レジスタ, ブロワ ···· P- 37
ロック セット ···· P- 3
ロック セット ···· P- 7
ロック, キャビンドア ···· P- 9

<わ～ん>

ワイパーモーター ASSY ···· P- 3
ワッシャー ···· P- 39
ワッシャー ···· P- 41
ワッシャー, プレート ···· P- 43

<A～Z, 数字>

AC 電圧計 AC 0-150V ···· P- 47
AC 漏電ブレーカー 120VAC 30A 2ポール ···· P- 47
Bリベット(マル 4.8X8.0 S ···· P- 3
CANゲートウェイ ···· P- 29
ECU, TVAS ···· P- 43
I/F ユニット, スラスター ···· P- 43
Oリング(インナーナット用) ···· P- 7
Oリング(フタ用) ···· P- 7
Uボルト8X40 W ···· P- 3

2016年 5月　初版

〔無断転載を禁ず〕

PONAM-28V　パーツカタログ

編集・発行　トヨタ自動車株式会社　新事業統括部マリン事業室
愛知県豊田市トヨタ町１番地

M24-PC10[G1003](A)