TOYOTA MARINE

PONAM-31

Parts Catalog

ま　え　が　き

このパーツカタログには、PONAM - 31の使用部品を収録してあります。
部品をご注文の際は、このパーツカタログをご参照の上、部品番号、部品名、数量を正確にご指示下さい。

パーツカタログ使用上の注意

１．このパーツカタログは、発行時点の生産艇の使用部品を記載してありますがその後の部品追加変更につきましては、本書の内容と異なることがありますので予めご承知ください。

２．カーペット・クッション等、生地物において、デザイン等の変更により予告なく類似品での供給を行う事がありますので、予めご承知ください。

３．このパーツカタログにおける部品のRH（右）、LH（左）は船体の船首を前方として区別してあります。

４．イラストは可能な限り類似モデルのものを流用する場合があります。従って形状・取付位置が現物と多少異なる場合がありますのでご承知ください。

５．リストの「備考」欄に「共販」と記されている部品については、共販店取扱い部品の注文をトヨタマリンで引き受け、お客様まで配送いたします。
必ず共販店扱い専用の注文書をご使用下さい。

６．リストの「備考」欄に対象艇の製造番号が記されています。
例：[F1103～F1110]
部品をご注文の際は艇の船体識別番号プレートに記された製造番号をご確認下さい。

船体識別番号プレート

JP - TMA F1103 C 1 11

製造番号

略語説明

略語	説明	略語	説明
AC	エアコンディショナーの略	J/T	Joyful Talk の略
ASSY	Assembly の略	L/H	Lower Helm の略
CTR	Centerの略：中央	L=	Length= の略
ECU	Electronic Control Unitの略	LH	Left Hand の略：左側
EDU	Electronic Driver Unitの略	P/S	Power Steering の略
F/B	Fly Bridge の略	RH	Right Hand の略：右側
F/D	Flow Divider の略	RR	Rearの略：後側
FR	Frontの略：前側	W/	With の略

目次

Fig. 1 フロントデッキ …… 2
Fig. 2 アフトデッキ(1)…… 4
Fig. 3 アフトデッキ(2) …… 6
Fig. 4 フライブリッジ …… 8
Fig. 5 フライブリッジメーターパネル…… 10
Fig. 6 ロアヘルムメーターパネル …… 12
Fig. 7 室内装備品(1)…… 14
Fig. 8 室内装備品(2)…… 16
Fig. 9 室内装備品(3)…… 18
Fig. 10 電子リモコン …… 19
Fig. 11 ワイパー＆ホーン…… 20
Fig. 12 マリントイレ＆ブロア …… 22
Fig. 13 清水システム…… 23
Fig. 14 デッキウォッシュシステム(オプション) …… 24
Fig. 15 マニュアルステアリング…… 26
Fig. 16 パワーステアリング…… 28
Fig. 17 ビルジポンプ…… 29
Fig. 18 フライブリッジ、アフトデッキ、ギャレー排水配管…… 30
Fig. 19 フューエルライン …… 32
Fig. 20 主機駆動式エアコン(室内部品)
[～ F1193]、[F1194 ～]：Ｓグレード … 34
Fig. 21 主機駆動式エアコン(室内部品)
[F1194 ～]：Ｘグレード … 36
Fig. 22 主機駆動式エアコン(室外部品)(1) …… 38
Fig. 23 主機駆動式エアコン(室外部品)(2) …… 40
Fig. 24 陸電式エアコン(オプション)…… 41
Fig. 25 オーディオ＆ジョイフルトーク(オプション) …… 42
Fig. 26 いけす(オプション) …… 44
Fig. 27 オートフラップ(オプション)(油圧式)…… 46
Fig. 28 オートフラップ(オプション)(電動式)…… 48
Fig. 29 トヨタドライブアシスト・トヨタバーチャルアンカーシステム
(オプション) … 50
Fig. 30 電源装置＆ワイヤーハーネス …… 52
Fig. 31 AC電源(オプション)…… 54
Fig. 32 塗料・ゲルコート…… 56
品番INDEX …… 57
品名INDEX …… 61

イラスト目次

Fig.1 フロントデッキ P.2

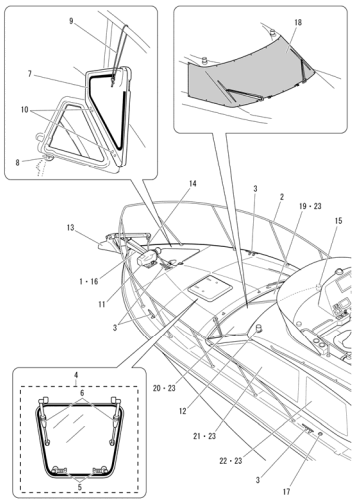

Fig.2 アフトデッキ（1） P.4

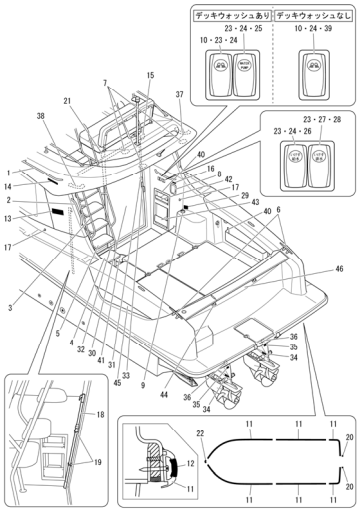

Fig.3 アフトデッキ（2） P.6

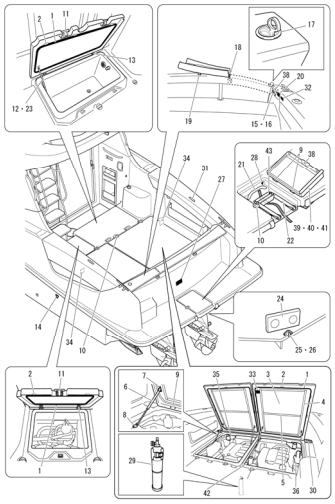

Fig.4 フライブリッジ P.8

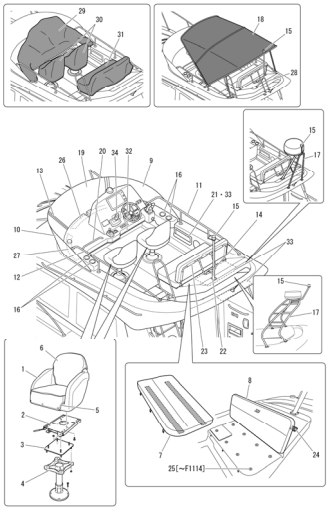

Fig.5 フライブリッジメーターパネル P.10

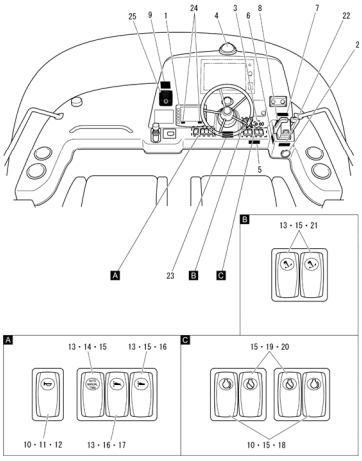

Fig.6 ロアヘルムメーターパネル P.12

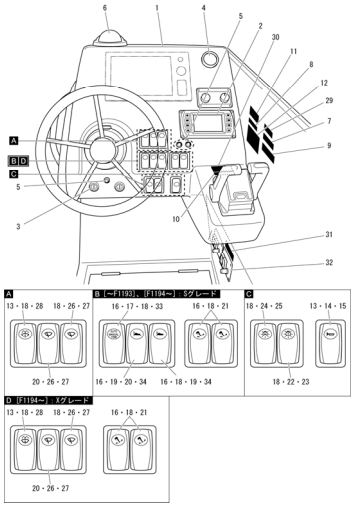

Fig.7 室内装備品（1） P.14

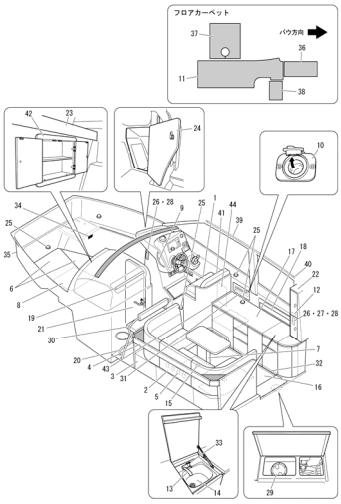

Fig.8 室内装備品（2） P.16

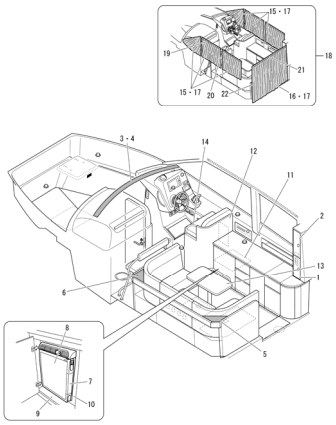

Fig. 9 室内　装備品(3) P.18

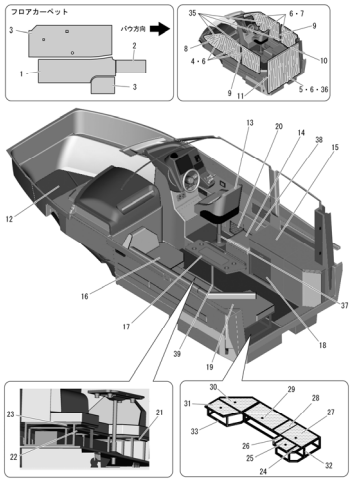

イラスト目次

Fig. 10 電子リモコン ····· P.19

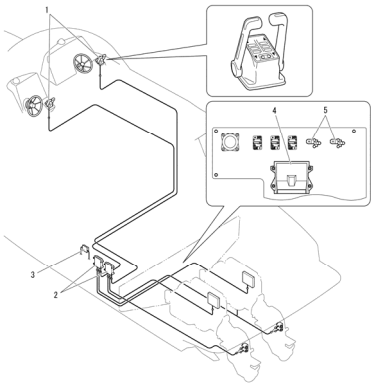

Fig. 11 ワイパー＆ホーン ····· P.20

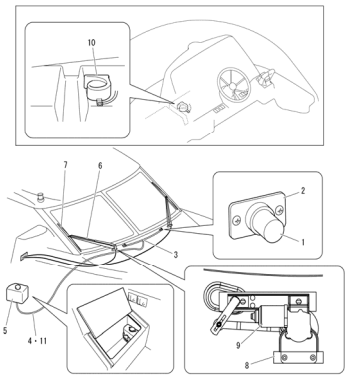

Fig. 12 マリントイレ＆ブロア ····· P.22

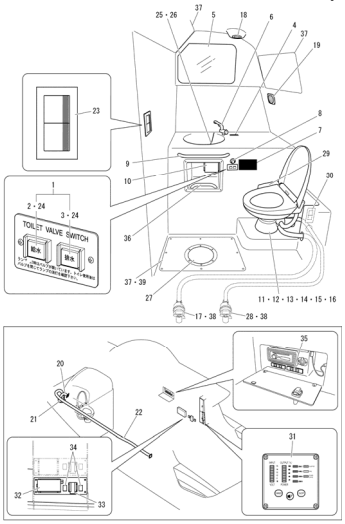

Fig. 13 清水システム ····· P.24

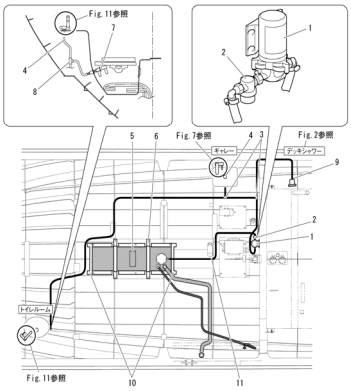

Fig. 14 デッキウォッシュシステム（オプション）····· P.25

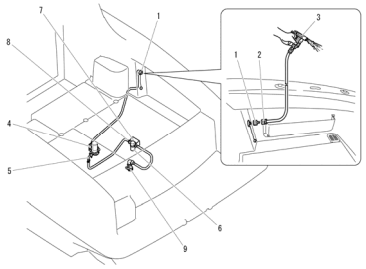

Fig.15 マニュアルステアリング ····· P.26

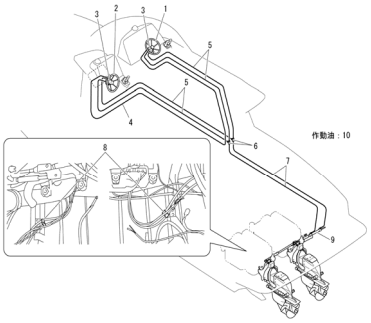

Fig.16 パワーステアリング ····· P.28

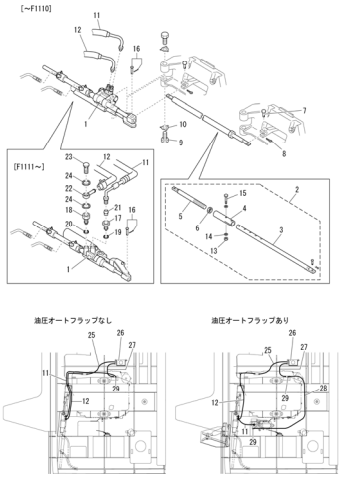

Fig.17 ビルジポンプ ····· P.30

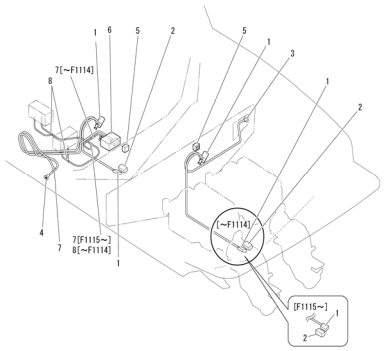

Fig.18 フライブリッジ、アフトデッキ、ギャレー排水配管····· P.31

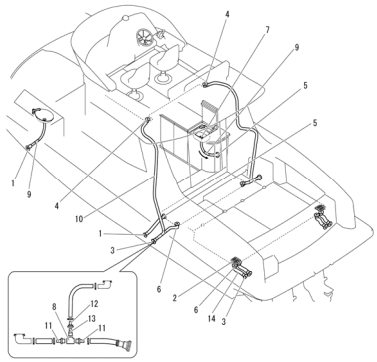

イラスト目次

Fig.19 フューエルライン ・・・・・・・・・・・・・・・・・・・・・・・・・ P.32

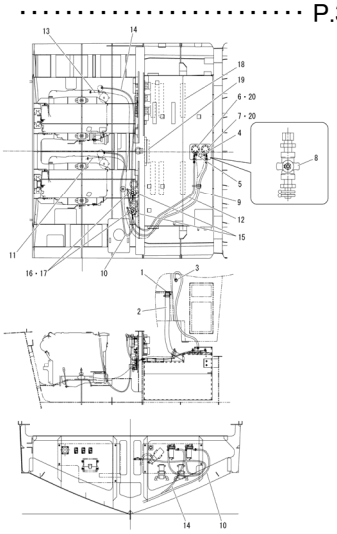

Fig.20 主機駆動式エアコン（室内部品）[～F1193]、[F1194～]：Sグレード‥P.34

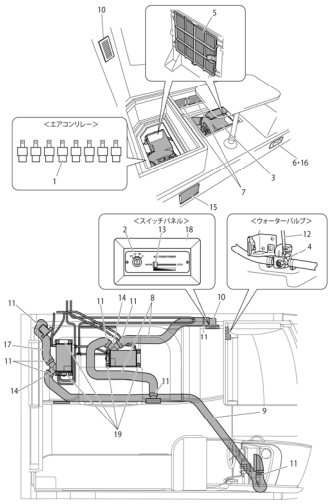

Fig.21 主機駆動式エアコン（室内部品）[F1194～]：Xグレード・・・・・・P.36

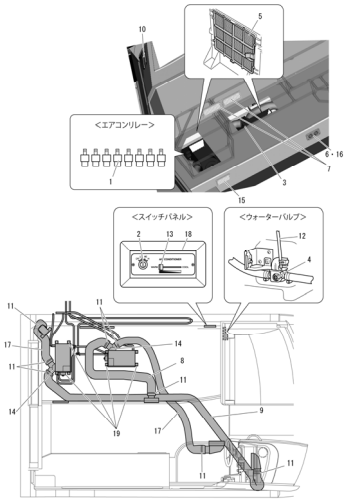

Fig.22 主機駆動式エアコン（室外部品）（1）・・・・・・・・・・・・・・・・・・・・・・・・・ P.38

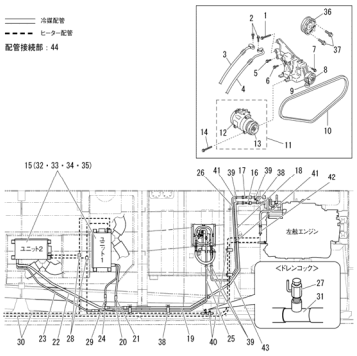

Fig.23 主機駆動式エアコン（室外部品）（2）・・・・・・・・・・・・・・・・・・・・・・・・・ P.40

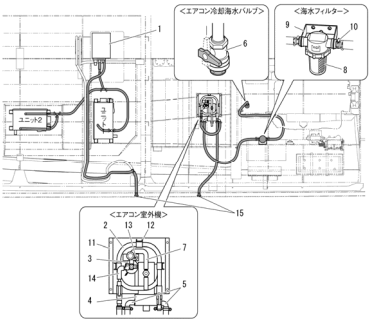

Fig.24 陸電式エアコン(オプション)・・・・・・・・・・・・・・・・・・・・・・・・・ P.41

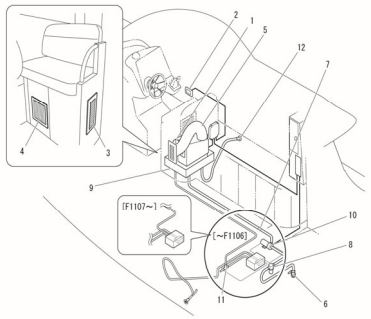

Fig.25 オーディオ＆ジョイフルトーク（オプション）・・・・・・・・・・・・・・・・ P.42

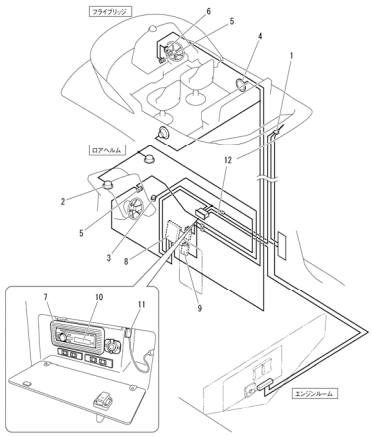

Fig.26 いけす(オプション)・・・・・・・・・・・・・・・・・・・・・・・・・ P.44

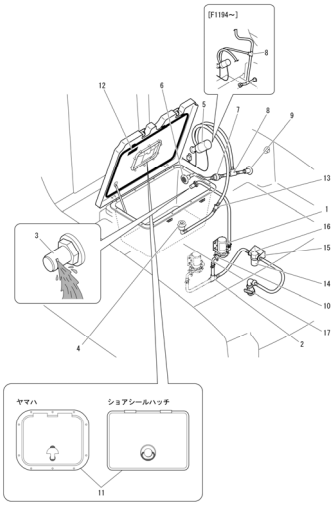

Fig.27 オートフラップ(オプション)(油圧式)・・・・・・・・・・・・・・・・・・・・・・・・・ P.46

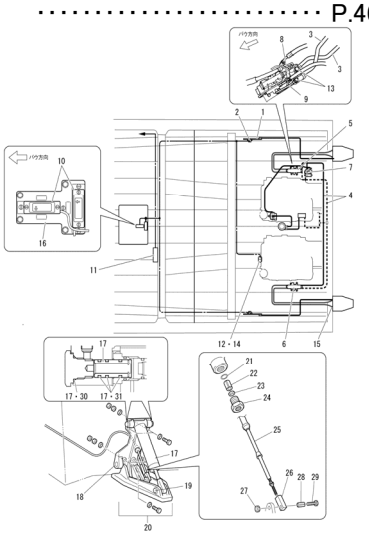

イラスト目次

Fig.28 オートフラップ(オプション)(電動式) ・・・・・・・・・・・・・・・・・・・・・・・・ P.48

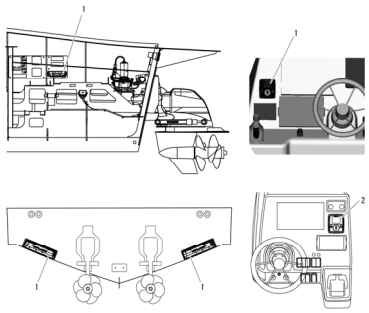

Fig.29 トヨタドライブアシスト・トヨタバーチャルアンカーシステム(オプション)・・・・・・・・・・・・・・・・P.50

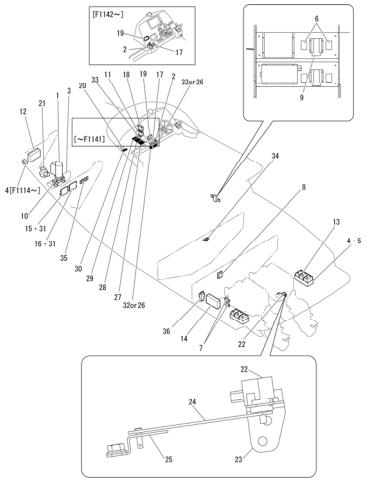

Fig.30 電源装置＆ワイヤーハーネス ・・・・・・・・・・・・・・・・・・・・・・・・ P.52

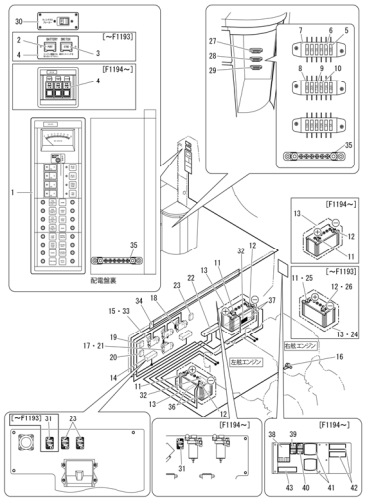

Fig.31 AC電源(オプション) ・・・・・・・・・・・・・・・・・・・・・・・・ P.54

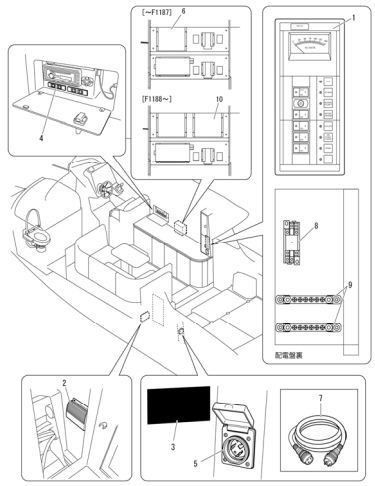

Fig.32 塗料・ゲルコート ・・・・・・・・・・・・・・・・・・・・・・・・ P.56

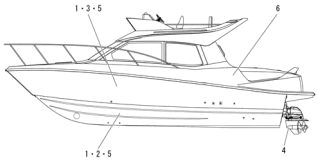

Fig. 1　フロントデッキ

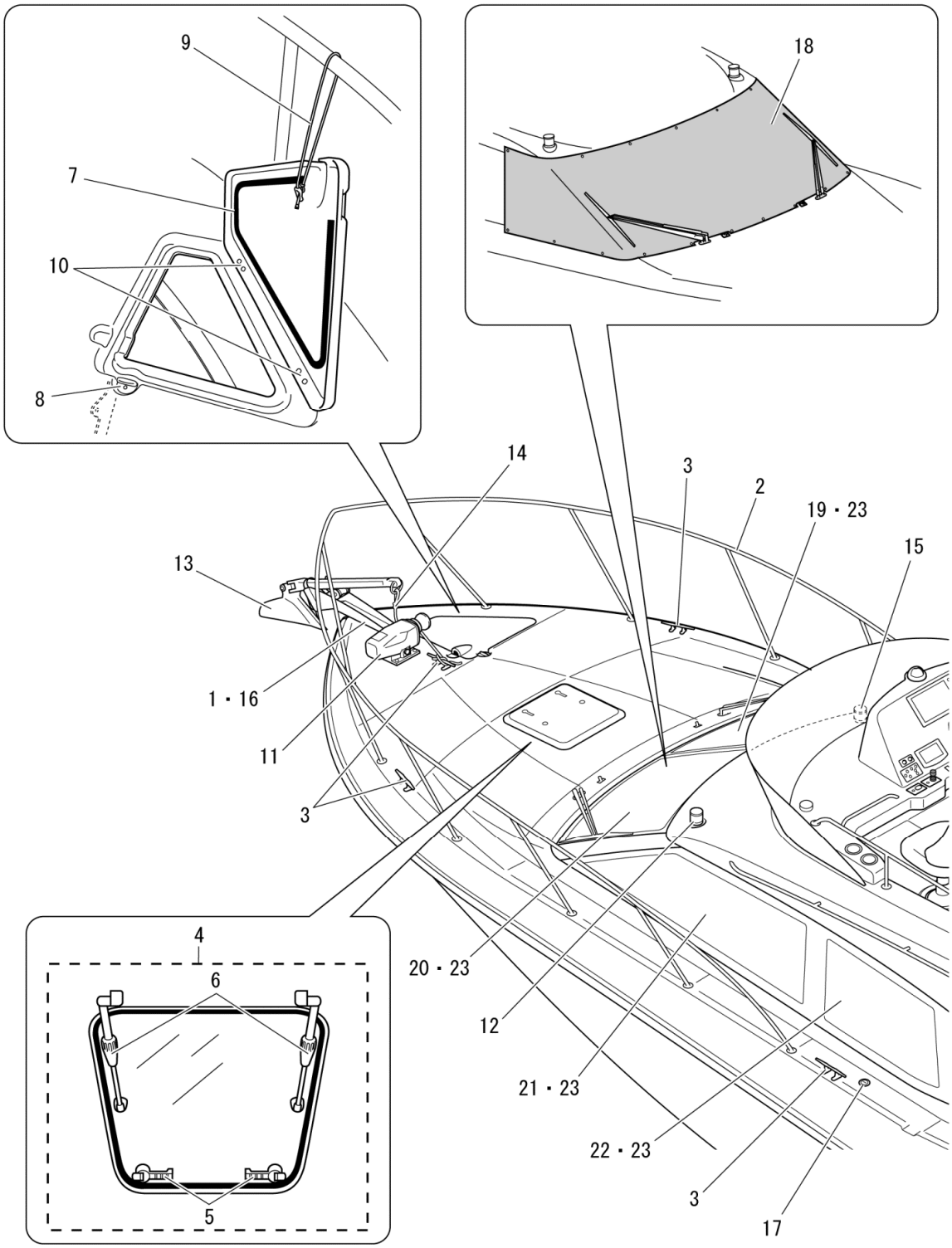

1	B9710-20020	アンカーローラー	1	オプション品
2	B6122-0F010	バウパルピットASSY	1	
3	B9711-31101	クリート	2	250mm（SUS316），アンカー用（オプション品）×1
4	B9715-00001	ハッチASSY，バウ バース	1	
5	B9715-00H01	バウハッチ クロージングハンドル	1	
6	B9715-00H02	バウハッチ ステイ	1	
7	B9693-01010	シール	1	
8	B9731-20009	ロックセット	1	ロープロッカーハッチ用
9	B9641-70001	ショックコードセット	1	
10	B9731-10011	ヒンジ	2	ロープロッカーハッチ用
11	B3811-0A020	ウインドラスASSY	1	RN-2512H　オプション品
12	B8101-11232	第二種舷灯　赤	1	左舷灯
13	B0712-11005	アンカー	1	ブラウタイプ，12kg　オプション品
14	B0712-31450	ロープ，アンカー	1	片端末リング仕上げ，φ14×50m　オプション品
15	B8101-11233	第二種舷灯　緑	1	右舷灯
16	B6125-1F010	アンカーローラープレート	1	オプション品
17	B9712-30001	フィラー，フレッシュ ウォーター	1	
18	B6291-1F011	ウインドシールドカバー	1	オプション品
19	B6211-1F010	FRガラス RH	1	
20	B6211-2F010	FRガラス LH	1	
21	B6231-1F010	サイドウィンドウ，FR，RH	1	RH用グレー色[F1111～]，旧品:グリーン色（フィルム追加要）[～F1110]
21	B6231-2F010	サイドウィンドウ，FR，LH	1	LH用グレー色[F1111～]，旧品:グリーン色（フィルム追加要）[～F1110]
22	B6231-1F110	サイドウィンドウ，RR，RH	1	RH用グレー色[F1111～]，旧品:グリーン色（フィルム追加要）[～F1110]
22	B6231-2F110	サイドウィンドウ，RR，LH	1	LH用グレー色[F1111～]，旧品:グリーン色（フィルム追加要）[～F1110]
23	B9651-10501	パッド	27	FRガラス×9 サイドウィンドウ×18

Fig. 2　アフトデッキ(1)

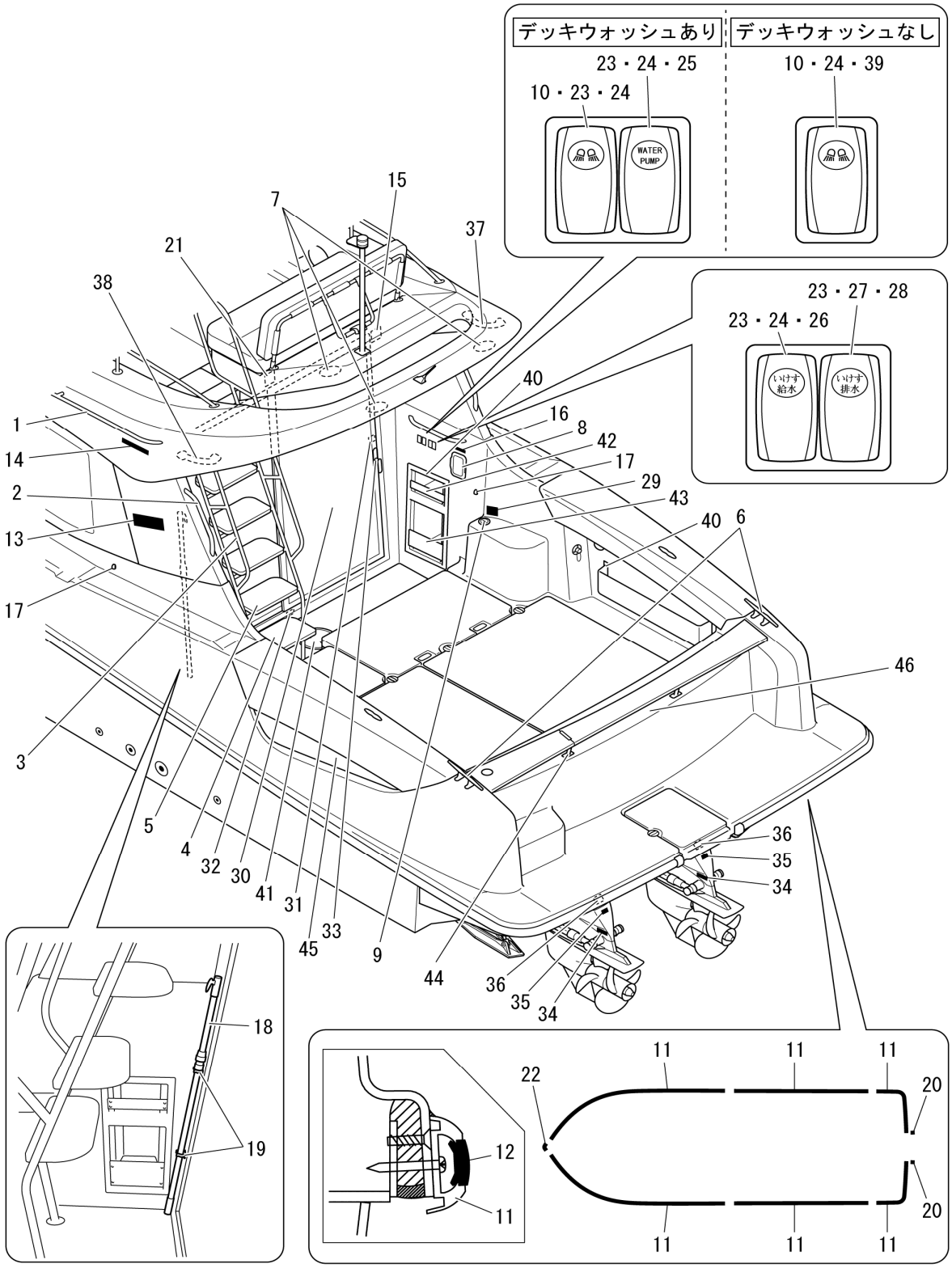

1	B6241-0F010	キャビンサイドハンドレール アッパー, RH	1	RH用
1	B6241-0F020	キャビンサイドハンドレール アッパー, LH	1	LH用
2	B9741-14601	ハンドレール	3	デッキシャワー上×1・リヤガーニッシュ×2
3	B6415-0F010	F/BラダーASSY	1	
4	B6200-2F020	F/BラダーステップNo.2	1	
5	B6200-1F020	F/BラダーステップNo.1	4	
6	B9711-31101	クリート	2	250mm (SUS316)
7	B8102-71509	ライトSUB-ASSY, LED, DC12V	3	[～F1134]、[F1135～]:B8102-71507
8	B8723-00006	シャワーセット	1	[～F1187]
8	B8723-00007	アフトデッキシャワーセット	1	[F1188～]
8	B8649-12205	ホースジョイント	1	
8	B8723-00H04	シャワーヘッド	1	B9723-00007の構成部品
9	B9712-10003	燃料フィラー	1	デッキフィルディーゼル注入口ステンレス51mm
10	B8412-83111	アクチュエーター, カーリングスイッチ	1	デッキライト用
11	B6111-1D010	ラブレール	5	6m
12	B6111-2D010	ラバー, ラブレール	1	45m
13	B0660-12119	ラベルポーナム31	2	「PONAM 31」
14	B0660-22104	ラベル, シンボルロゴ	2	「TOYOTA MARINE」
15	B0656-11212	プレート, クォーラム インフォメーション	1	ヤマハ品番:A00-64197-A0 「最大搭載人員12」
16	B0638-71101	ラベル, ウォーター コーション	1	「この水は飲用に・・」
17	B9721-50001	ブリーザー	2	燃料, 清水ブリーザー用
18	B0780-10004	ボートフック	1	
19	B0780-20003	クリップ, ボートフック	2	
20	B6113-1D010	キャップ, ラブレール エンド	2	
21	B0655-31102	ラベル, フライブリッジ クォーラム インフォメーション	1	「F/B定員5」
22	B6111-2F020	キャップ, ラブレール フォワード エンド	1	
23	B8411-80007	ベゼル, スイッチ	4	オプション品(デッキライト用(デッキウォッシュあり)・デッキウォッシュ用・いけす給水用・いけす排水用)
24	B8412-91111	ボディー, カーリングスイッチ	3	オプション品(デッキライト用・デッキウォッシュ用・いけす給水用(スイッチロックなし))
25	B8412-83120	アクチュエーター, カーリングスイッチ	1	オプション品(デッキウォッシュ用)
26	B8412-70009	セット, カーリングスイッチ	1	オプション品(いけす給水用(スイッチロックあり))
26	B8412-83127	アクチュエーター, カーリングスイッチ	1	オプション品(いけす給水用(スイッチロックなし))
27	B8412-70010	セット, カーリングスイッチ	1	オプション品(いけす排水用(スイッチロックあり))
27	B8412-83128	アクチュエーター, カーリングスイッチ	1	オプション品(いけす排水用(スイッチロックなし))
28	B8412-91141	ボディー, カーリングスイッチ	1	オプション品(いけす排水用(スイッチロックなし))
29	B0632-31102	警告ラベル　燃料給油	1	「燃料は引火しやすく・・・」
30	B6270-0F010	ドアASSY, キャビン エントランス	1	2枚扉
30	B6270-0E011	ドアASSY, キャビン エントランス	1	3枚扉
30	B9323-12595	スクリュー, タッピング フラット ヘッド, コーティング	12	
31	B0635-31002	ラベル, キャビン ドア コーション	1	「航行時、停泊時は・・・」 キャビン側
32	B0621-61110	警告ラベル　船上歩行	1	「濡れたりワックスがけされた・・・」 キャビン側
33	B6272-1AH02	ロック, キャビンドア	1	No.30の構成部品 タキゲンA-298-HL キー&キャッチ含む
33	B6272-1AH03	キー, キャビンドアロック	1	No.30の構成部品 タキゲンA-298-HL用(2個セット) キーNo.をお知らせください
34	B0621-4F010	テープ, マリンエンジンネームプレート	2	JCI予備検査プレート用テープ
35	B0664-1F010	ラベル, ドライブ オイル インフォメーション	2	「指定ドライブオイル・・・」
36	B0663-4F010	ラベル, ドライブ ロゴ	2	
37	B6325-0F010	ハンドレール, イーブスRH	1	
38	B6325-0F020	ハンドレール, イーブスLH	1	
39	B8411-80006	ベゼル, スイッチ	1	デッキライト用(デッキウォッシュなし)
40	B9325-12490	白塗装 トラス小ネジ	40	[F1115～]
41	B9631-11007	インスペクションハッチ	1	
42	B6429-5A010	プレート, ミッドデッキサイドボックス, No.1	2	
43	B6429-6A010	プレート, ミッドデッキサイドボックス, No.2	2	
44	B6442-1F040	アフトデッキレール ステー	1	RH用
44	B6442-2F040	アフトデッキレール ステー	1	LH用
45	B6161-1F010	ベンチレーション メッシュ	2	
45	B6161-2F010	ベンチレーション バックプレート	2	
46	B6490-2F011	ブルワーククッション	1	[F1194～]:Xグレード、オプション品

Fig. 3　アフトデッキ(2)

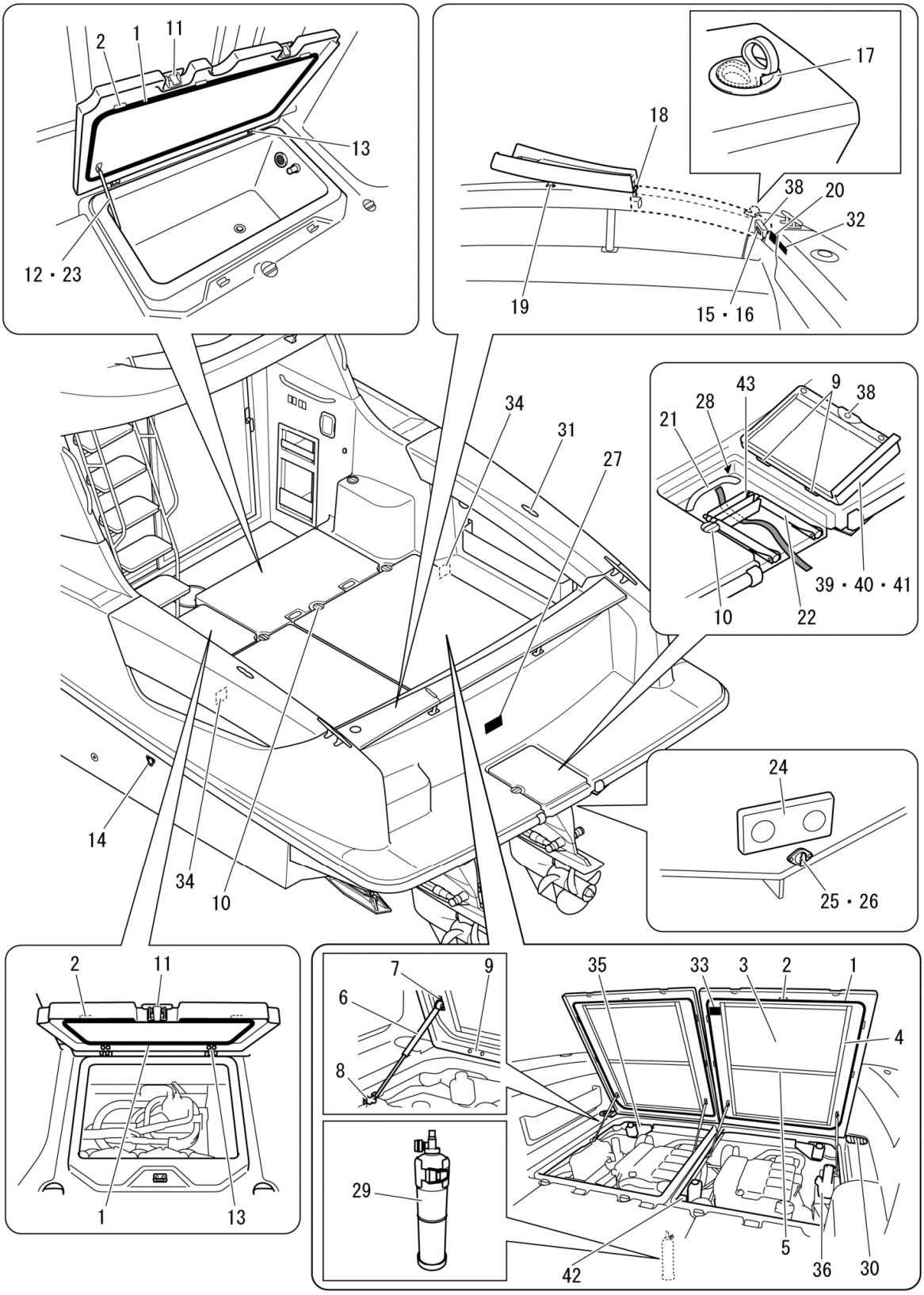

1	B6128-1A010	シール，ハッチ	8	エンジンハッチ用×5・アクセスハッチ用×1・収納庫/いけす用×2
2	B9651-31008	クッション	15	エンジンハッチ用×10・アクセスハッチ用×2・収納庫/イケスハッチ用×3
3	B6191-1A061	サウンドアブソーバー	2	1100mm×760mm[～F1122]
3	B6191-0A020	サウンドアブソーバー	2	1100mm×760mm[F1123～]
4	B6191-9F010	エンジンハッチプレートNo.1	4	30mm×1100mm
5	B6191-9F020	エンジンハッチプレートNo.2	6	30mm×760mm
6	B6420-1B010	ダンパー SUB-ASSY，エンジンハッチ	4	
7	B6422-1B010	ブラケット，エンジンハッチダンパー，No.1	4	
8	B6422-2B010	ブラケット，エンジンハッチダンパー，No.2	4	
9	B9731-10011	ヒンジ	6	エンジンハッチ用×4・スイプラハッチ用×2
10	B9731-20009	ロックセット	5	エンジンハッチ用×4[～F1122]・スイプラハッチ用×1
10	B9731-20033	ロックセット	4	エンジンハッチ用×4[F1123～]
11	B9731-20013	ロックセット	3	アクセスハッチ用×1・収納庫/イケスハッチ用×2
12	B9731-50001	ロータリーステイ	1	
13	B9731-10009	ヒンジ	4	アクセスハッチ用×2・収納庫/イケスハッチ用×2
14	B0654-11101	ラベル，スリング ポイント インフォメーション	4	
15	B6442-1F010	アフトデッキレール ストッパー	1	
16	B6442-1F050	アフトデッキレール ブラケット	1	
17	B9731-20032	ロックセット	1	
18	B9731-10022	ヒンジ	1	
19	B9651-12021	クッション	1	
20	B0626-41102	ラベル，ハンドレールドアコーション	1	「ハンドレールドアは確実に・・」
21	B9741-13003	ハンドレール	1	
22	B6180-0F010	ラダーASSY，スイミングプラットフォーム	1	
22	B6180-0FH01	スイミング プラットフォーム ラダー用ベルクロ	1	代替ベルクロ
23	B9691-1A010	スペーサー，ロータリーステー	1	
24	B8311-10021	防食亜鉛（海水用）	1	
24	B8311-10015	防食アルミ（淡水用）	1	オプション品
25	B8638-12501	ドレーンプラグ，トランサム	1	
26	B8638-01H01	プラグ	1	ドレーンプラグ，トランサムのプラグ単品
27	B0613-31103	警告ラベル　トランサムラダー	1	「回転中のプロペラに・・・」
28	B0636-41101	ラベル，スイミング プラットホーム ラダー コーション	1	「ラダー操作時・・・」
29	B0714-10002	ファイアーエクスティングイッシャ，エンジンルーム	1	
30	B6431-1F020	アフトデッキスカッパーカバー	2	
31	B9711-31065	クリート，ポップアップ	2	オプション品
32	B0633-61105	ラベル，バーチャル アンカー システム コーション No.2	1	オプション品「トヨタバーチャルアンカーシステム動作中は・・・」
33	B0621-61108	警告ラベル　一酸化炭素中毒	1	「排気ガスは一酸化炭素・・・」
34	B0624-31001	ラベル，パーティション コーション	2	ヤマハ品番：A00-6411E-U0「この隔壁に・・・」
35	91511-C0835	ボルト，フランジ	4	共販
35	90179-08241	ナット	4	共販
36	B9211-14008	ボルト	6	
36	B9421-10608	ナット	6	
36	B9431-10208	ワッシャー，プレート	12	
37	90179-08241	ナット	10	共販，PS用×4，ラジエーター用×6
38	B9651-21010	パッド	6	スイミングプラットホーム用×3[～F1112]，アフトデッキレール用×3
38	B9651-21020	パッド	3	スイミングプラットホーム用×3[F1113～]
39	B6111-1D010	ラブレール	1	385mm
40	B6111-2D010	ラバー，ラブレール	1	385mm
41	B6113-1D010	キャップ，ラブレールエンド	2	
42	90105-08181	ボルト，フランジ	2	共販 代替91511-J0840
42	16470-54450	リザーブタンクASSY，ラジエーター	1	共販
42	16611-61020	ブラケット，ラジエーターリザーブタンク	1	共販
42	B1661-17010	ブラケット，ラジエーターリザーブタンク	1	
42	90105-08322	ボルト，ワッシャーヘッドヘキサゴン	4	共販
42	90445-12024	ホース，ラバー	2	共販，960mm
43	B6189-10001	バンド，ストッパーラダー	2	船体側ラダー受け部

Fig. 4　フライブリッジ

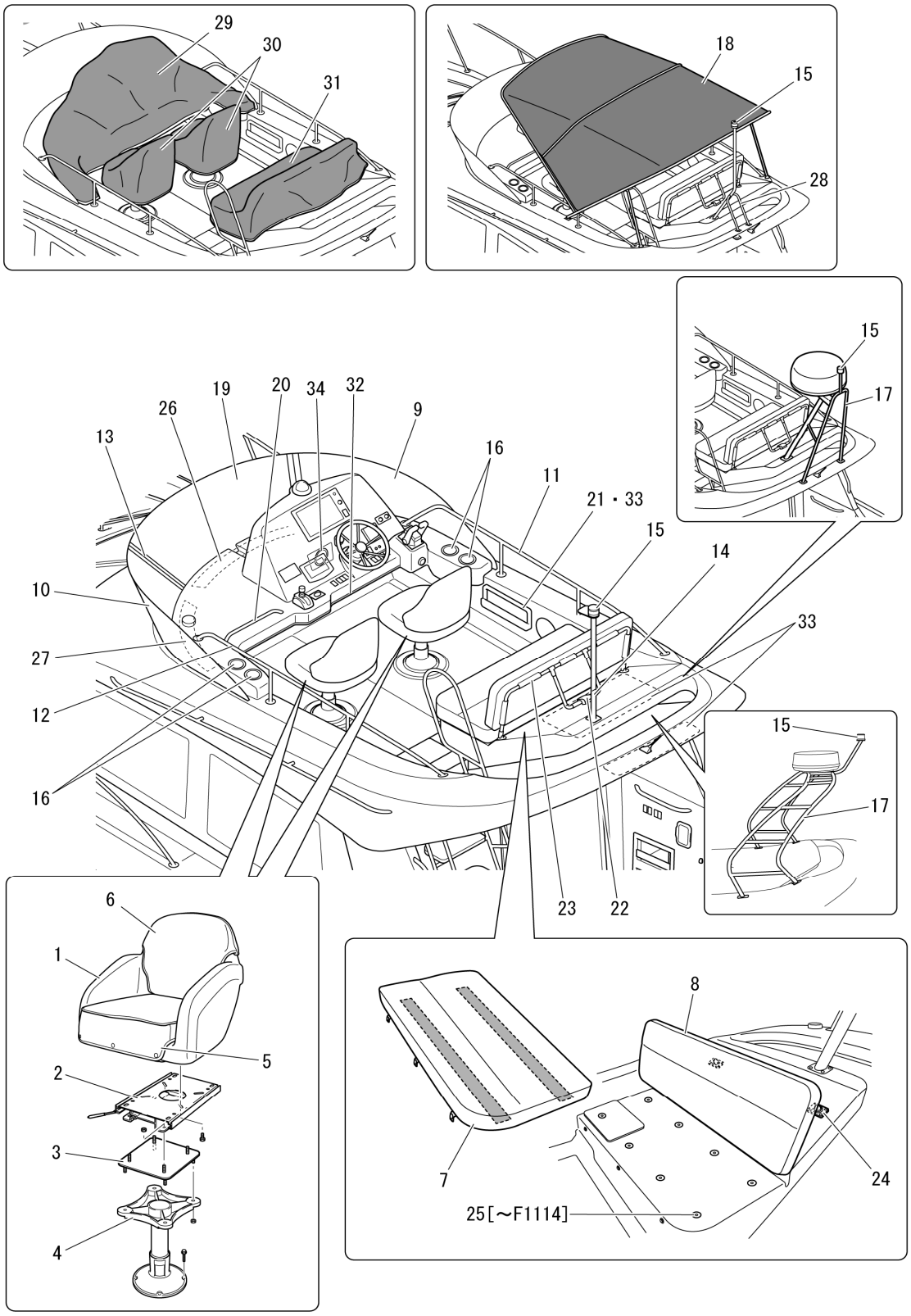

1	B6344-1A010	シート, F/B FR	2	[～F1193]、[F1194～]:Sグレード
1	B6344-0F010	シート, F/B FR	2	[F1194～]:Xグレード
2	B6344-7A030	スライダー, F/B FRシート	2	
3	B6344-6A050	サポート, F/Bシート	2	
4	B6344-8A020	ダンパーASSY, シートレッグ	2	
5	B6346-1F010	クッションASSY, F/Bシート, FR	2	
6	B6347-1F010	バックASSY, F/Bシート, FR	2	
7	B6346-1F020	クッションASSY, F/Bシート, RR	1	[～F1193]、[F1194～]:Sグレード
7	B6346-1F021	クッションASSY, F/Bシート, RR	1	[F1194～]:Xグレード
8	B6347-1F020	バックASSY, F/Bシート, RR	1	[～F1193]、[F1194～]:Sグレード
8	B6347-1F021	バックASSY, F/Bシート, RR	1	[F1194～]:Xグレード
9	B6321-1F010	F/Bウィンドシールド アクリルRH	1	
10	B6321-2F010	F/Bウィンドシールド アクリルLH	1	
11	B6325-1F030	F/BハンドレールRH	1	
12	B6325-2F030	F/BハンドレールLH	1	
13	B6324-5F010	F/Bウィンドシールド プレートNo.1	2	ヘルム側
13	B6324-5F020	F/Bウィンドシールド プレートNo.2	2	バウ側
14	B6371-3F040	全周灯マスト	1	ビミニトップなし, トマオーニングなし, レーダーなし用
14	B0826-1F010	全周灯マスト(トマオーニング用)	1	オプション品, トマオーニング用
15	B8101-21231	第二種白灯	1	航海灯
16	B9723-10004	カップホルダー	4	ベクソン ドレイン付ドリンクホルダー 白
17	B6360-0F010	レーダーアーチ(フルノGPS)	1	オプション品, NAVnet TZT14用, タワー型
17	B6360-0F030	レーダーアーチ(ホンデックスGPS)	1	オプション品, MODEL 1835用, タワー型
17	B6360-0F060	レーダーアーチ	1	オプション品, [F1194～]:アーチ型
18	B0820-1F031	ビミニトップ	1	オプション品
19	B6321-0F010	F/Bウィンドシールド アクリルCTR	1	
20	B9741-14601	ハンドレール	1	テーブル用
21	B6324-2F010	サイドボックス	2	
22	B6830-1F050	F/Bリアシートロック	1	オプション品
23	B6830-1F060	F/Bシートバック フレーム	1	
23	B6830-1F010	F/Bシートバックレール	1	オプション品
24	B6830-1F040	クッションスペーサ	2	オプション品
24	B9651-12021	クッション	2	オプション品
25	B6899-9F010	ベルクロ	8	[～F1114]
26	B6324-5F030	F/Bウインドシールドワッシャープレート, CTR	1	
27	B6324-5F040	F/Bウインドシールドワッシャープレート, サイド	2	
28	B0820-2F010	全周灯マスト(ビミニトップ用)	1	オプション品, ビミニトップ用
29	B0830-1F012	F/Bカバー No.1	1	オプション品[～F1193]、[F1194～]:Sグレード
29	B0830-1F013	F/Bカバー No.1	1	オプション品 [F1194～]:Xグレード
30	B0830-1F021	F/Bカバー No.2	2	オプション品 [～F1193]、[F1194～]:Sグレード
30	B0830-1F022	F/Bカバー No.2	2	オプション品 [F1194～]:Xグレード
31	B0830-1F031	F/Bカバー No.3	1	オプション品、固定式用[～F1193]、[F1194～]:Sグレード
31	B0830-1F032	F/Bカバー No.3	1	オプション品 [F1194～]:Xグレード
31	B0830-1F041	F/Bカバー No.4	1	オプション品、可倒式用 [～F1193]、[F1194～]:Sグレード
31	B0830-1F042	F/Bカバー No.4	1	オプション品 [F1194～]:Xグレード
32	B6501-00001	トリム	1	
33	B9325-12490	白塗装 トラス小ネジ	42	[F1115～]
34	B9631-11010	ハッチ, インスペクション	1	[F1120～]

Fig. 5　フライブリッジメーターパネル

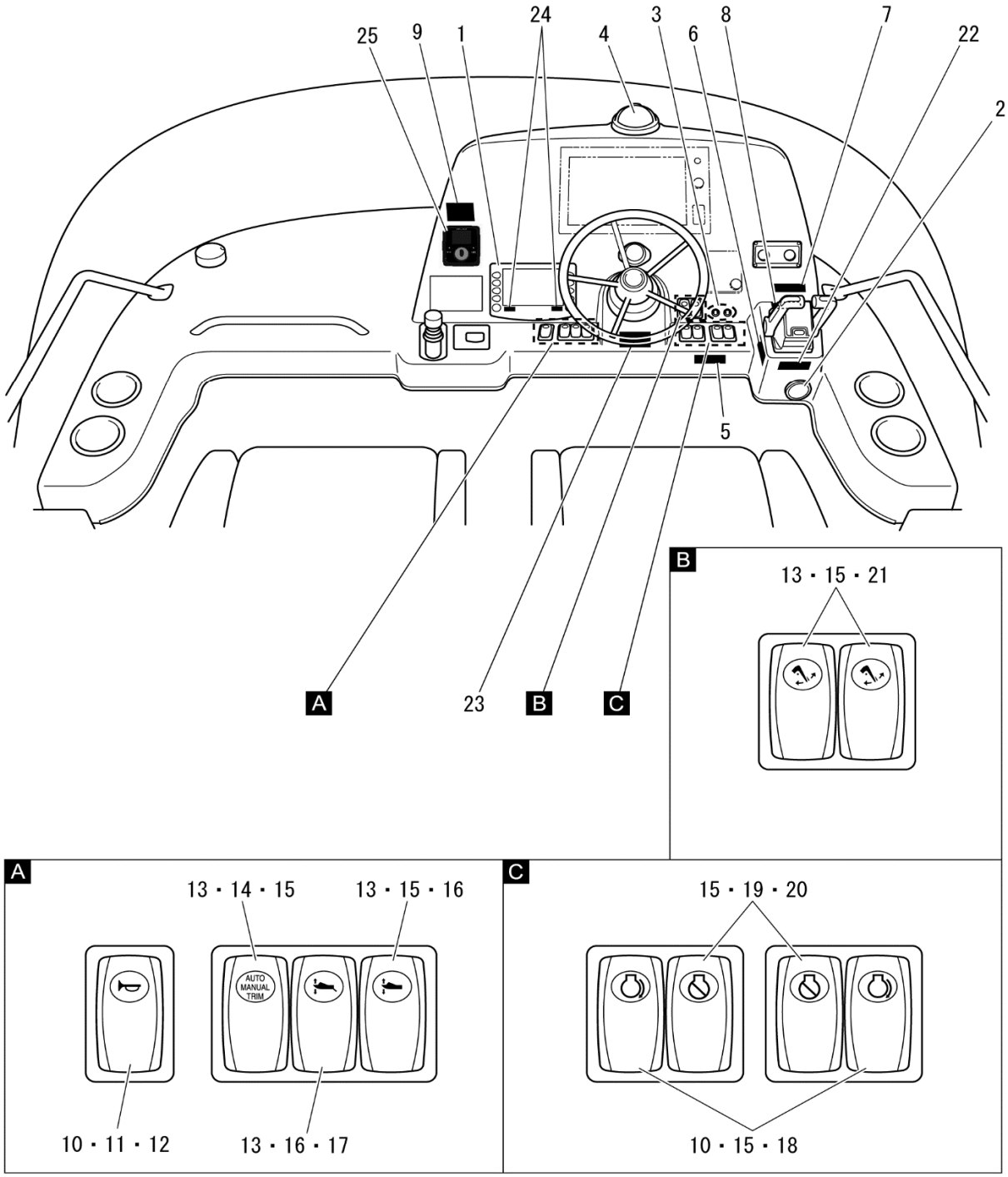

1	B7315-0F010	コンビネーションCANメータASSY	1	[～F1141]
1	B7315-0F011	コンビネーションCANメータASSY	1	[F1142～F1187]
1	B7315-0F012	コンビネーションCANメータASSY	1	[F1188～]
1	B7315-90010	メーターカバー	1	[F1142～]
2	B7321-0E010	ブザーASSY, メーター	1	[～F1141]
2	B7321-0G010	ブザーASSY, メーター	1	
3	B8412-40002	スイッチ, プッシュ	2	
3	B8412-40010	キャップ, スイッチ	2	
4	B8521-21210	コンパスASSY	1	
4	B8521-21220	カバー, コンパス	1	
5	B0658-41106	ラベル, エンジン スイッチ インフォメーション	1	「フライブリッジ運転席で・・」
6	B0641-61106	ラベル, エンジン スタート ノーティス	1	「チルトアップ位置で・・・」
7	B0633-51102	ラベル, コントロールレバーコーション	1	「ボート滑走中は絶対に・・・」
8	B0635-11004	ラベル, リモートコントロールコーション	1	「急激なハンドレバー操作を・・・」
9	B0642-61101	ラベル, エンジン R.P.M ノーティス	1	ヤマハ品番：N51-23198-00「エンジン巡航回転数以下で・・」
10	B8412-91121	ボディー, カーリングスイッチ	3	ホーン用・エンジンスタート用×2
11	B8412-83105	アクチュエーター, カーリングスイッチ	1	ホーン用
12	B8411-80006	ベゼル, スイッチ	1	ホーン用
13	B8412-91141	ボディー, カーリングスイッチ	5	トリムタブA-M切替用（オプション品）・トリムタブ用（オプション品）×2・ドライブチルト用×2[～F1193]、[F1194～]：Sグレード
14	B8412-83112	アクチュエーター, カーリングスイッチ	1	トリムタブA-M切替用（オプション品）[～F1193]、[F1194～]：Sグレード
15	B8411-80007	ベゼル, スイッチ	8	トリムタブA-M切替用エンドタイプ（オプション品）・エンジンストップ用エンドタイプ×2・トリムタブ用エンドタイプ（オプション品）・エンジンスタート用エンドタイプ×2・ドライブチルト用エンドタイプ×2[～F1187]、[F1188]～：Sグレード
16	B8412-83113	アクチュエーター, カーリングスイッチ	2	トリムタブ用（オプション品）[～F1187]、[F1188]～：Sグレード
17	B8411-80008	ベゼル, スイッチ	1	トリムタブ用 ミドルタイプ（オプション品）[～F1187]、[F1188]～：Sグレード
18	B8412-83106	アクチュエーター, カーリングスイッチ	2	エンジンスタート用
19	B8412-91161	ボディー, カーリングスイッチ	2	エンジンストップ用
20	B8412-83316	アクチュエーター, カーリングスイッチ	2	エンジンストップ用
21	B8412-83121	アクチュエーター, カーリングスイッチ	2	ドライブチルト用
22	B0643-51101	ラベル, シンクロモードコーション	1	「操船ミス防止の為、・・・」
23	B0633-41101	ラベル, ドライビング コーション	1	ヤマハ品番：A00-6411F-90「急旋回、急加速を・・・」
24	B0640-1F010	ラベル, セット インフォメーション	1	「MENU」・「ENTER」
25	B3260-2H010	コントロールパネル, トリムタブ	1	[F1194～]：Xグレード、オプション品

Fig. 6　ロアヘルムメーターパネル

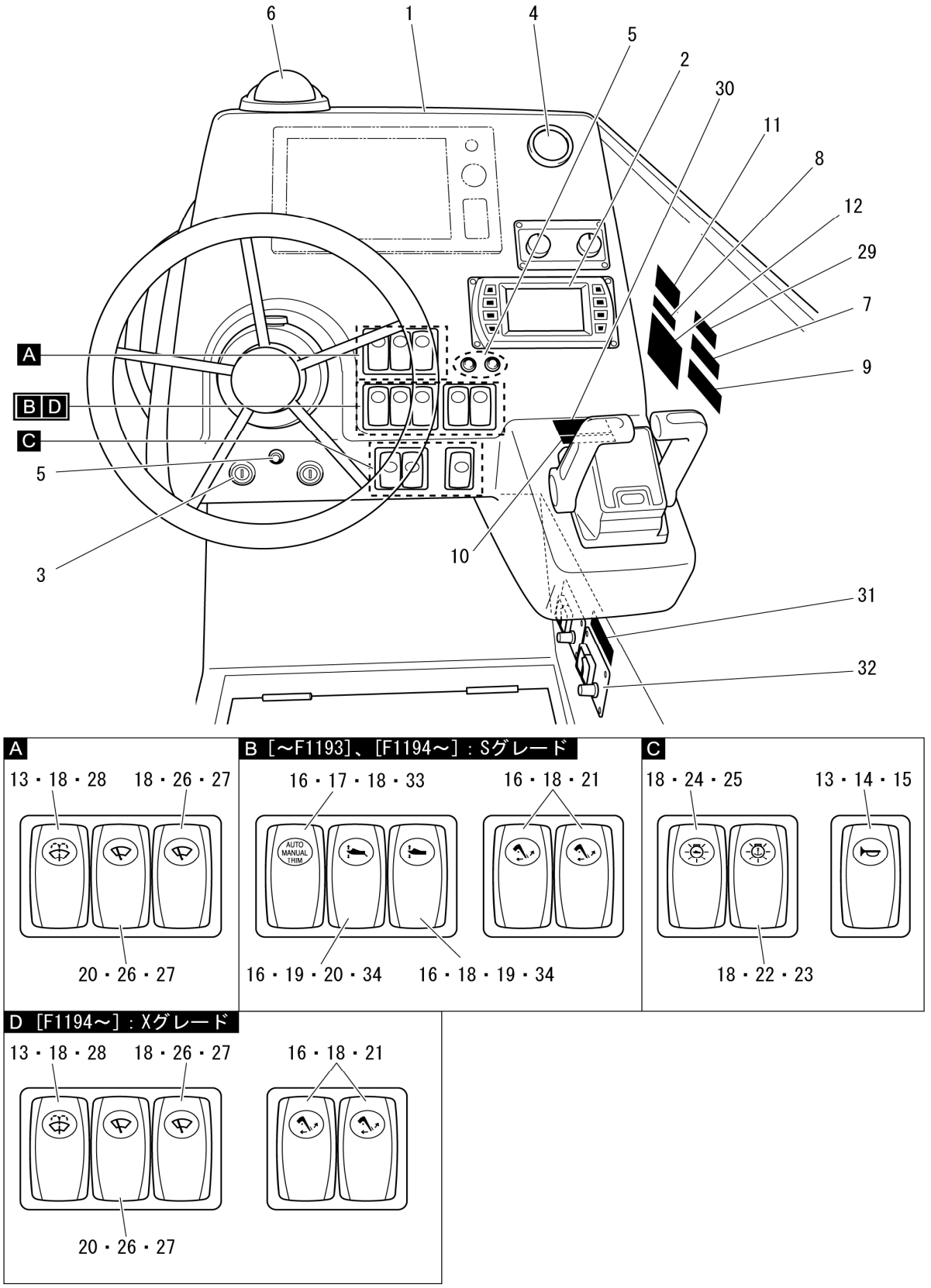

1	B5631-1F040	パネル, ロア ヘルム コンソール	1	ジョイフルトークなし, オートフラップなし[～F1193]、[F1194～]:Sグレード
1	B5631-1F050	パネル, ロア ヘルム コンソール	1	オプション品, ジョイフルトークあり, オートフラップあり[～F1193]、[F1194～]:Sグレード
1	B5631-1F044	パネル, ロア ヘルム コンソール	1	オプション品[F1194～]:Xグレード
2	B7315-0F020	コンビネーションメータASSY	1	[～F1141]
2	B7315-0F021	コンビネーションCANメータASSY	1	[F1142～F1187]
2	B7315-0F022	コンビネーションCANメータASSY	1	[F1188～]
3	B8411-30011	シリンダー＆キーセット	2	
3	B8417-10001	カバー, キープレート	2	
4	B7321-0E020	ブザーASSY, メーター	1	[～F1141]
5	B8412-40002	スイッチ, プッシュ	3	
5	B8412-40010	キャップ, スイッチ	3	
6	B8521-21230	コンパスASSY, ブラック	1	オプション品
6	B8521-21240	カバー, コンパスブラック	1	オプション品
7	B0641-61106	ラベル, エンジン スタート ノーティス	1	「チルトアップ位置で・・」
8	B0641-61104	ラベル, エンジン スタート ノーティス	1	「エンジン始動前・・」
9	B0633-51102	ラベル, コントロールレバーコーション	1	「ボート滑走中は・・・」
10	B0635-11004	ラベル, リモートコントロールコーション	1	「急激なハンドレバー操作を・・・」
11	B0621-61109	警告ラベル ドレーンプラグ	1	「ドレンプラグの締め付け不良は・・・」
12	B0642-61101	ラベル, エンジン R.P.M. ノーティス	1	ヤマハ品番:N51-23198-00「エンジン巡航回転数以下で・・」
13	B8412-91121	ボディー, カーリングスイッチ	2	ホーン用・ウォッシャー用
14	B8412-83105	アクチュエーター, カーリングスイッチ	1	ホーン用
15	B8411-80006	ベゼル, スイッチ	1	ホーン用
16	B8412-91141	ボディー, カーリングスイッチ	5	トリムタブA-M切替用(オプション品)[～F1193]、[F1194～]:Sグレード・トリムタブ用(オプション品)×2[～F1193]、[F1194～]:Sグレード・ドライブチルト用×2
17	B8412-83112	アクチュエーター, カーリングスイッチ	1	トリムタブA-M切替用(オプション品)[～F1193]、[F1194～]:Sグレード
18	B8411-80007	ベゼル, スイッチ	8	トリムタブA-M切替用エンドタイプ(オプション品)[～F1193]、[F1194～]:Sグレード・トリムタブ用エンドタイプ(オプション品)[～F1193]、[F1194～]:Sグレード・ドライブチルト用エンドタイプ(オプション品)×2・停泊灯用エンドタイプ・舷灯用エンドタイプ・ワイパー用エンドタイプ・ウォッシャー用エンドタイプ
19	B8412-83113	アクチュエーター, カーリングスイッチ	2	トリムタブ用(オプション品)[～F1193]、[F1194～]:Sグレード
20	B8411-80008	ベゼル, スイッチ	2	トリムタブ用ミドルタイプ(オプション品)[～F1193]、[F1194～]:Sグレード・ワイパー用ミドルタイプ
21	B8412-83121	アクチュエーター, カーリングスイッチ	2	ドライブチルト用
22	B8412-91111	ボディー, カーリングスイッチ	1	停泊灯用
23	B8412-83102	アクチュエーター, カーリングスイッチ	1	停泊灯用
24	B8412-91211	ボディー, カーリングスイッチ	1	舷灯用
25	B8412-83101	アクチュエーター, カーリングスイッチ	1	舷灯用
26	B8412-91151	ボディー, カーリングスイッチ	2	ワイパー用
27	B8412-83103	アクチュエーター, カーリングスイッチ	2	ワイパー用
28	B8412-83104	アクチュエーター, カーリングスイッチ	1	ウォッシャー用
29	B0643-51101	ラベル, シンクロ モード コーション	1	「操船ミス防止の為・・・」
30	B0633-41101	ラベル, ドライビング コーション	1	ヤマハ品番:A00-6411F-90「急旋回、急加速を・・・」
31	B0638-1E010	ラベル, バックアップ パネル コーション	1	「バックアップパネルは・・・」
32	B8421-14002	スイッチ パネル ASSY, バックアップ	2	
33	B0698-41116	ラベル, スイッチ, オート	1	
34	B0698-41117	ラベル, スイッチ, マニュアル	2	

Fig. 7　室内　装備品(1)

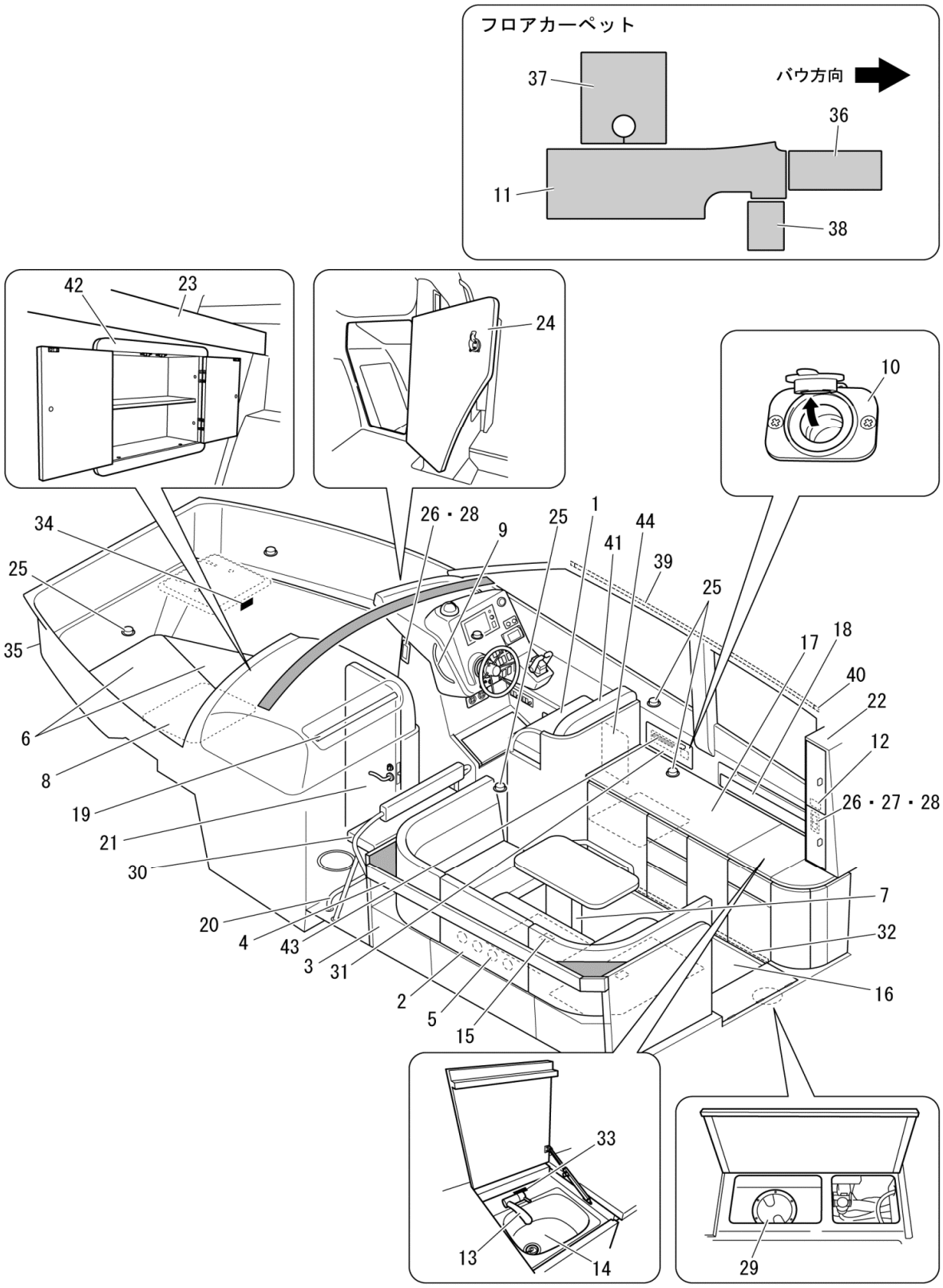
フロアカーペット
37
バウ方向
36
11
38
42
23
24
10
34
26・28
9
25
1
44
41
39
25
25
35
17
18
40
22
6
12
8
26・27・28
19
21
30
7
20
32
4
43
3
31
16
2
5
15
33
13
14
29

1	B6802-0F020	ロアヘルムシート1	1	[～F1193]、[F1194～]:Sグレード
2	B6840-0F010	ソファーASSY	1	[～F1193]、[F1194～]:Sグレード
3	B6614-0F010	ソファーベースASSY	1	[～F1193]、[F1194～]:Sグレード
4	B6614-7F010	ソファASSY背当てベース	1	[～F1193]、[F1194～]:Sグレード
5	B6899-9F010	ベルクロ	4	
6	B6861-0F010	バウバースクッション　RH	1	左右セット[～F1193]、[F1194～]:Sグレード
6	B6861-1F010	バウバースクッション　LH	1	左右セット[～F1193]、[F1194～]:Sグレード
7	B6551-2F030	テーブルペデスタル	1	
8	B5641-1F010	リッド, バウストレージ	1	
9	B9741-13003	ハンドレール	1	[～F1120]
9	B9741-13004	ハンドレール	1	[F1121～]
10	B8825-00001	ソケット, DC12V	1	
11	B6571-0F013	カーペット No.1	1	オプション品[～F1193]、[F1194～]:Sグレード
12	B0638-41001	ラベル, エレクトリック コーション	1	ヤマハ品番:A00-6411E-H0「感電や機器が故障する･･･」
13	B8723-20010	フォーシット	1	ギャレー用[～F1193]、[F1194～]:Sグレード
14	B6656-1F010	シンク, ギャレー	1	
14	B8636-23801	ドレイン, フラットヘッド	1	
14	B8636-23001	アダプター, ドレイン	1	
15	B9736-10001	ノブ, リング プル	1	
16	B6610-0F010	フロアパネルセット	1	
16	B9323-12596	皿タッピング	10	トイレ前フロアパネル用[F1116～], [～F1115]:32個
16	B9323-12597	皿タッピングビス	28	アンバー[F1116～]
17	B6637-0F010	ギャレーユニット	1	冷蔵庫なし用[～F1193]、[F1194～]:Sグレード
17	B6637-1F010	ギャレーユニット	1	オプション品, 冷蔵庫あり[～F1193]、[F1194～]:Sグレード
18	B6637-0F030	アクリルパネルASSY	1	ギャレーボックスこぼれ止め
19	B6541-0F010	ハンドレール	1	ナビゲーターシート前[～F1193]、[F1194～]:Sグレード
19	B6540-0F010	ハンドレール	1	ナビゲーターシート前[F1194～]:Xグレード
20	B6802-2F010	前向きシートフットレスト	1	オプション品, フットレストあり
21	B6667-0F010	トイレドア	1	[～F1193]、[F1194～]:Sグレード
21	B6667-0F011	トイレドア	1	[F1194～]:Xグレード
22	B6623-4F010	配電盤ユニット	1	
23	B6630-1F010	バウバースアッパーカバー	1	
24	B6631-1F010	バウバースストレージドア	1	[～F1193]、[F1194～]:Sグレード
24	B6631-1F011	バウバースストレージドア	1	[F1194～]:Xグレード
24	B9731-10031	ヒンジ	2	
24	B9730-20014	ロックセット	1	ヤマハ品番:A00-62830-61
25	B8102-71509	ライト サブASSY, LED DC12V	5	[～F1134]、[F1135～]:B8102-71507
26	B8822-31703	ハンドル, AC100Vスイッチ	2	ボタン1個, バウバースライト用, 間接照明なし用
27	B8822-31704	ハンドル, AC100Vスイッチ	1	オプション品, ボタン2個, 間接照明用
28	B8822-31104	ボディー, ライト スイッチ, AC100V	2	
28	B8822-31801	フレーム, AC100Vスイッチ	2	
28	B8822-41112	プレート, AC100Vスイッチ	2	
29	B9631-11009	ハッチ, インスペクション	1	
30	B6802-0F010	前向きシート	1	オプション品[～F1193]、[F1194～]:Sグレード
31	B6637-0F020	アクリル扉	1	
32	B8102-71605	ライトサブASSY, インダイレクト, DC12V	1	オプション品
33	B0638-71101	ラベル, ウォーター コーション	1	「この水は飲用に･･･」
34	B0639-71101	ラベル, スカイライト ハッチ コーション	1	ヤマハ品番:A00-6411F-60「波浪中及び航走中に･･･」
35	B6191-0A020	サウンド アブソーバー	1	1520mm×23mm×30m, 4艇/1ロール
36	B6571-0F022	カーペット No.2	1	オプション品[～F1193]、[F1194～]:Sグレード
37	B6571-0F032	カーペット No.3	1	オプション品[～F1193]、[F1194～]:Sグレード
38	B6571-0F042	カーペット No.4	1	オプション品[～F1193]、[F1194～]:Sグレード
39	B8102-71601	ライトサブASSY, インダイレクト, DC12V	4	オプション品
39	B8102-71904	フィクシング スプリング, LED ライト	36	オプション品
39	B8102-71902	ストッパー, LED ライト	4	オプション品
40	B9631-30002	カバー, ドレイン ホール	2	オプション品
41	B6802-0F030	ロアヘルムシート2	1	[～F1193]、[F1194～]:Sグレード
42	B6631-3F010	バウバースストレージボックス	1	[～F1187]
43	B6637-2F010	角材	1	12mm×10mm×150mm
44	B7287-1F041	レジスタ, ドライブチルト	1	

Fig. 8　室内　装備品(2)

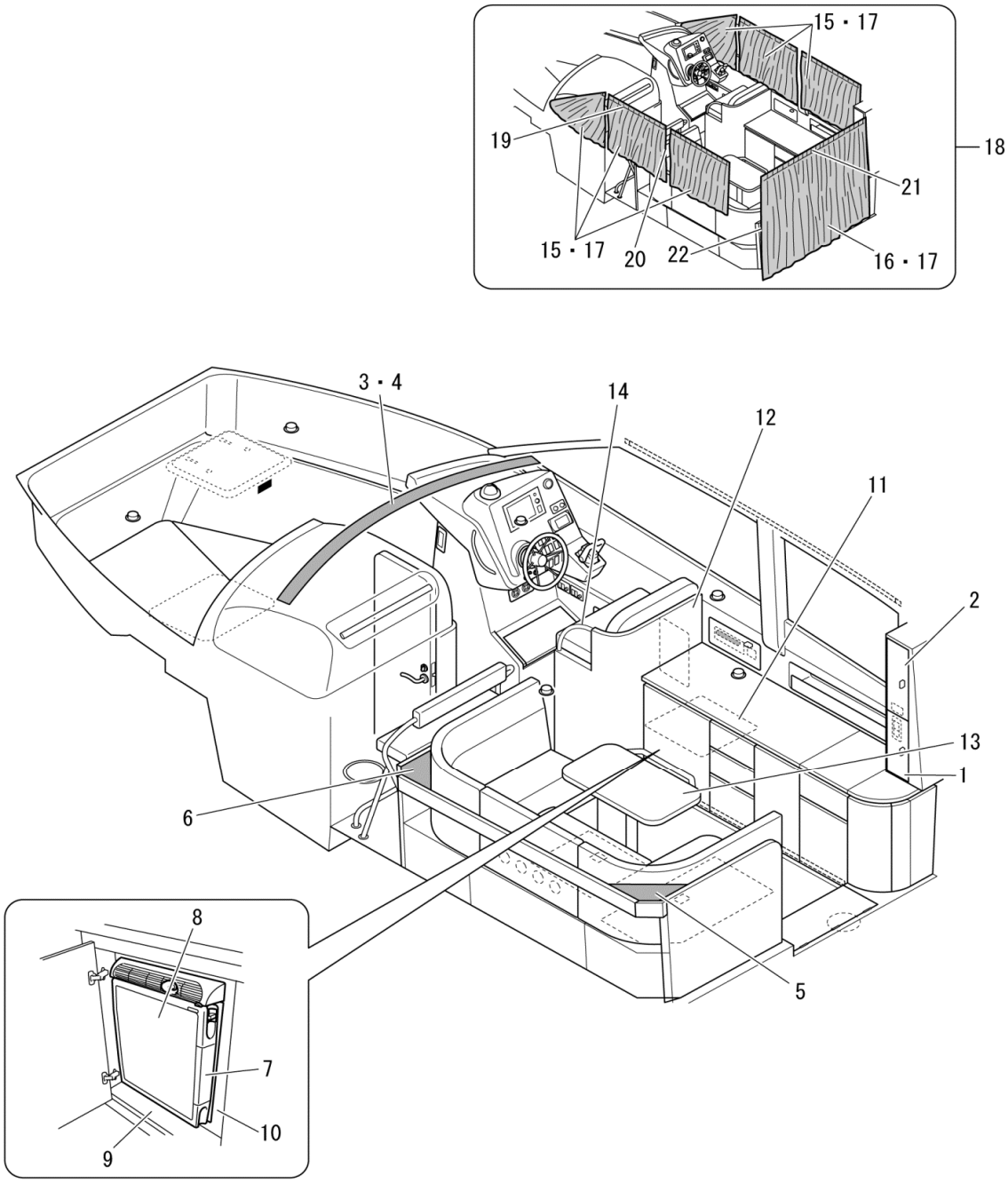

1	B6623-4F020	配電盤 物入れ	1	陸電なし・シャワートイレなし
1	B6623-4F032	配電盤 下段パネル	1	オプション品，陸電あり・シャワートイレあり
1	B6623-4F081	配電盤 下段パネル	1	オプション品，陸電なし・シャワートイレあり
1	B6623-4F091	配電盤 下段パネル	1	オプション品，陸電あり・シャワートイレなし
2	B6623-4F041	配電盤 上段パネル	1	オプション品，ウィンドラスあり
2	B6623-4F071	配電盤 上段パネル	1	ウィンドラスなし
3	B6725-2F010	キャビンシーリングカバーFR，RH	1	
4	B6725-2F020	キャビンシーリングカバーFR，LH	1	
5	B6841-0F010	サブクッション No.1	1	[～F1193]、[F1194～]：Sグレード
6	B6841-0F020	サブクッション No.2	1	[～F1193]、[F1194～]：Sグレード
7	B8831-01204	冷蔵庫	1	オプション品[～F1193]、[F1194～]：Sグレード
8	B8831-10003	冷蔵庫ドアパネル	1	オプション品，冷蔵庫あり[～F1193]、[F1194～]：Sグレード
9	B6651-1F010	冷蔵庫底板	1	オプション品，冷蔵庫あり[～F1193]、[F1194～]：Sグレード
10	B6651-1F020	冷蔵庫縦パネル	1	オプション品，冷蔵庫あり[～F1193]、[F1194～]：Sグレード
11	B6651-1F030	ギャレー棚板	1	冷蔵庫なし[～F1193]、[F1194～]：Sグレード
12	B6623-2F010	ロアヘルムシートベース	1	[～F1193]、[F1194～]：Sグレード
13	B6622-2F010	テーブル No.1	1	[～F1193]、[F1194～]：Sグレード
13	B6551-6F020	テーブル　サポート No.1	2	テーブル下降時用[～F1193]、[F1194～]：Sグレード
14	B6625-5F010	ロアヘルムシートハンドレール	1	[～F1193]、[F1194～]：Sグレード
15	B6520-0F061	カーテン左右セット	1	オプション品，カーテン左右，カーテンレール×2，タッセル×4セット品[～F1193]、[F1194～]：Sグレード
16	B6520-0F010	カーテンリヤ	1	オプション品，カーテンリヤ，カーテンレール×1，タッセル×1セット品[～F1193]、[F1194～]：Sグレード
17	B6520-1F010	スナップ ファスナー，スタッド	25	オプション品
18	B6520-0F060	カーテンセット	1	オプション品，No.15～16セット品[～F1193]、[F1194～]：Sグレード
19	B6521-0F011	カーテンレール	2	No.18の構成部品、オプション品[～F1193]、[F1194～]：Sグレード
20	B6529-1F010	タッセル	4	No.18の構成部品、オプション品[～F1193]、[F1194～]：Sグレード
21	B6521-0F021	カーテンレール	1	No.18の構成部品、オプション品[～F1193]、[F1194～]：Sグレード
22	B6529-1F020	タッセル	1	No.18の構成部品、オプション品[～F1193]、[F1194～]：Sグレード

Fig. 9　室内　装備品(3)

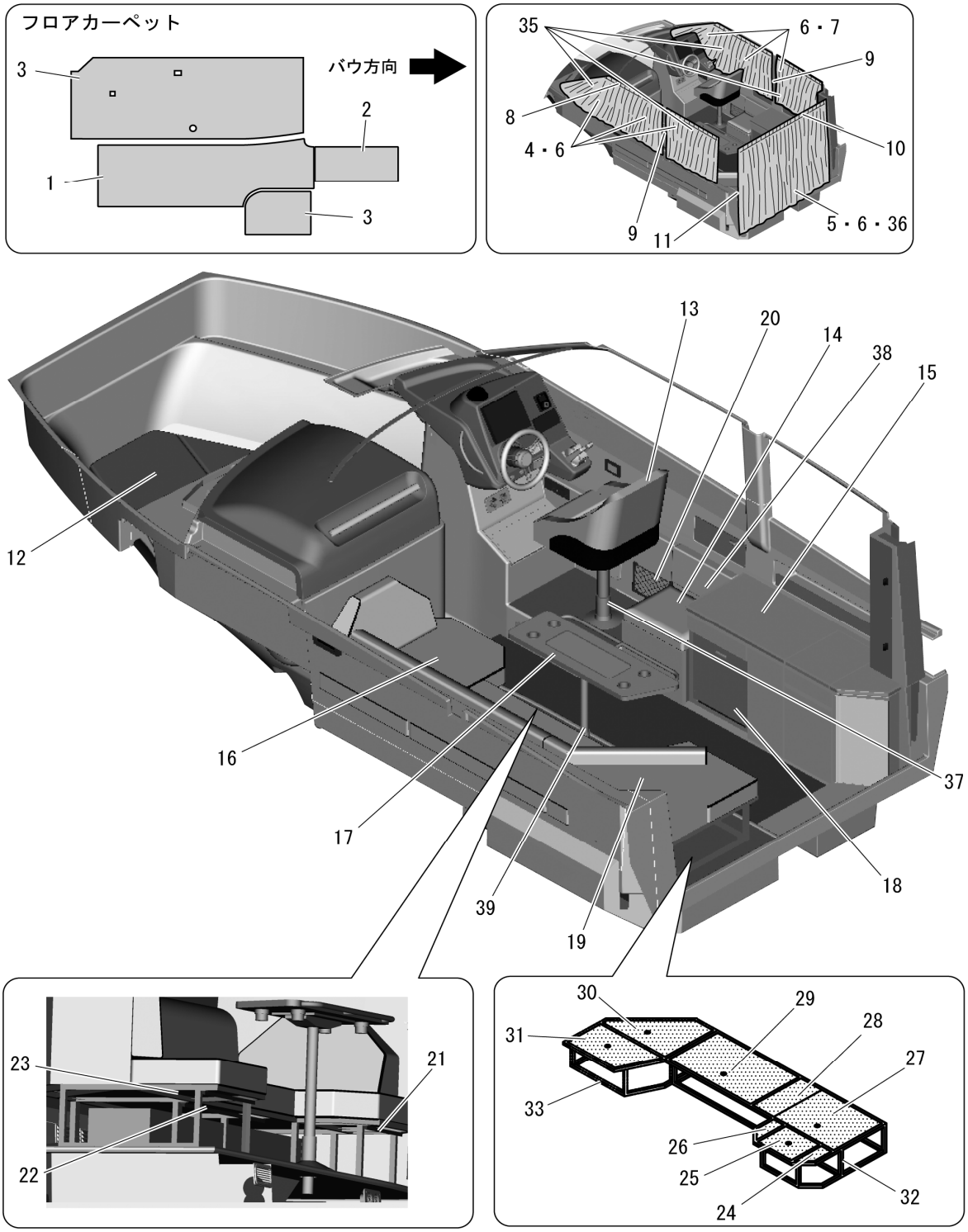
フロアカーペット
バウ方向
3
2
1
3
35
6・7
9
8
4・6
10
9
11
5・6・36
13
20
14
38
15
12
16
17
39
19
37
18
23
21
22
30
29
31
28
27
33
26
25
24
32

1	B6570-1F010	カーペット No.1	1	オプション品[F1194～]:Xグレード
2	B6570-1F020	カーペット No.2	1	オプション品[F1194～]:Xグレード
3	B6570-0F010	カーペットセット(チルウィッチ)	1	オプション品[F1194～]:Xグレード
4	B6520-0F101	カーテンNO.1, LH	1	No.35の構成部品、オプション品[F1194～]:Xグレード
4	B6520-0F111	カーテンNO.2, LH	1	No.35の構成部品、オプション品[F1194～]:Xグレード
4	B6520-0F121	カーテンNO.3, LH	1	No.35の構成部品、オプション品[F1194～]:Xグレード
5	B6520-0F132	カーテンNO.1, RR	1	No.36の構成部品、オプション品[F1194～]:Xグレード
6	B6520-1F010	スナップファスナー, スタッド	19	No.35、36の構成部品、オプション品[F1194～]:Xグレード
7	B6520-0F071	カーテンNO.1, RH	1	No.35の構成部品、オプション品[F1194～]:Xグレード
7	B6520-0F081	カーテンNO.2, RH	1	No.35の構成部品、オプション品[F1194～]:Xグレード
7	B6520-0F091	カーテンNO.3, RH	1	No.35の構成部品、オプション品[F1194～]:Xグレード
8	B6521-0F011	カーテンレール	2	オプション品[F1194～]:Xグレード
9	B6529-1F011	タッセル	4	オプション品[F1194～]:Xグレード
10	B6521-0F021	カーテンレール	1	No.36の構成部品、オプション品[F1194～]:Xグレード
11	B6529-1F021	タッセル	1	No.36の構成部品、オプション品[F1194～]:Xグレード
12	B6861-0F013	バウバース クッション RH	1	[F1194～]:Xグレード
12	B6861-1F013	バウバース クッション LH	1	[F1194～]:Xグレード
13	B6802-0F040	ロアヘルムシート	1	[F1194～]:Xグレード
14	B6637-3F010	サブシートBOX	1	[F1194～]:Xグレード
14	B6802-1F110	サブシート座面クッション	1	[F1194～]:Xグレード
15	B6637-1F011	ギャレーユニット	1	冷蔵庫あり[F1194～]:Xグレード
15	B6637-1F012	ギャレーユニット	1	冷蔵庫なし[F1194～]:Xグレード
15	B9651-12015	クッション	1	[F1194～]:Xグレード
16	B6802-0F050	キャビンソファシートASSY	1	[F1194～]:Xグレード
16	B6802-1F010	ソファ座面クッションFR	1	B6802-0F050の構成部品[F1194～]:Xグレード
16	B6802-1F020	ソファ座面クッションCTR	1	B6802-0F050の構成部品[F1194～]:Xグレード
16	B6802-1F030	ソファ座面クッションRR	1	B6802-0F050の構成部品[F1194～]:Xグレード
16	B6811-0F010	ソファバックレストFR	1	B6802-0F050の構成部品[F1194～]:Xグレード
16	B6811-0F020	ソファバックレストCTR	1	B6802-0F050の構成部品[F1194～]:Xグレード
16	B6811-0F030	ソファバックレストRR	1	B6802-0F050の構成部品[F1194～]:Xグレード
16	B6805-1F010	ポジショニングクッション(小)	1	[F1194～]:Xグレード
16	B6805-1F020	ポジショニングクッション(大)	1	[F1194～]:Xグレード
17	B6622-1F011	テーブル	1	[F1194～]:Xグレード
18	B8831-01207	冷蔵庫	1	オプション品[F1194～]:Xグレード
19	B6670-3F010	コーナーBOX	1	[F1194～]:Xグレード
20	B6670-2F010	キャビンストレージネット	1	[F1194～]:Xグレード
21	B8102-71210	ライトサブASSY, インダイレクト, DC12V	1	オプション品[F1194～]:Xグレード
21	B8102-71909	LEDライトストッパー	1	オプション品[F1194～]:Xグレード
22	B8102-71209	ライトサブASSY, インダイレクト, DC12V	1	オプション品[F1194～]:Xグレード
22	B8102-71908	LEDライトストッパー	1	オプション品[F1194～]:Xグレード
23	B8102-71208	ライトサブASSY, インダイレクト, DC12V	1	オプション品[F1194～]:Xグレード
23	B8102-71907	LEDライトストッパー	1	オプション品[F1194～]:Xグレード
24	B6614-2F110	ソファーベースプレートNO.1	1	[F1194～]:Xグレード
25	B6614-2F120	ソファーベースプレートNO.2	1	[F1194～]:Xグレード
26	B6614-2F130	ソファーベースプレートNO.3	1	[F1194～]:Xグレード
27	B6614-2F140	ソファーベースプレートNO.4	1	[F1194～]:Xグレード
28	B6614-2F150	ソファーベースプレートNO.5	1	[F1194～]:Xグレード
29	B6614-2F160	ソファーベースプレートNO.6	1	[F1194～]:Xグレード
30	B6614-2F170	ソファーベースプレートNO.7	1	[F1194～]:Xグレード
31	B6614-2F180	ソファーベースプレートNO.8	1	[F1194～]:Xグレード
32	B6614-1F110	ソファSUSフレームNO.1	1	[F1194～]:Xグレード
33	B6614-1F120	ソファSUSフレームNO.2	1	[F1194～]:Xグレード
34	B6670-1F010	ソファ下収納BOX	2	[F1194～]:Xグレード
35	B6520-0F062	カーテン左右セット	1	オプション品, カーテン左右, カーテンレール×2, タッセル×4セット品[F1194～]:Xグレード
36	B6520-0F012	カーテンリア	1	オプション品。カーテンリア、カーテンレール、タッセルセット品[F1194～]:Xグレード
37	B6802-8F020	シートペデスタル	1	[F1194～]:Xグレード
38	B6811-1F110	サブシートバックレスト	1	[F1194～]:Xグレード
39	B6551-2F030	テーブルペデスタル	1	

Fig. 10　電子リモコン

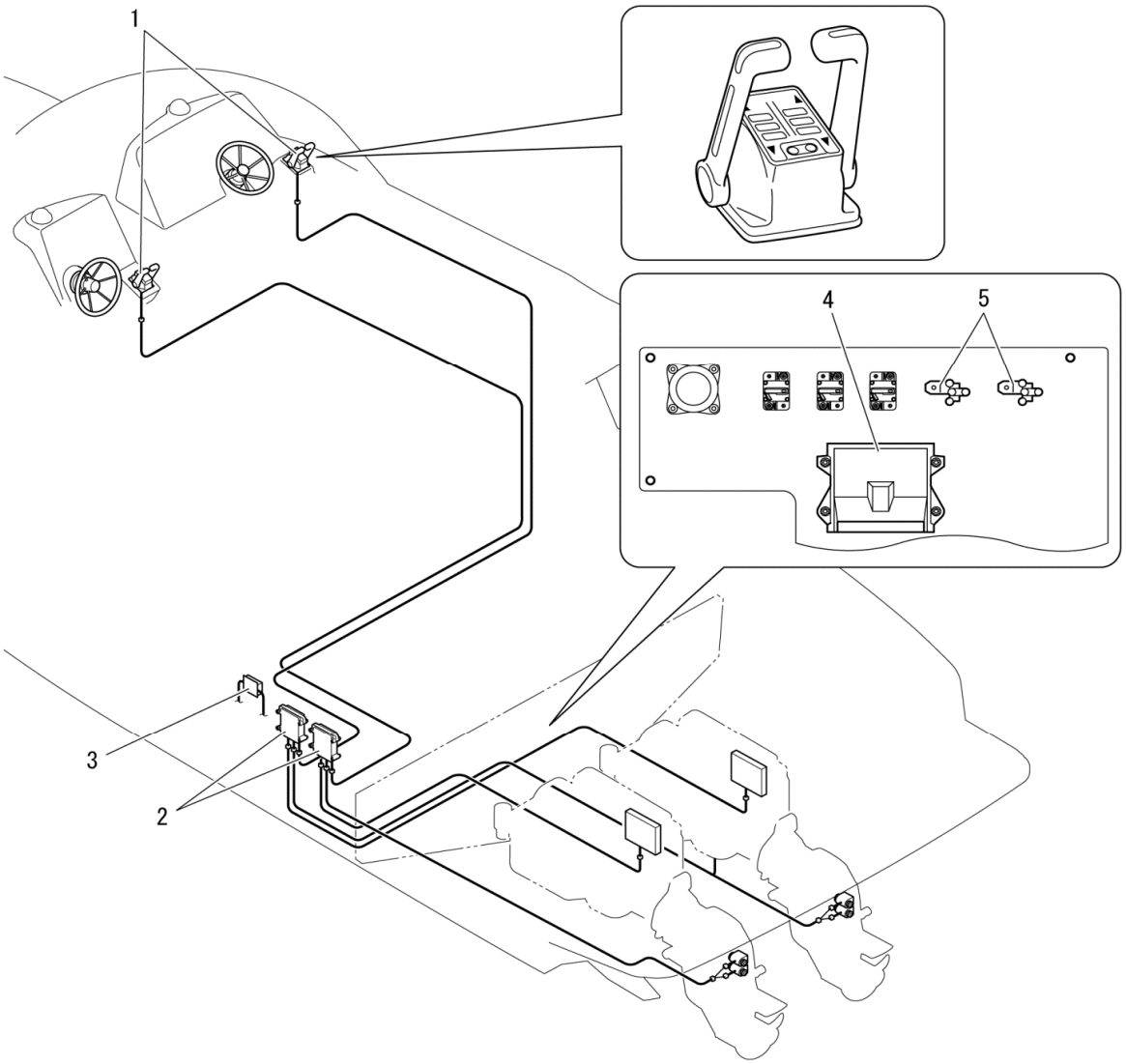

No	部品番号	部品名	個数	備考
1	B3511-1A010	コントロールレバーASSY	2	KE-5+用リモコンヘッド
2	B3521-0F011	コントロールユニットASSY, シフト & スロットル	2	KE-5+用コントロールユニット, 両レバーシンクロ式 [～F1106]
2	B3521-0F012	コントロールユニットASSY, シフト & スロットル	2	KE-5+用コントロールユニット, 両レバーシンクロ式 [F1107～]
3	B3550-0F010	CAN ゲートウェイ	1	
4	B8966-11010	ECU, アナ-CAN コンバーター	1	
4	27747-30010	インシュレーター	4	
4	94151-20841	ナット, W/ワッシャー	8	共販
5	B7272-6E010	ソケット	2	
5	B7272-9E010	クリップ	2	

Fig. 11　ワイパー＆ホーン

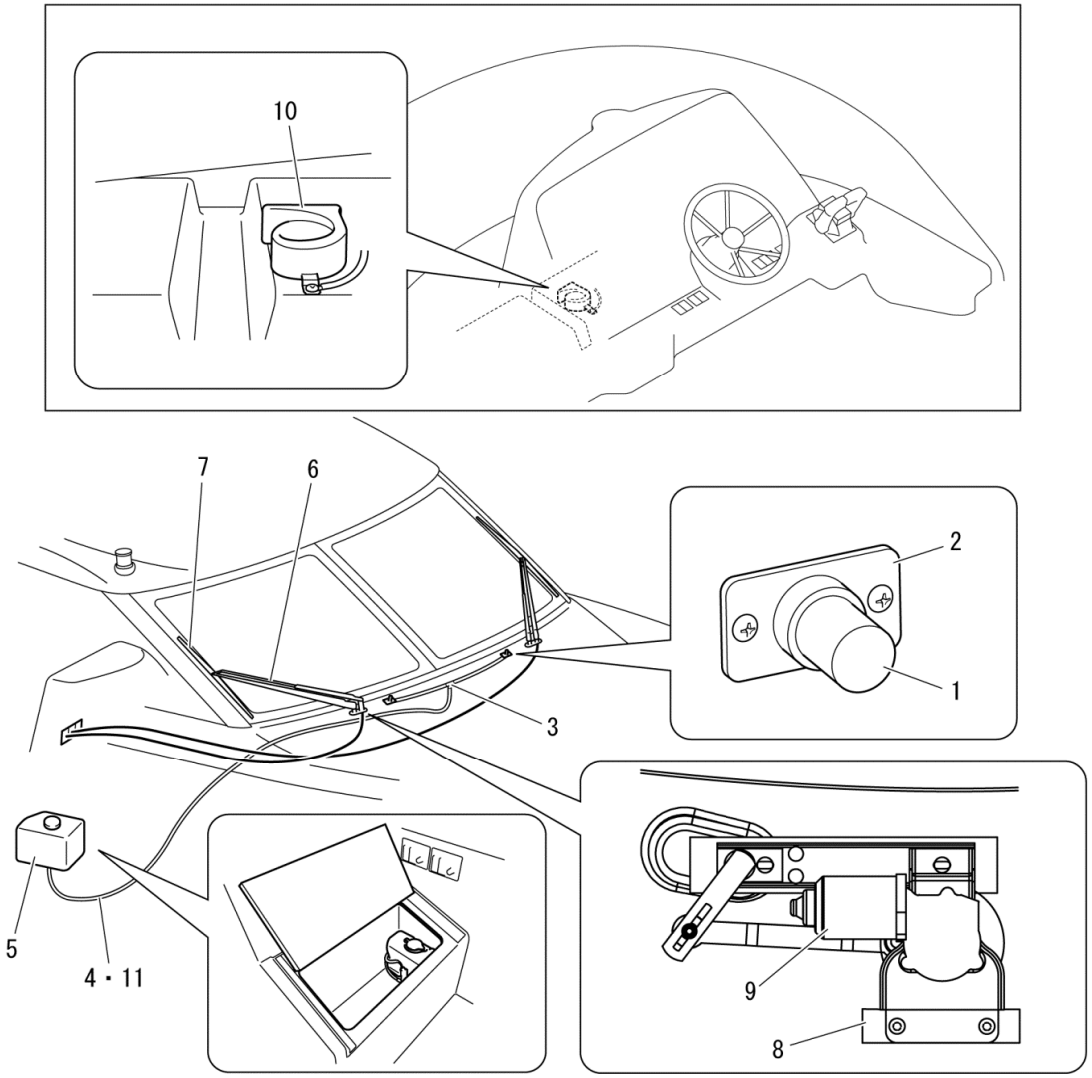

No	部品番号	部品名	個数	備考
1	B8513-50001	ノズル，ウィンドゥウォッシャー	2	
2	B8513-51002	プレート，ウォッシャーノズル	2	ヤマハ品番：A00-62660-81
3	85348-14390	スリーウェイジョイント	1	共販
3	B8513-70001	バルブ，ウォッシャーホース，ノンリターン	1	
4	B8513-30001	ホース，ウィンドウォッシャー	1	
5	B8513-14002	タンク，ウィンドウォッシャー	1	
6	B8512-10009	アーム，ワイパー	2	
7	B8512-40009	ブレード，ワイパー	2	
8	B8511-9A010	ブラケット，ワイパーモーター	2	
9	B8511-0F010	ワイパーモーターASSY	1	左舷用
9	B8511-0F020	ワイパーモーターASSY	1	右舷用
10	86510-33140	ホーンASSY，ハイピッチド	1	共販，4.5A，105±5dB，480±30Hz
11	90466-07002	クリップ，ホース	8	共販

Fig. 12　マリントイレ＆ブロア

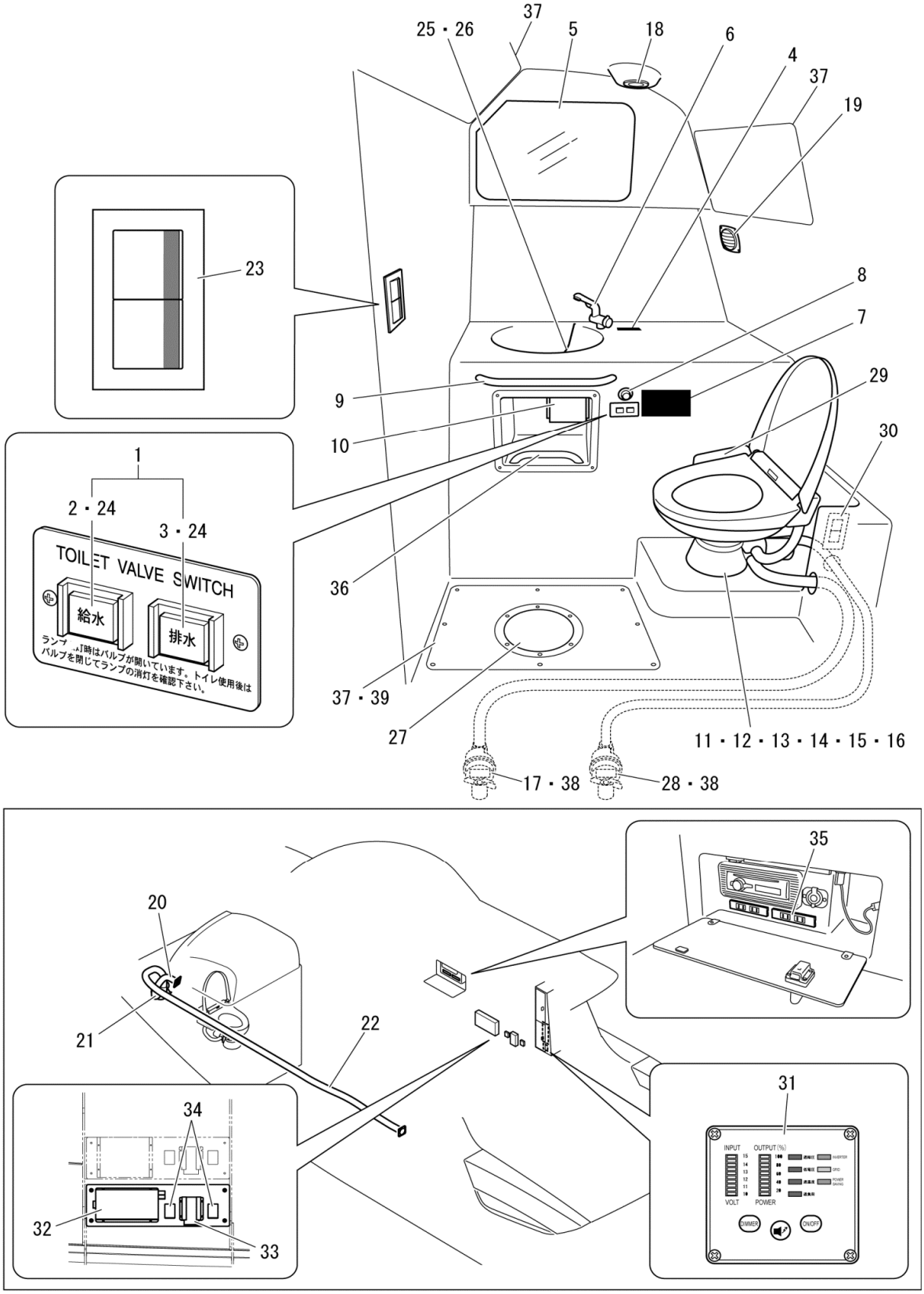

1	B8421-11001	スイッチパネルASSY, トイレ	1	[～F1141]
1	B8421-11010	スイッチパネルASSY, トイレ	1	[F1142～F1168]
1	B8421-11011	スイッチパネルASSY, トイレ	1	[F1169～]
2	B8412-41H01	給水スイッチ	1	
3	B8412-41H02	排水スイッチ	1	
4	B0638-71101	ラベル, ウォーター コーション	1	「この水は飲用に･･･」
5	B5629-2F030	ミラー, トイレ	1	
6	B8723-20007	フォーシット	1	
7	B5624-1A020	ラベル, トイレット インフォメーション	1	「・走航中は、給水・排水バルブ・・・」
8	B8713-01H01	トイレポンプスイッチ	1	
9	B9741-14601	ハンドレール	1	
10	B8723-60003	ペーパーホルダー	1	アイボリー
11	B8713-01204	トイレASSY, エレクトリックマリン	1	電動SBマリントイレ12V
12	B8713-80H01	モーターカバー	1	PAR(43990-0051)
13	B8713-30H02	便座 & カバー	1	PAR(29127-1000)
14	B8713-40H02	ボウル	1	PAR(29126-0000)
15	B8713-50H01	ベースASSY	1	PAR(37004-1000)
16	B8713-01H02	ポンプ/モーターASSY	1	PAR(37041-0010)
17	B8622-12501	バルブ, エレクトリックボール	1	排水用[～F1142]
17	B8622-12502	バルブ, エレクトリックボール	1	排水用[F1143～]
17	B8643-14404	パイプ, テイル	1	排水用
17	B8648-42505	ニップル	1	排水用
17	B4121-1D030	パイプスルハル	1	排水用
18	B8102-71507	ライト サブASSY, LED DC12V	1	
19	B8517-08904	グリル, ブロア	1	60mm
20	B8517-08002	ダクト, ブロア	1	1m(ブロアまで)″
21	B8517-02032	ブロアASSY	1	
22	B8517-08004	ダクト, ブロア	1	5m(ブロア以降)″
23	B8822-31704	ハンドル, AC100Vスイッチ	2	ボタン2個
23	B8822-31104	ボディー, ライト スイッチ, AC100V	2	
23	B8822-31801	フレーム, AC100Vスイッチ	1	
23	B8822-41112	プレート, AC100Vスイッチ	1	
24	B8421-10H03	LED	2	超高輝度LED DC12V イエロー
25	B8745-12001	シンクドレン	1	
26	B8745-20001	プラグ	1	
27	B9631-11007	ハッチ, インスペクション	1	8インチ 床用
28	B8622-12002	バルブ, エレクトリックボール	1	給水用[～F1142]
28	B8622-12003	バルブ, エレクトリックボール	1	給水用[F1143～]
28	B8643-12204	パイプ, テイル	1	給水用
28	B8648-42504	ニップル	1	給水用
28	B4121-1D040	パイプスルハル	1	給水用
29	B8781-10004	シャワー, トイレ	1	オプション品
30	B8822-41213	プレート, AC100V ソケット	1	オプション品
30	B8822-30014	ソケット AC100V	1	オプション品
31	B8824-09020	スイッチ, インバーター	1	オプション品
32	B8824-02030	インバーター	1	オプション品
33	B8822-63031	サブバッテリチャージャ	1	オプション品[～F1187]
34	B8241-28230	ヒューズ	2	オプション品(30A)[～F1187]
34	B8242-28902	ヒューズブロック	2	オプション品[～F1187]
35	B8822-30015	ソケット AC100A	1	オプション品
35	B0638-41005	ラベルコンセント1	1	オプション品「100W」
36	B9741-15001	ハンドレール	1	
37	B9693-04009	クッション	3	2m, [F1127～]:2個
38	B9651-12100	クッション	2	[F1105～]
38	B9651-10004	クッション	2	[～F1104]
39	B9693-04015	シール	1	[F1127～]

Fig. 13　清水システム

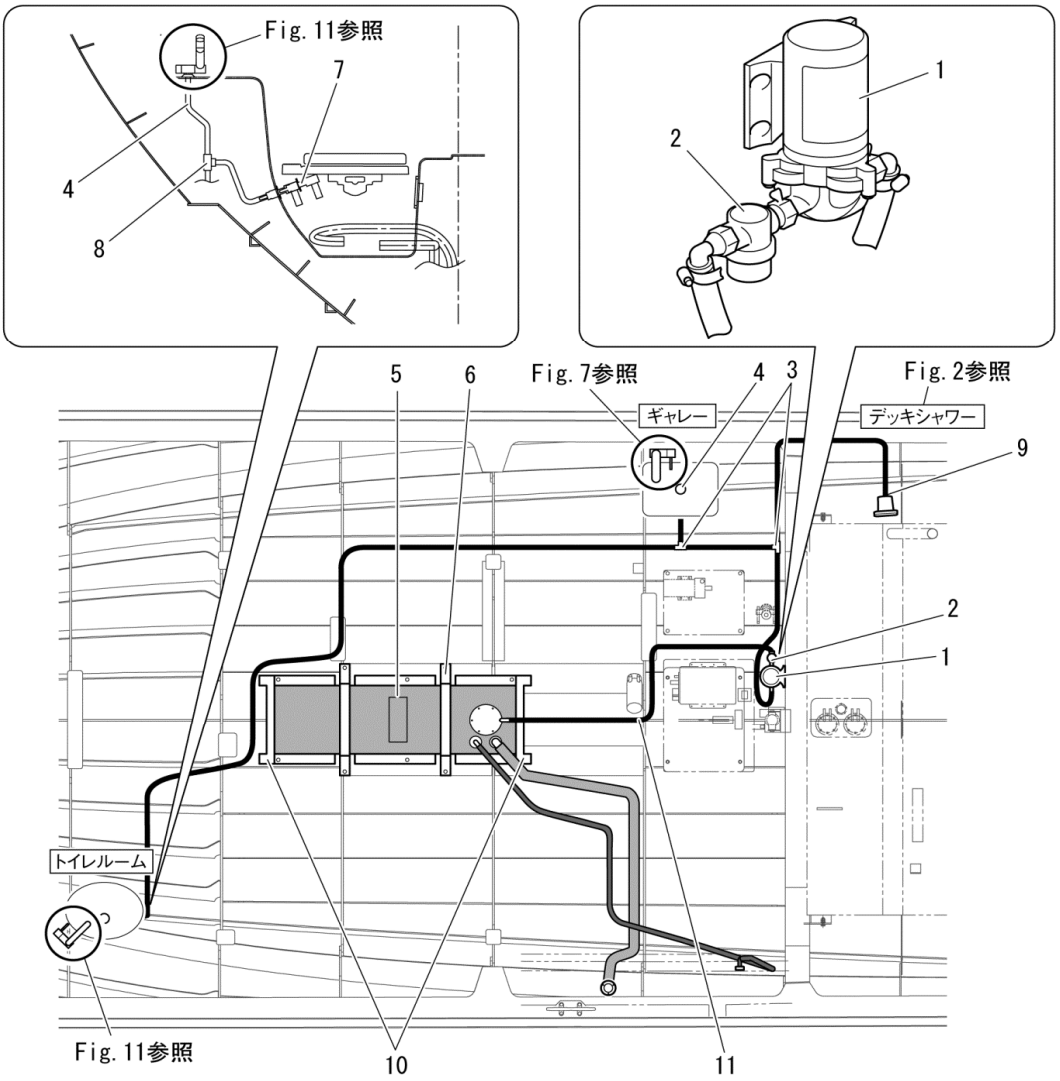

No	部　品　番　号	部　品　名	個数	備　　考
1	B8711-02123	ポンプASSY, フレッシュウォーター	1	清水用　付属ソケット:1/2ウイングエルボ×2個
1	B8642-12131	エルボ	1	
2	B8674-71204	フィルター	1	
3	B8651-47773	ホースジョイント, 3ウェイ	2	
3	B8648-42511	ニップル	6	
4	B8645-11201	ホースジョイント, ディファレントシャープ	2	段落しホースアダプター 9.5mm×12.7mm
5	B8771-00002	タンク, フレッシュ ウォーター	1	110L [～F1134]
5	B8771-00003	タンク, フレッシュ ウォーター	1	110L [F1135～]
6	B8772-00001	キット, フレッシュ ウォーター タンク	1	
6	B9651-10006	クッション	2	
7	B8716-0F011	ストップ コック, シャワー トイレ	1	
7	B8722-62005	ジョイント, ホース	1	
7	B8648-42201	ニップル	1	
7	B8745-12002	キャップ	1	
8	B8651-47773	ホースジョイント, 3ウェイ	1	
8	B8648-42511	ニップル	3	
9	B8649-12205	ジョイント, ホース	1	
9	B8648-14504	ニップル	1	[F1103～]
10	B9651-10003	クッション	2	
11	B8611-10010	ホース	1	2m[F1105～]

Fig. 14　デッキウォッシュシステム(オプション)

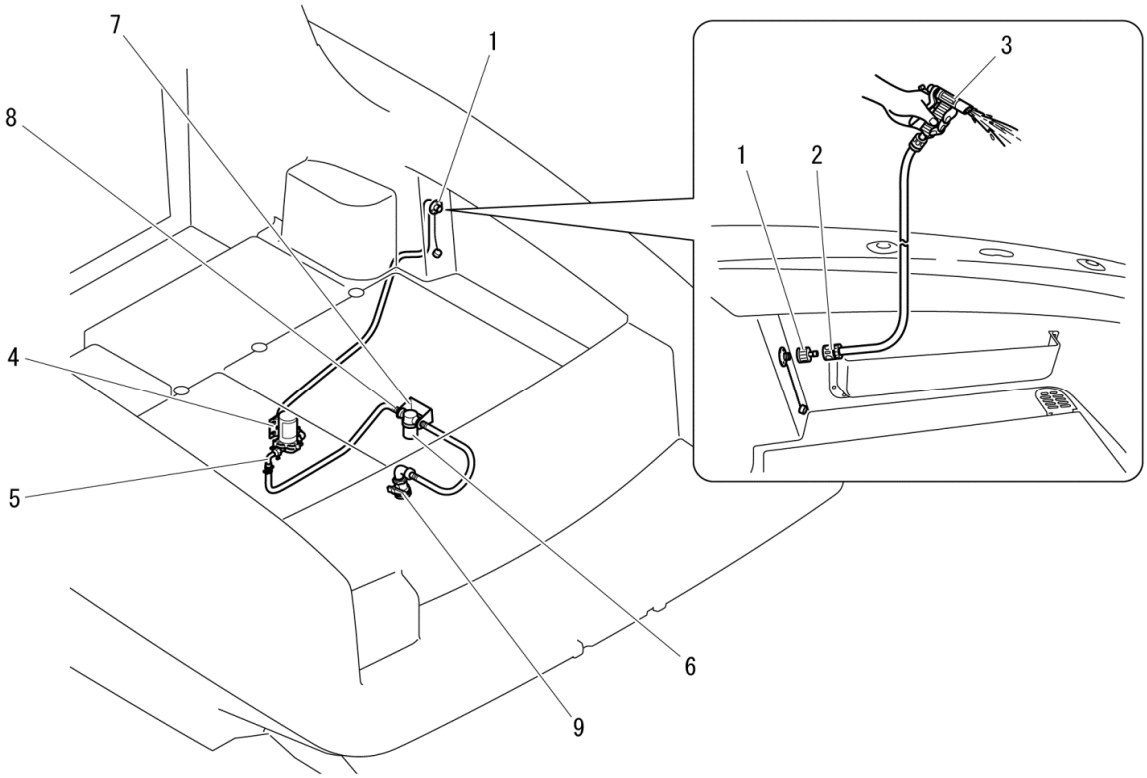

No	部品番号	部品名	個数	備考
1	B8727-12192	アウトレット, デッキウォッシュ	1	
1	B8661-21201	ニップル	1	
1	B8648-44503	エルボ	1	
1	B8661-12002	ホースジョイント	1	
2	B8662-11201	ホースエンド	2	
3	B8663-12002	ノズル	1	
4	B8711-02133	ポンプASSY	1	ブラスター[～F1114, F1119～F1122]
4	B8711-02134	ポンプASSY	1	ブラスターⅡ[F1115～F1118, F1123～]
5	B8722-55700	ソケット, エルボ	1	入水側
5	B8641-12121	エルボ	1	出水側
6	B8674-71202	フィルター	1	
6	B8674-71H01	メッシュスクリーン	1	ネットのみ
7	B7859-1A010	フィルターブラケット	1	
8	B8648-42302	ニップル	2	
9	B8621-12001	バルブ 3/4	1	
9	B8641-12001	エルボ 3/4	1	
9	B4121-1D040	パイプ, スルハル	1	

Fig. 15　マニュアルステアリング

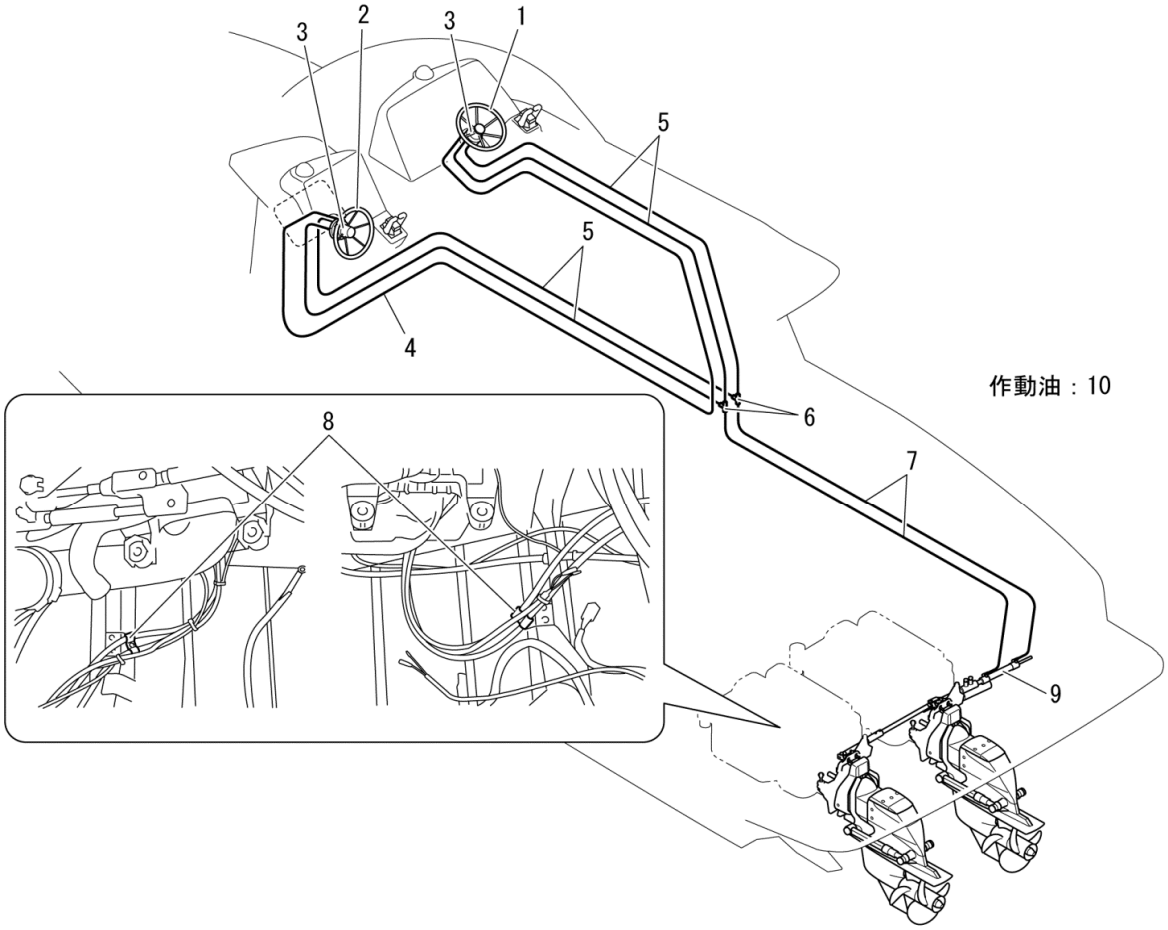

1	B3431-1A031	ホイール，ステアリング	1	ステンレス製[F1115～]，旧品：B3431-1A030廃止[～F1114]
1	B3431-2A010	キャップ，ステアリングホイール	1	[～F1114]
1	B3431-1AH01	キャップ	1	[F1115～]
2	B3431-1A010	ホイール，ステアリング	1	ステンレス&ウッド製
2	B3431-1F010	ホイール，ステアリング	1	ステンレス&ポリウレタン製
3	B3432-0F020	ステアリング ヘルム ポンプ	2	
3	B3433-4F010	ヘルムポンプエルボ	4	
3	B3433-4F020	T配管アダプタ	2	
3	B3433-4F030	T配管コネクタ	2	
3	B9211-21296	ボルト，スタッド	2	4本セット
4	B3433-2E020	チューブ	1	
5	B3433-2F020	ステアリングオイルホース	1	5m×4本
6	B3433-3A010	カップリング，ステアリングオイルパイプ	6	
6	B3433-6A010	スリーウェイ，ステアリングオイルパイプ	2	
7	B3433-2F010	ステアリングオイルホース	1	3.5m×2本
8	90462-12074	クランプ	2	共販
8	91551-A0620	ボルト，フランジ	2	共販
8	94151-80640	ナット	2	共販
9	B3431-5A010	シリンダー，ステアリング	1	
9	B3431-6A010	ロッド	1	
9	B3433-4A010	エルボ，ステアリングオイルパイプ	2	
10	B3433-1C010	ステアリングオイル	1	3.6L，HF-15-3.6Y

Fig. 16　パワーステアリング

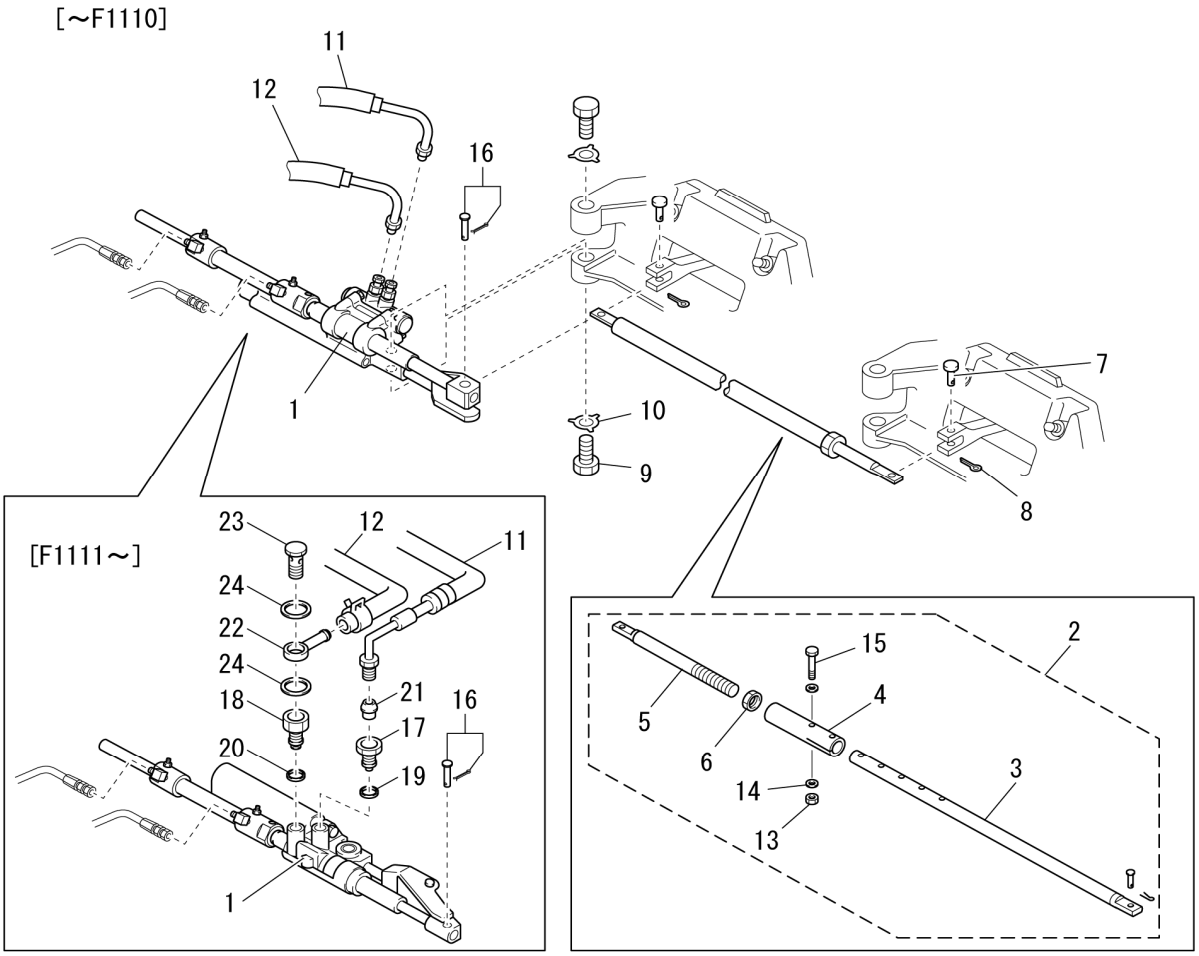

油圧オートフラップなし

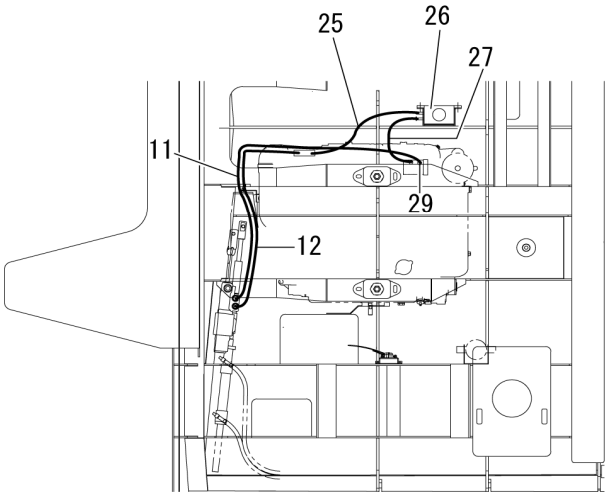

油圧オートフラップあり

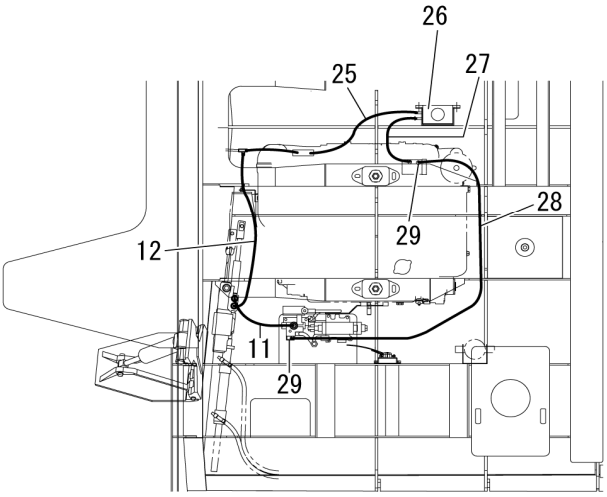

1	B3410-0A030	シリンダーASSY，パワーステアリング	1	[～F1110]
1	B3410-0F020	シリンダーASSY，パワーステアリング	1	[F1111～]
2		タイバーCMP	1	ヤンマー品番：119781-84000
3		タイバー アジャスター	1	ヤンマー品番：119781-84010（150mmに切断し，タイバー穴間850mmに調整）
4		タイバー コネクター	1	ヤンマー品番：119781-84020
5		タイバー エンド	1	ヤンマー品番：119781-84030
6		ロックナット	1	ヤンマー品番：119781-84040
7		ピン	1	ヤンマー品番：119781-84050
8		ワリピン	2	ヤンマー品番：22413-250160
9	B9166-5F010	ピボット ボルト	2	[～F1110]
9		ピボット ボルト	2	[F1111～]ヤンマー品番：196350-34151
10		ワッシャー	2	ヤンマー品番：196350-34160
11	B3412-1A020	チューブ，プレッシャーフィード	1	油圧オートフラップあり（F1111～は加工必要）
11	B3412-1B010	チューブ，プレッシャーフィード	1	油圧オートフラップなし（F1111～は加工必要）
12	B3412-2A010	チューブ，リターン，No.1	1	油圧オートフラップあり（オプション品）
12	B3412-2B010	チューブ，リターン，No.1	1	油圧オートフラップなし
13		ロックナット	2	ヤンマー品番：119781-84060
14		ザガネ	4	ヤンマー品番：22113-100000
15		ボルト	2	ヤンマー品番：26203-100552
16		キット，PAS ハードウェアー	1	ヤンマー品番：196350-34020
17	B3413-5F030	ユニオン，プレッシャーポート	1	[F1111～]
18	B3413-5F040	ユニオン，リターンポート	1	[F1111～]
19	B3413-7F030	リング，O	1	[F1111～]
20	90301-07025	リング，O	1	共販[F1111～]
21	B3413-6F010	シート，バルブ1	1	[F1111～]
22	90405-10153	ユニオン	1	共販[F1111～]
23	90401-14006	ボルト，ユニオン	1	共販[F1111～]
24	90430-14014	ガスケット	2	共販[F1111～]
25	B3289-0C010	ホース，リザーバータンク	1	
26	44360-37261	リザーバーASSY，オイル	1	
26	B3438-9F020	ブラケット，P/Sオイルリザーバー	1	
26	90105-08181	ボルト，フランジ	2	共販，代替91511-J0840
26	91551-A0825	ボルト，フランジ	2	共販[F1104～]
26	91511-B0825	ボルト，フランジ	2	[～F1103]
27	B3286-0C010	ホース，サクション	1	
28	B3271-0A050	チューブASSY，P/Sポンプ	1	
29	44327-12010	ガスケット，プレッシャーポート	1	共販
29	90401-16008	ボルト，ユニオン	1	共販

Fig. 17　ビルジポンプ

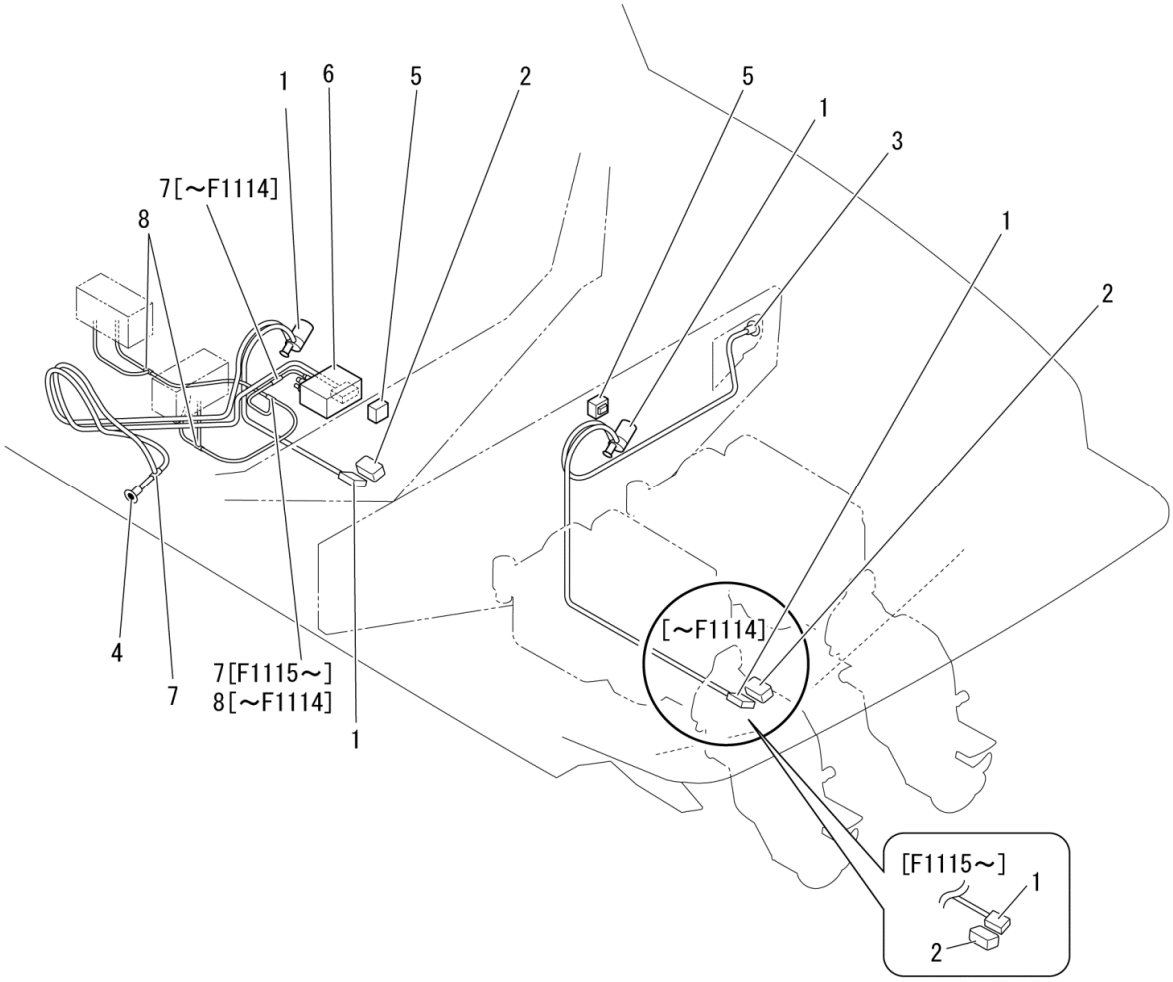

No	部品番号	部品名	個数	備考
1	B8712-02201	ポンプASSY, ビルジ	2	BK-12(ストレーナ含む)
1	B8712-20006	ビルジ ポンプ ストレーナ	2	№1の付属部品(ストレーナ単品)
1	B8712-02H06	ケーシング本体クミ	2	№1の付属部品(ハウジングキット)
1	B8712-02H07	バキュームスイッチクミ	2	№1の付属部品(バキュームスイッチ)
1	B8712-02H08	BK-12 モータークミ	2	№1の付属部品(モーター単品)
2	B8712-40005	スイッチ, ビルジポンプフロート	2	
3	B9721-10162	スルハル	1	旧:B9721-10161
4	B9721-10191	スルハル	1	
5	B8712-20004	スイッチ, ビルジポンプマニュアル	2	防水カバーのみ使用
5	B8712-20005	ボディー, スイッチ, ビルジポンプマニュアル	2	スイッチのみ使用
6	B8714-02471	ポンプASSY, サンプ	1	
7	B8722-50002	3ウェイ	2	
7	B8648-42504	ニップル	3	
7	B8648-43400	ニップル	3	[F1115～], [～F1114]:2個
7	B8638-23203	プラグ	1	[～F1114]
8	B8651-13001	3ウェイ	2	[F1115～], [～F1114]:3個

Fig. 18　フライブリッジ、アフトデッキ、ギャレー排水配管

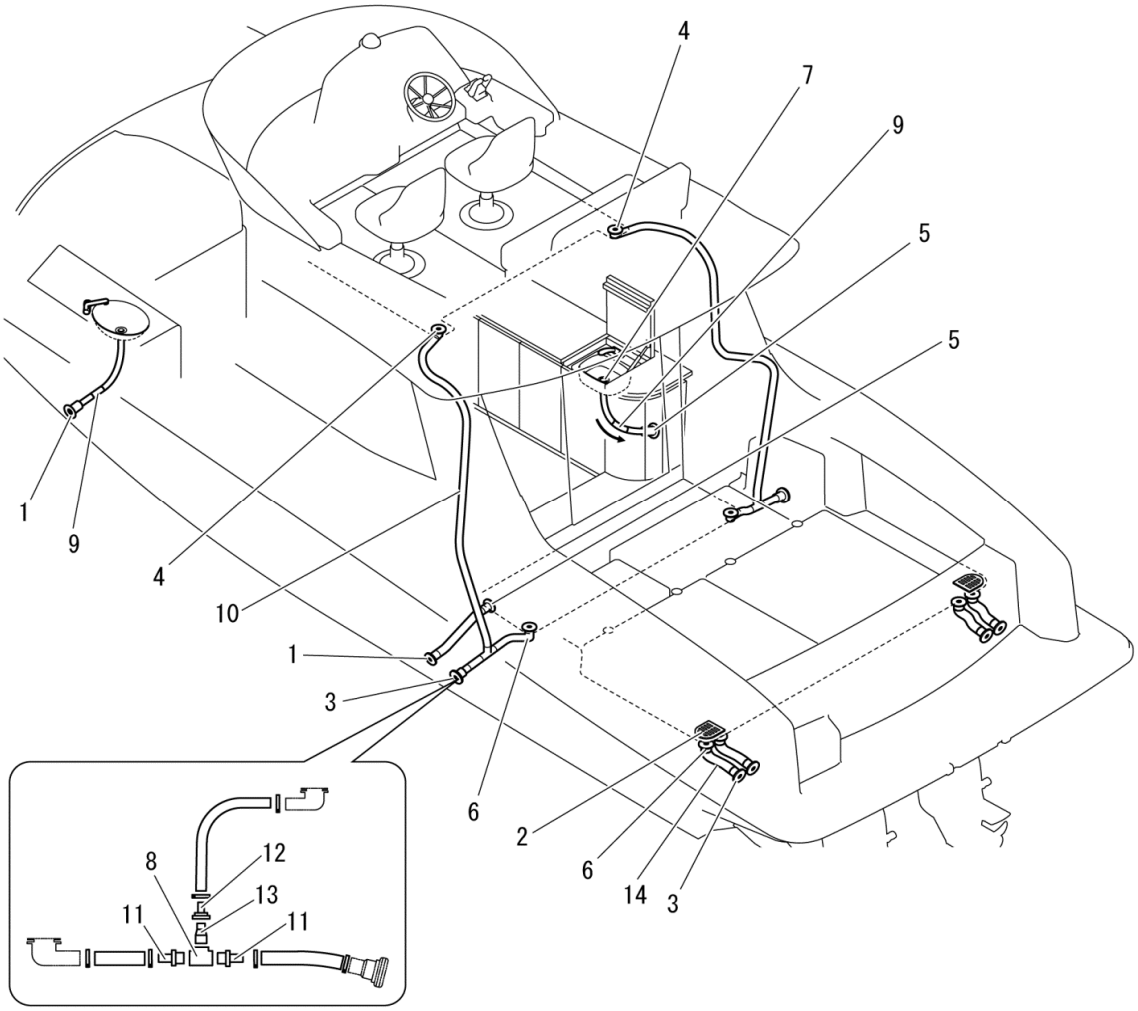

No	部品番号	部品名	個数	備考
1	B9721-10383	スルハル	2	
2	B6431-1F020	アフトデッキスカッパーカバー	2	
3	B8731-20501	スルハル	6	
3	B9721-80503	セルフベイリングセット	6	
4	B8639-13801	スカッパー，90°　デッキ ドレイン	2	
5	B8731-20380	スルハル	2	アフトデッキ側，ギャレー側[～F1110]
5	B9721-10383	スルハル	1	ギャレー側[F1111～]
6	B8639-15001	スカッパー 2″ 90°	6	
7	B8636-23801	ドレイン，フラット ヘッド	1	
7	B8636-23001	アダプター，ドレイン	1	
8	B8651-47772	ホースジョイント，3ウェイ	2	
9	B8645-12701	ジョイント，ホース	2	
10	B8611-10020	ホース	6	2.8m，1個：1m×6
11	B8649-12203	ジョイント，ホース	4	
12	B8648-45830	ニップル	2	
13	B8648-45820	ニップル	2	
14	B6191-0A020	サウンドアブソーバー	2	

Fig. 19　フューエルライン

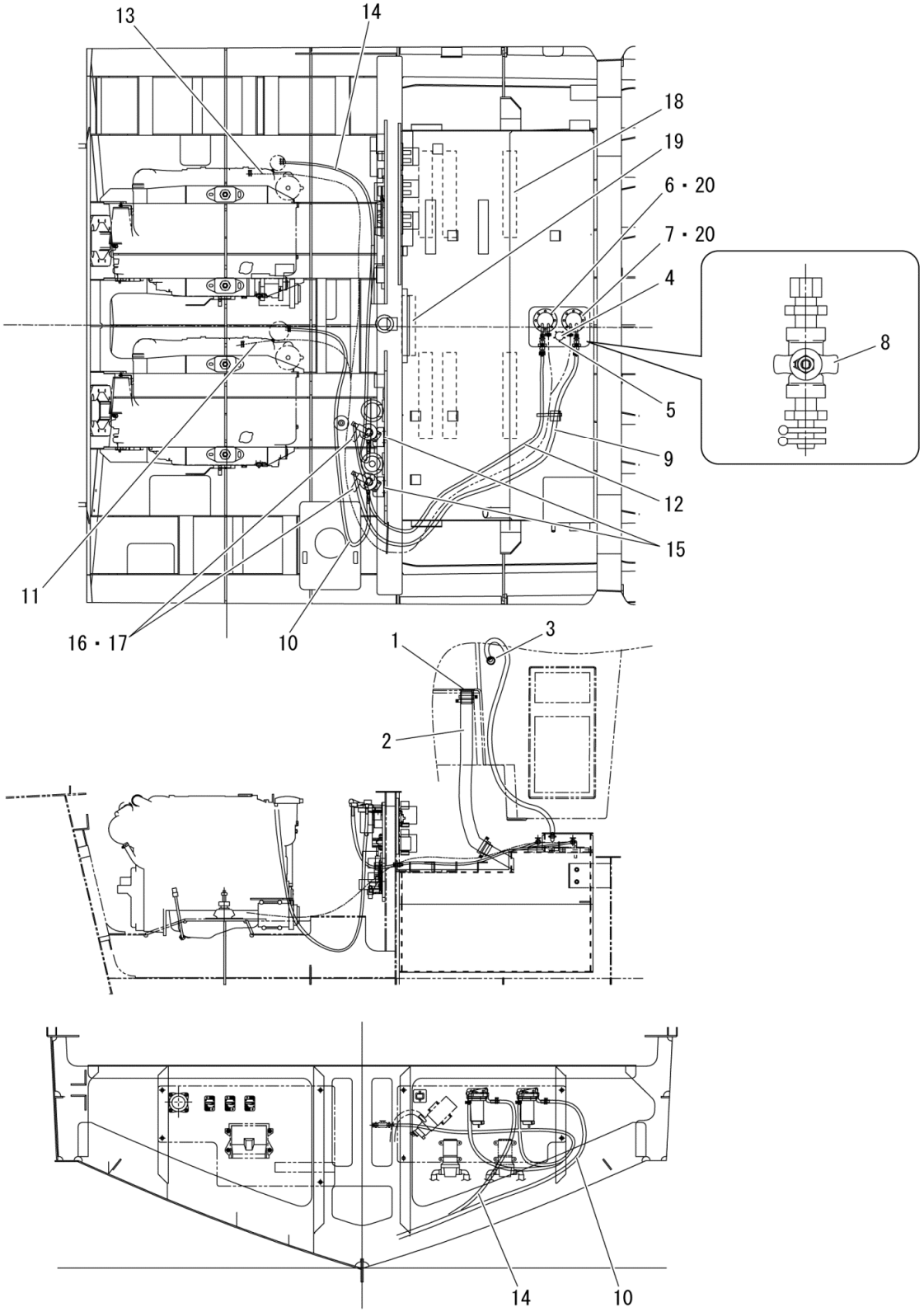

1	B9712-10003	フィラー，フューエル，ディーゼル	1	
2	B8752-51110	ホース，フューエルA2(給油口～タンク)	1	燃料給油用ホース　1200mm/隻
3	B9721-50001	ブリーザー	1	
4	B4450-1A020	ゲージSUB-ASSY，フューエルセンダー	1	
5	B4791-1B010	ブッシュ，フューエルセンダーゲージ	5	
6	B4451-0F030	サクション＆リターンパイプ，燃料タンクNo.2	1	
7	B4451-0F020	サクション＆リターンパイプ，燃料タンクNo.1	1	
8	B8752-12350	バルブ	2	
8	B8649-12204	ユニオン継ぎ手	2	
8	B8752-12360	ニップル	2	
9	B8752-10200	ホース，フューエル	1	φ10×2.0m
10	B8752-10230	ホース，フューエル	1	φ10×2.3m
11	B8752-08400	ホース，フューエル	1	φ8×4.0m
12	B8752-10250	ホース，フューエル	1	φ10×2.5m
13	B8752-08500	ホース，フューエル	1	φ8×5.0m
14	B8752-10300	ホース，フューエル	1	φ10×3.0m
15	B2392-1F010	ブラケット，フューエル セジメンター	2	
15	91511-C0835	ボルト，フランジ	4	共販
15	90179-08241	ナット	4	共販
16	23930-58070	セジメンターASSY，フューエル	2	共販
17	91511-B0830	ボルト，フランジ	4	共販
18	B9651-10006	クッション	6	
19	B9651-10008	クッション	1	
20	B4453-1F010	燃料タンクサクションガスケット	2	

Fig. 20　主機駆動式エアコン（室内部品）[～F1193]、[F1194～]：Sグレード

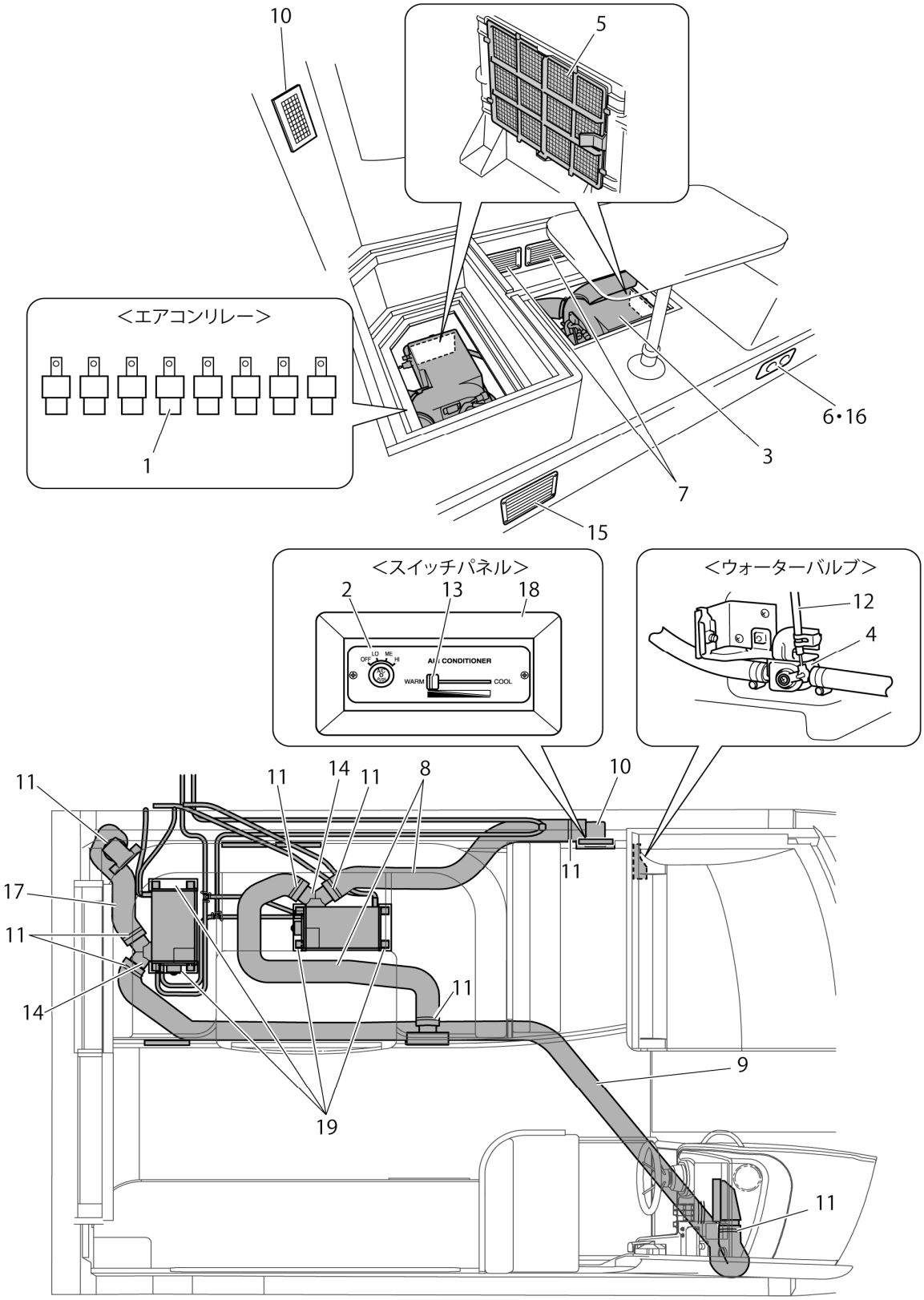

1	B8231-04501	リレー	8	
2	B7831-2A010	パネルASSY, コントローラー	1	
3	B7822-1A010	ユニットASSY, エアコンインサイド	2	
4	87240-95J09	バルブASSY, ウォーター	1	共販
4	B7824-2B010	ベーズ, バルブ	1	
5	B7822-2AH01	フィルター, エア	2	
6	B7825-1A010	グリル, エアコンエアアウトレット	1	
7	B7829-1A020	グリル, エアコン リターン	2	
8	B7827-5A010	ダクト, エアコン	2	L＝2.1m
9	B7827-5F010	ダクト, エアコン	1	L＝6m
10	B7825-2A010	ダクト, エアコン	2	
11	96111-10950	クランプ, ホース	8	共販
12	B7839-10H01	ケーブル, ヒーターコントロール	1	1500mm
13	55905-89115	ノブ, アッセンブリ コントロール	1	共販
14	B7826-1A010	ダクト, エア	2	
14	B7826-2A010	プレート	2	
14	B7826-3A010	インシュレーター	2	
14	B9314-70520	タッピングスクリュー	4	
15	B7829-1A030	グリル, エアコン リターン	1	
16	B7825-3A010	A/C ダクトボックス	2	
16	B9312-20525	スクリュー, パン ヘッド	8	[～F1106]
17	B7827-3A010	ダクト, エアコンNO.3	1	L＝2.9m
18	B6631-2F010	エアコン操作パネルボックス	1	
19	B7858-3A010	ベース, ACユニット インサイド	4	

Fig. 21　主機駆動式エアコン(室内部品)[F1194～]:Xグレード

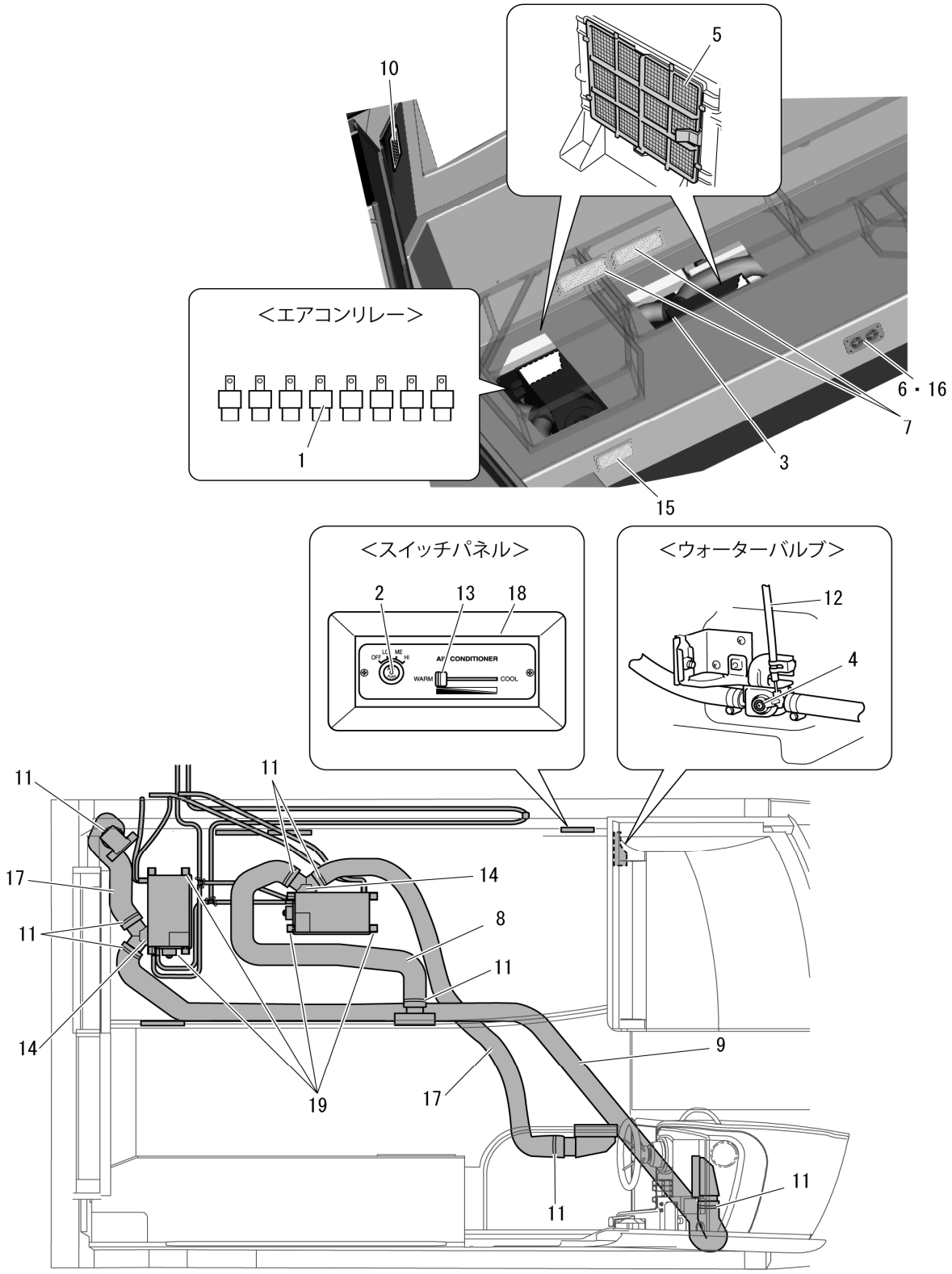

1	B8231-04501	リレー	8	
2	B7831-2A010	パネルASSY, コントローラー	1	
3	B7822-1A010	ユニットASSY, エアコンインサイド	2	
4	87240-95J09	バルブASSY, ウォーター	1	共販
4	B7824-2B010	ベーズ, バルブ	1	
5	B7822-2AH01	フィルター, エア	2	
6	B7825-1A010	グリル, エアコンエアアウトレット	1	
7	B7829-1A020	グリル, エアコン リターン	2	
8	B7827-5A010	ダクト, エアコン	1	L＝2.1m
9	B7827-5F010	ダクト, エアコン	1	L＝6m
10	B7825-2A010	グリル	1	
11	96111-10950	クランプ, ホース	8	共販
12	B7839-10H01	ケーブル, ヒーターコントロール	1	1500mm
13	55905-89115	ノブ, アッセンブリ コントロール	1	共販
14	B7826-1A010	ダクト, エア	2	
14	B7826-2A010	プレート	2	
14	B7826-3A010	インシュレーター	2	
14	B9314-70520	タッピングスクリュー	4	
15	B7829-1A030	グリル, エアコン リターン	1	
16	B7825-4A010	A/C ダクトボックス	2	
16	B9312-20525	スクリュー, パン ヘッド	8	[～F1106]
17	B7827-3A010	ダクト, エアコンNO.3	2	L＝2.9m
18	B6631-2F011	エアコン操作パネルボックス	1	
19	B7858-3A010	ベース, ACユニット インサイド	1	

Fig. 22　主機駆動式エアコン(室外部品)(1)

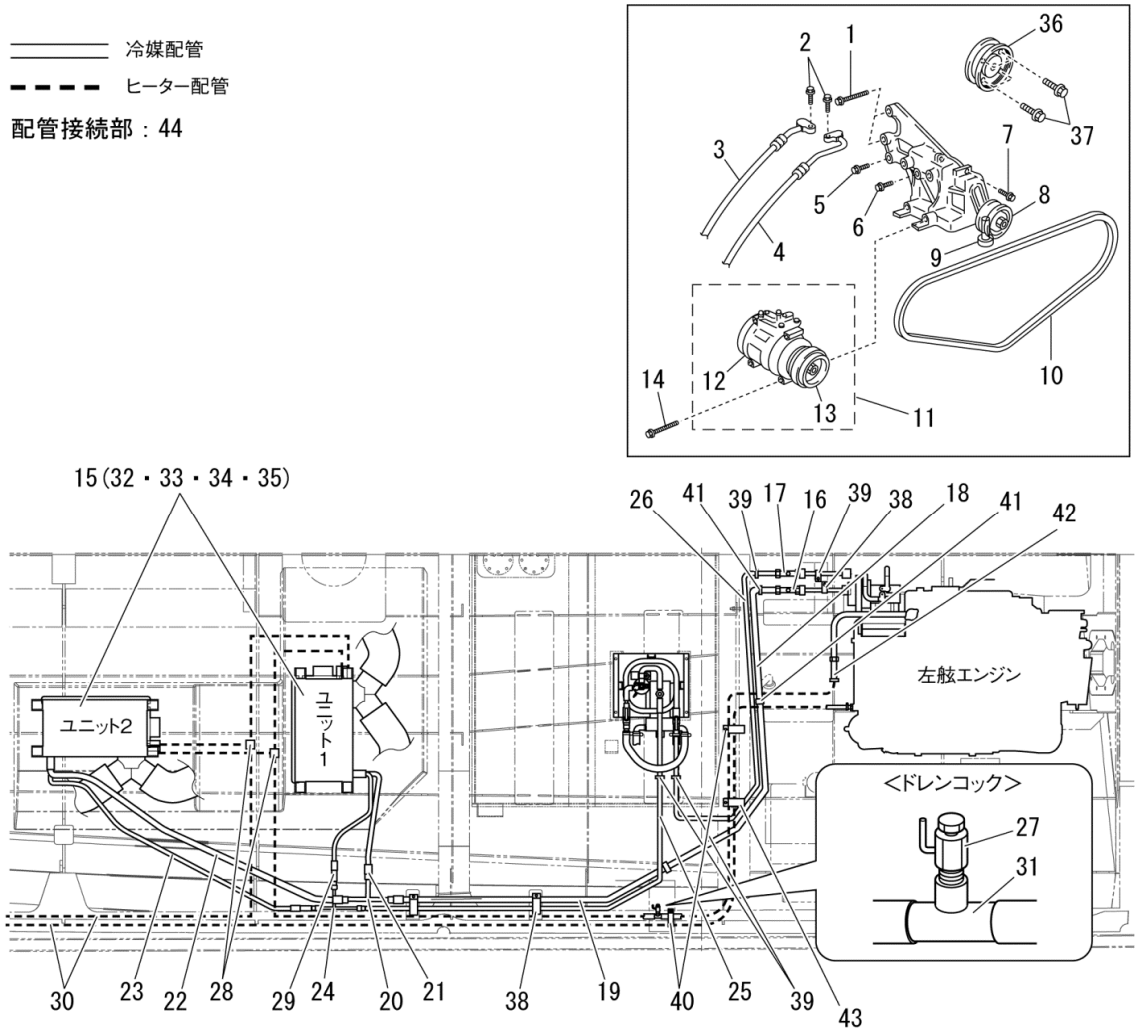

1	B9151-28105	ボルト，フランジ	2	
2	B9158-70630	ボルト，W/ワッシャー	2	
3	B7837-1A010	ホース，エアコンガス，No.21	1	
4	B7838-1A010	ホース，エアコンガス，No.31	1	
5	B9128-70837	ボルト，フランジ	1	
6	B9128-70636	ボルト，フランジ	1	
7	B9128-70842	ボルト，フランジ	1	
8	B7810-2A040	プーリーサブASSY，アイドル	1	
9	B7819-1A020	ボルト，アジャスト	1	
10	B7818-1A040	ベルト，V-リブド	1	
11	B7810-1A040	コンプレッサーASSY，W/マグネットクラッチ	1	
12	B7811-1A011	コンプレッサー	1	
13	B7811-3A040	マグネットクラッチ	1	
14	90099-04387	ボルト，フランジ	4	共販
15	B7822-1A010	ユニットASSY，エアコン インサイド	2	
16	B7846-1A010	チューブ，サクション，No.1	1	
17	B7847-5A010	チューブ，ディスチャージ，No.1	1	
18	B7846-2F010	サクション チューブ No.2	1	
19	B7846-3F010	サクション チューブ No.3	1	
20	B7846-5A010	チューブ，サクション，No.5	1	
21	B7839-2A010	ホース，サクションNo.2	1	
22	B7839-2F010	サクション ホース	1	
23	B7835-4F010	リキッド ホース	1	
24	B7841-9F030	チューブ，ディスチャージ，No.6	1	
25	B7841-9F020	リキッド チューブ No.3	1	
26	B7847-6F010	ディスチャージ チューブ No.2	1	
27	90910-09095	コック，ドレイン	1	共販
28	87248-44010	パイプ，ウォータージョイント	2	共販
29	B7835-4A010	ホース，ディスチャージ，No.2	1	
30	B8760-13990	ホース，ヒーター	1	内径14mm、10m
31	B7824-1A010	アダプター，コック	1	
32	B7822-1AH01	レジスタ，ブロワ	1	
33	B7822-1AH02	モーターASSY	1	
34	B7822-1AH03	ファン，ブロワ	1	
35	B7822-1AH04	サーモスタッド	1	
36	88451-25050	プーリー，クランクシャフト	1	共販
37	90105-08251	ボルト，ワッシャー	4	共販
38	B7852-4A010	クランプ	2	
39	B7852-5A010	クランプ	4	
40	B7852-6A010	クランプ	2	
41	88569-36220	クランプ	2	共販
42	16322-67010	パイプ，ウォーターインレット	1	
43	B7852-7A010	クランプ	1	
44	B7851-1A010	インシュレーター	32	150mm×100mm，配管接続部

Fig. 23　主機駆動式エアコン(室外部品)(2)

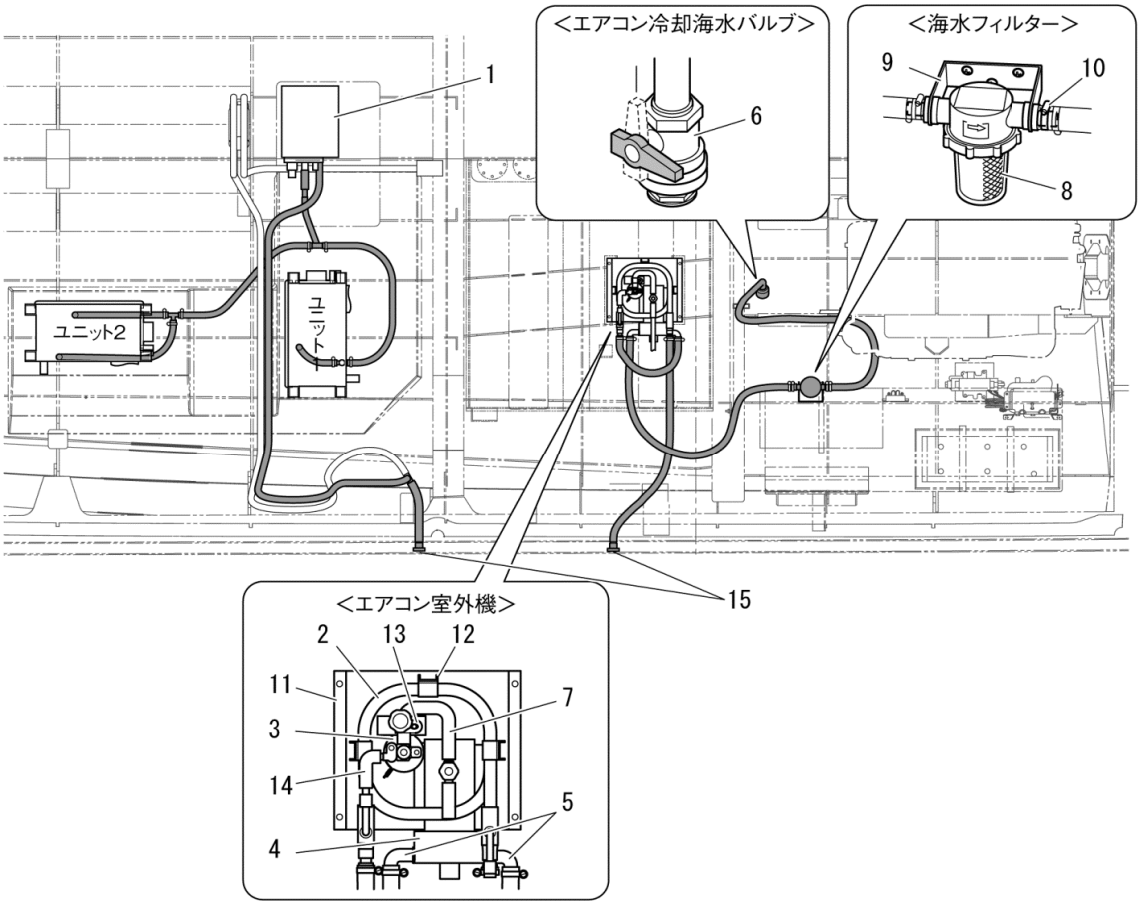

No	部品番号	部品名	個数	備考
1	B8714-02471	ポンプASSY, サンプ	1	
2	B7821-1A010	コンデンサー	1	
3	88471-22030	タンク, レシーバー	1	共販
3	88473-12080	ホルダー, レシーバー	1	共販
3	93385-16025	スクリュー, W/ワッシャー	2	共販
4	B8711-02170	ポンプASSY, ウォーター	1	
5	B8641-13201	エルボ	1	2個入
6	B8621-12001	バルブ 3/4	1	
6	B8641-12001	エルボ 3/4	1	
6	B4121-1D040	パイプ, スルハル	1	
7	B7841-7F020	チューブ, リキッド	1	
8	B8674-71202	フィルター	1	
8	B8674-71H01	メッシュスクリーン	1	
9	B7859-1A010	ブラケット, フィルター	1	
10	B8648-42302	ニップル	2	
11	B7821-2A020	ベース, アウトサイドユニット	1	
12	B7821-3A010	バンド, アウトサイドユニット	3	
13	B7852-2A010	クランプ	1	
14	B7848-1A010	ディスチャージチューブ No.3	1	
15	B9721-10191	スルハル	2	

Fig. 24　陸電式エアコン(オプション)

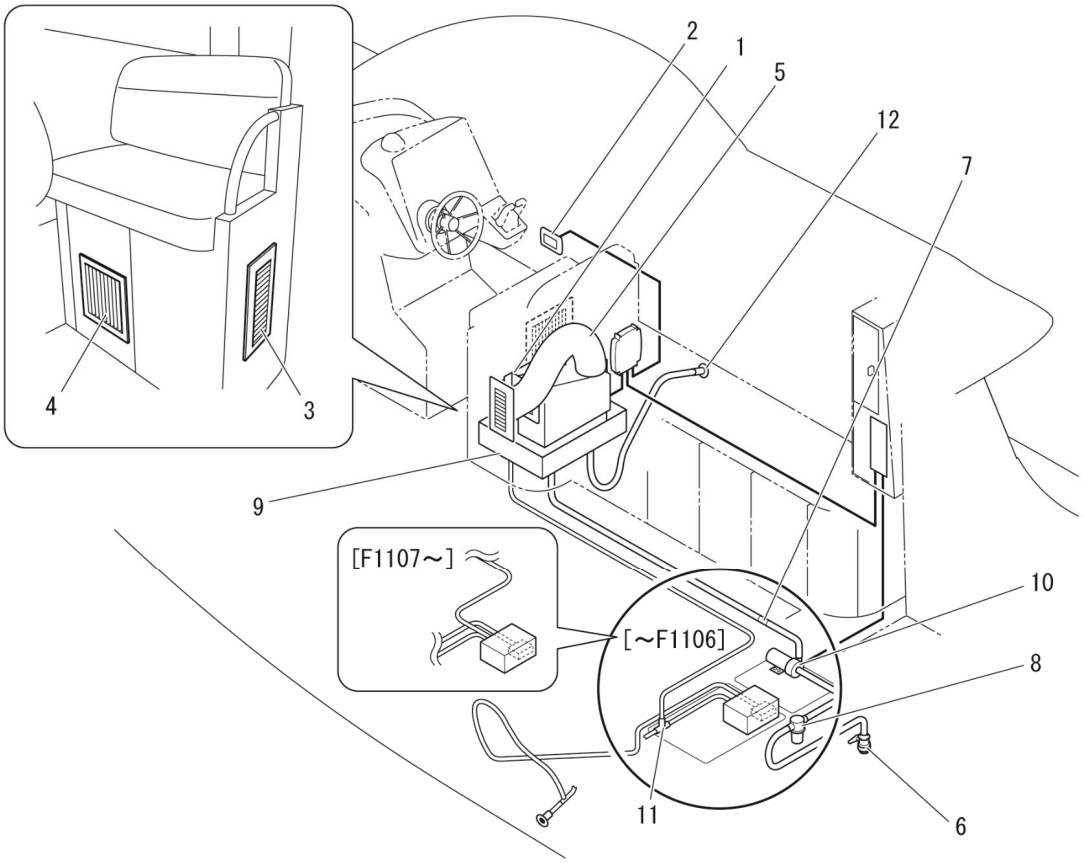

No	部品番号	部品名	個数	備考
1	B7824-1F010	ユニット, パッケージ	1	
1	B7828-1F010	アダプター, ユニット	1	
2	B7831-1E010	スイッチ, コントロール	1	
2	B7831-1E020	フレーム, スイッチ, コントロール	1	
3	B7828-3E010	グリル, エアコン	1	
3	B7828-1D041	アダプター, グリル	1	
4	B7828-3E080	グリル, エアコン	1	
5	B7827-1F010	ダクト, ホース	1	
5	B7854-2D010	バンド	2	
6	B4121-1D040	パイプ, スルハル	1	
6	B8621-12001	バルブ	1	
6	B8648-42504	ニップル	1	
7	B8645-12701	ホースジョイント, ディファレント シャープ	1	
8	B8674-71202	フィルター	1	
8	B8648-42302	ニップル	2	
8	B7859-1A010	ブラケット, フィルター	1	
8	B8674-71H01	メッシュスクリーン	1	
9	B7822-3E010	A/Cドレイン パン No.1	1	
10	B7823-1F010	ポンプ, シー ウォーター	1	[～F1151]
10	B7823-0F020	シーウォーターポンプ	1	[F1152～]
10	B9681-65010	Oリング	1	[F1152～]
10	B8648-42504	NIPPLE APK-20M オスネジ	1	[F1152～]
10	B8641-13205	ELBOW	1	[F1152～]
10	B8691-15030	REDUCER	1	[F1152～]
11	B8648-42504	ニップル	1	[～F1106]
12	B9721-10161	スルハル	1	

Fig. 25　オーディオ＆ジョイフルトーク(オプション)

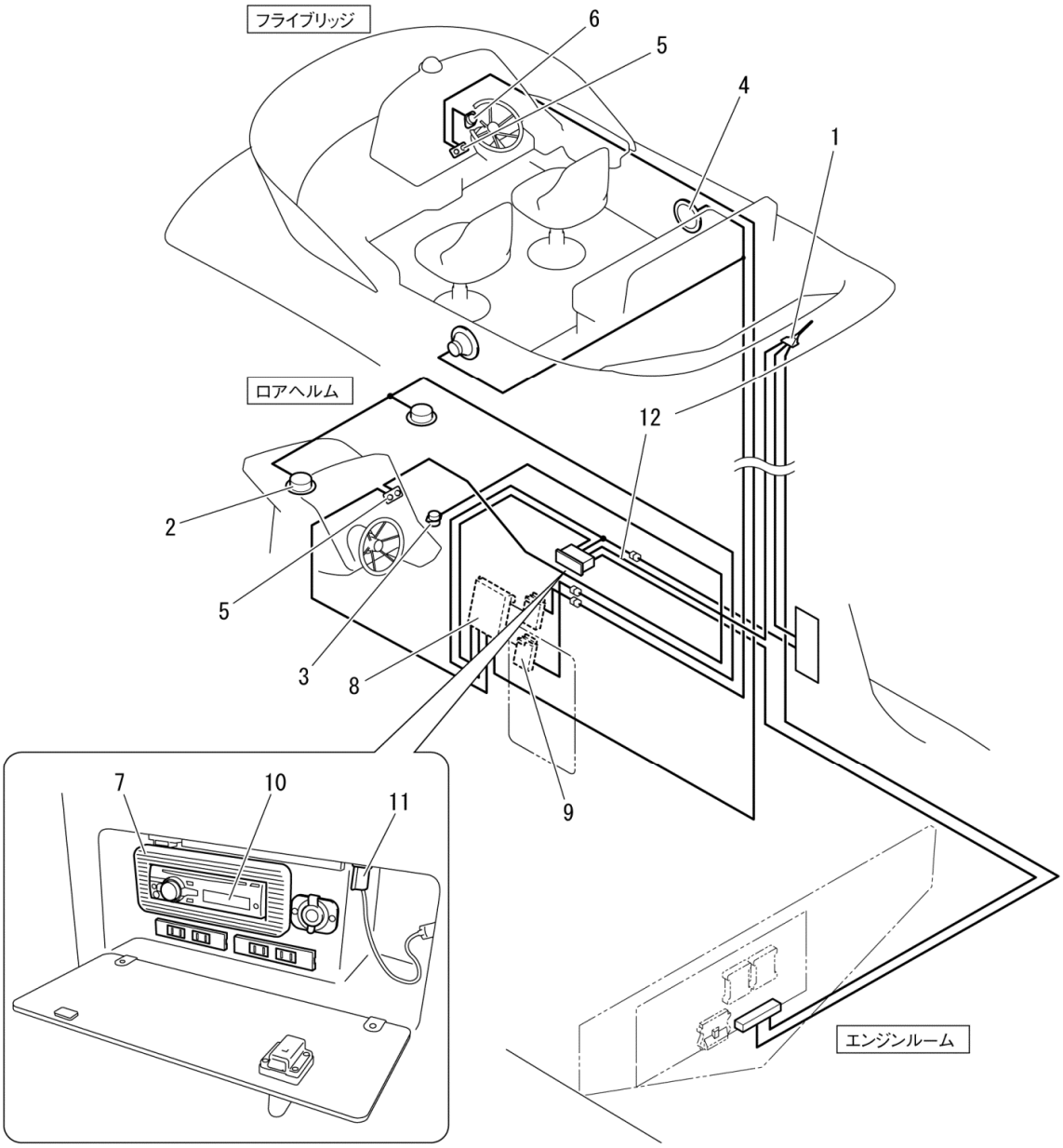

1	86300-53050	アンテナ, ラジオ	1	共販
1	86309-53010	ポール S/A, ルーフ アンテナ	1	共販
1	90182-06003	ナット, W/ワッシャー	2	共販
1	B7212-5F010	ワイヤーリード, E	1	
2	B7616-0F010	スピーカーASSY, キャビンセット	2	1個入り
3	B7654-0A901	マイクASSY, J/Tキャビンセット	1	[～F1193]、[F1194～]:Sグレード
4	B7615-0A011	スピーカーASSY, オーディオ, F/B	1	2個セット
5	B7651-0A900	ミックスユニットASSY, J/Tセット	2	[～F1193]、[F1194～]:Sグレード
6	B7653-0A901	マイクASSY, J/T, F/Bセット	1	[～F1193]、[F1194～]:Sグレード
6	B7653-5A011	カバー, マイクロフォン	1	[～F1193]、[F1194～]:Sグレード
7	B7611-5A900	ブラケット, オーディオメインユニットセット	1	取付ブラケットと前面カバー
8	B7656-0A900	コントロールユニットASSY, J/Tセット	1	[～F1193]、[F1194～]:Sグレード
9	B7617-0A011	アンプリファイアASSY, オーディオ	2	[～F1118]
9	B7617-0A012	アンプリファイアASSY, オーディオ	2	[F1119～F1193]、[F1194～]:Sグレード
10	B7612-0F010	メインユニットASSY, オーディオ	1	[～F1130]
10	B7612-020E0	メインユニットASSY, オーディオ	1	[F1131～]
11	B9631-30002	カバー, ドレーンホール	1	
12	B7211-6B010	コード, アンテナ	2	[～F1105], 3m
12	B7696-2F020	コード, アンテナ	1	[F1106～], 0.7m
12	B7696-2F010	コード, アンテナ	2	[F1106～], 3m

Fig. 26　いけす(オプション)

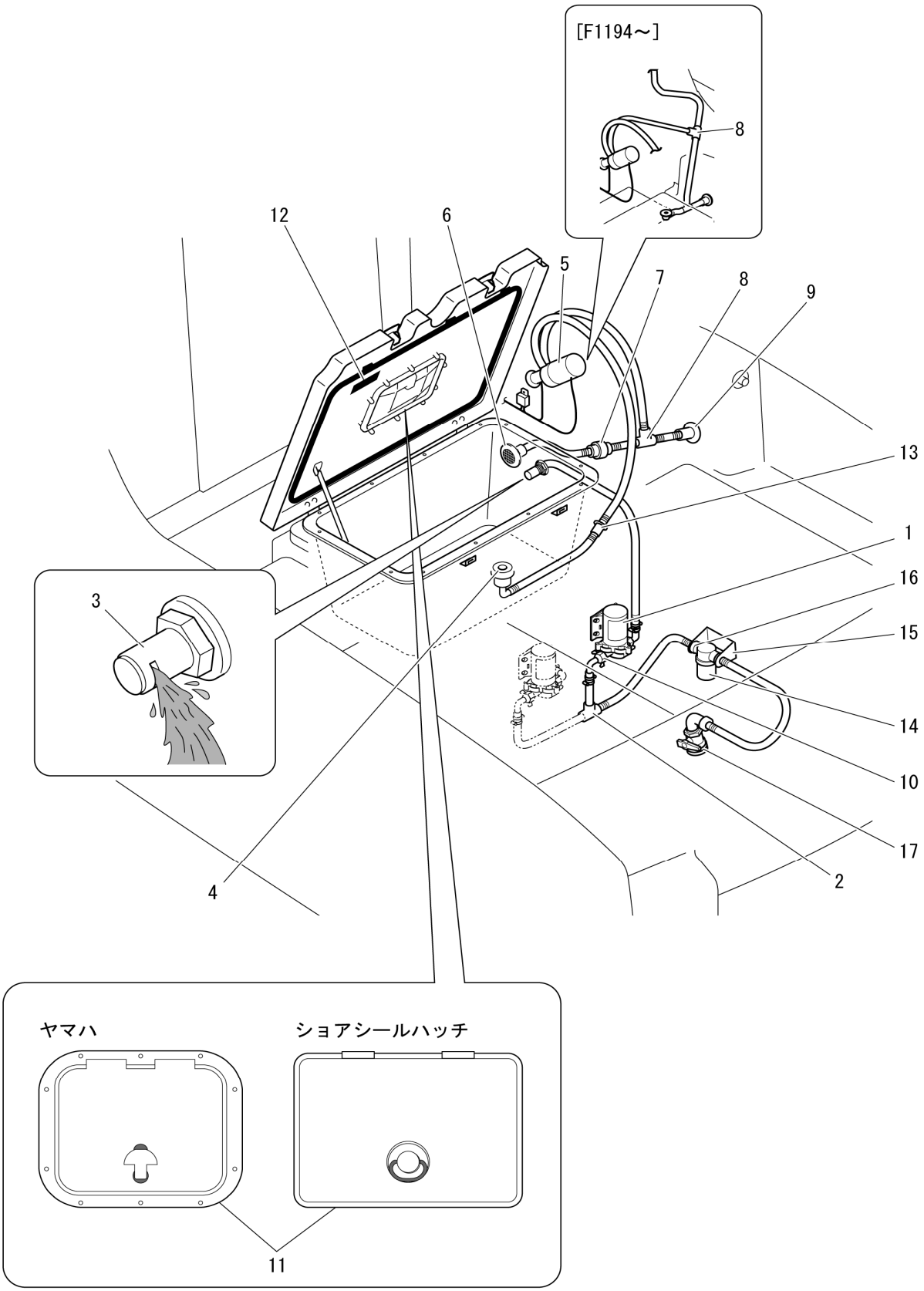

1	B8711-02150	ポンプASSY，ウォーター	1	給水用，SHURflo
1	B8711-02170	ポンプASSY，ウォーター	1	給水用，FloJet
2	B8722-50002	3ウェイ	1	デッキウォッシュあり
2	B8648-42504	ニップル	3	デッキウォッシュあり
3	B8729-10002	エアレーター	1	
4	B8639-22801	スクリーン，ドレンフィッティング	1	
4	B8636-12001	ドレン，フラットヘッド90°	1	
5	B8711-02201	ポンプASSY，ウォーター	1	排水用
6	B9721-10381	スルハル	1	オーバーフロー用，メッシュ入り
7	B8658-17702	バルブ，チェック	1	[～F1193]
8	B8661-18010	ティー	1	
8	B8648-42403	ニップル	1	
8	B8691-15010	レデューサー	1	
8	B8648-42512	ニップル	2	
9	B8731-20380	スルハル	1	
10	B8722-55700	エルボ	2	SHURflo用
10	B8641-13201	エルボ	2	FloJet用
11	B6428-3A010	ハッチ，アクセス	1	ヤマハ
11	B6428-3F010	いけすアクセスハッチ	1	ショアシールハッチ
12	B0656-41108	ラベル，ライブ ウェル インフォメーション	1	「排水時は、排水口・・・」
13	B8645-12701	ホースジョイント，ディファレントシャープ	1	
14	B8674-71202	フィルター	1	デッキウォッシュなし
14	B8674-71H01	メッシュスクリーン	1	デッキウォッシュなし
15	B7859-1A010	フィルターブラケット	1	デッキウォッシュなし
16	B8648-42302	ニップル	2	デッキウォッシュなし
17	B8621-12001	バルブ 3/4	1	デッキウォッシュなし
17	B8641-12001	エルボ 3/4	1	デッキウォッシュなし
17	B4121-1D040	パイプ，スルハル	1	デッキウォッシュなし

Fig. 27　オートフラップ(オプション)(油圧式)

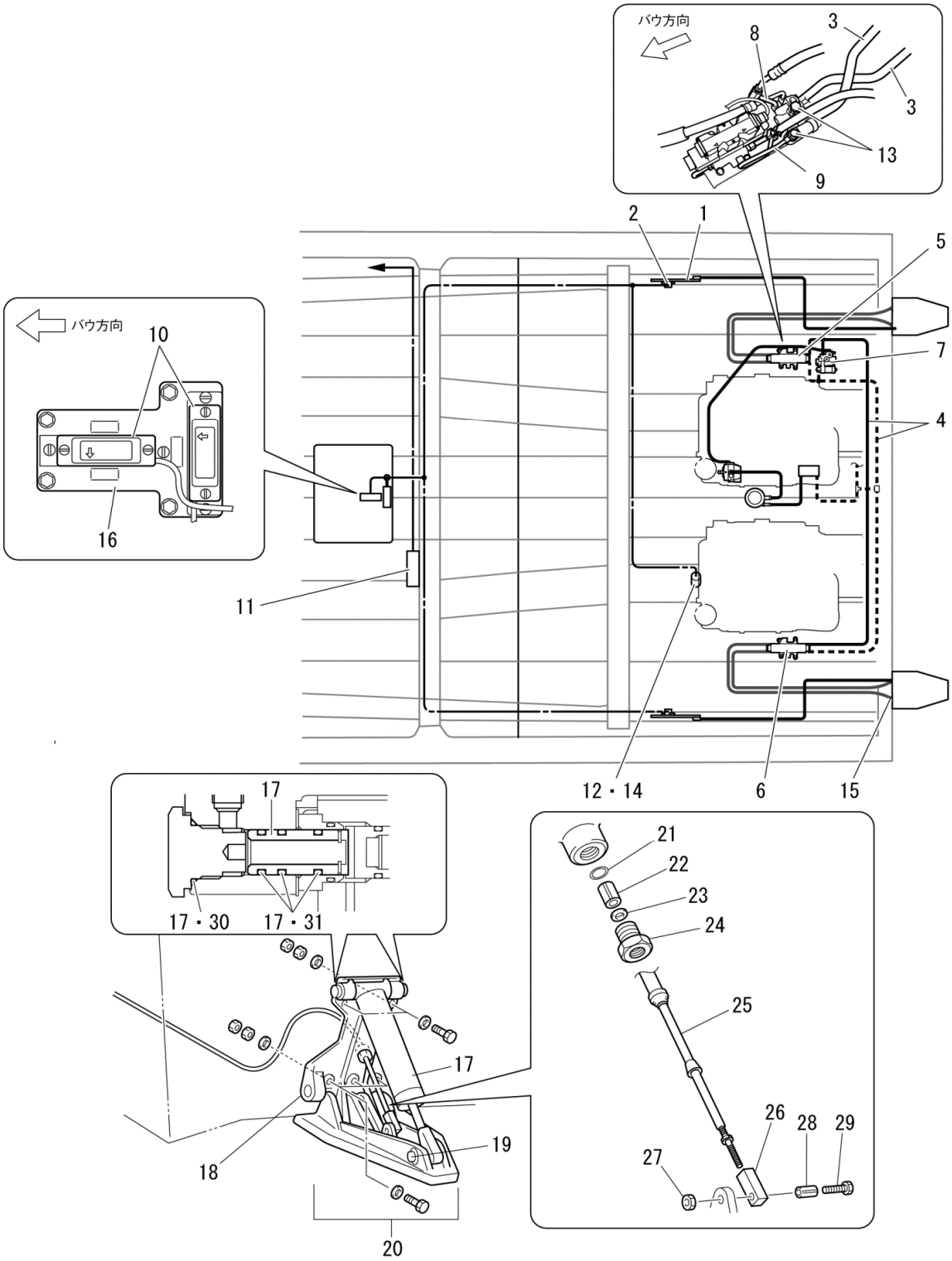

1	B9673-30600	ケーブル，コントロール	1	
2	B3231-0A010	ストロークセンサーASSY，トリムタブ	2	
2	B3231-6A010	スペーサー，ストロークセンサー	6	
2	89452-33030	スロットルポジションセンサー	2	センサー単体
3	B3274-0A030	チューブASSY，フラップ，サイド	2	
4	B3275-0A030	チューブASSY，センター	1	
5	B3221-0A010	バルブASSY，トリムタブ，RH	1	
6	B3222-0A010	バルブASSY，トリムタブ，LH	1	
7	B3225-0A010	バルブASSY，P/Sオイル F/D	1	
8	B3272-0A020	チューブASSY，F/Dプレッシャー	1	
9	B3273-0A020	チューブASSY，F/Dリターン	1	
10	B3251-0A010	アングルセンサーASSY，トリムタブ	2	
11	B3211-0A011	コントロールユニットASSY，トリムタブ	1	
12	B3253-0A010	スピードセンサーキット，トリムタブ	1	
13	44327-12010	ガスケット，プレッシャー ポート	8	共販
13	90401-16008	ボルト，ユニオン	8	共販
14	B3253-1A010	キット，スピードセンサー，パドルホィール	1	
15	B3279-1A010	アダプター，フラップ	4	
16	B3251-5A010	アジャスティングプレート，アングルセンサー	1	
17	B3241-0AH05	トリムタブシリンダーセット	2	含　A部ロックナットとブシュ，アースケーブル
18	B3241-0AH03	ボルトセット（プレートヒンジ部）	2	
19	B3241-0AH04	ボルトセット（シリンダーロッド部）	2	
20	B3241-0A010	フラップASSY，トリムタブ	2	
21	B3241-1A010	Oリング，トリムタブ-フラップ	2	
22	B3241-7A010	ブシュNo.2，トリムタブフラップ	2	
23	B3241-4A010	リテーナー，トリムタブ-フラップ	2	
24	B3241-5A010	ナット，ケーブルホールド，トリムタブ-フラップ	2	
25	B9673-30300	ケーブル，トリムタブ	2	L=850mm
26	B3241-8A010	ケーブルエンド，トリムタブ-フラップ	2	
27	B3241-3A010	ナット，ナイロン，トリムタブフラップ	2	
28	B3241-6A010	ブシュNo.1，トリムタブフラップ	2	
29	B3241-2A010	スクリュ，トリムタブフラップ	2	
30	B3241-1AH01	Oリング（大）	2	
31	B3241-1AH02	Oリング（小）	6	

Fig. 28　オートフラップ(オプション)(電動式)

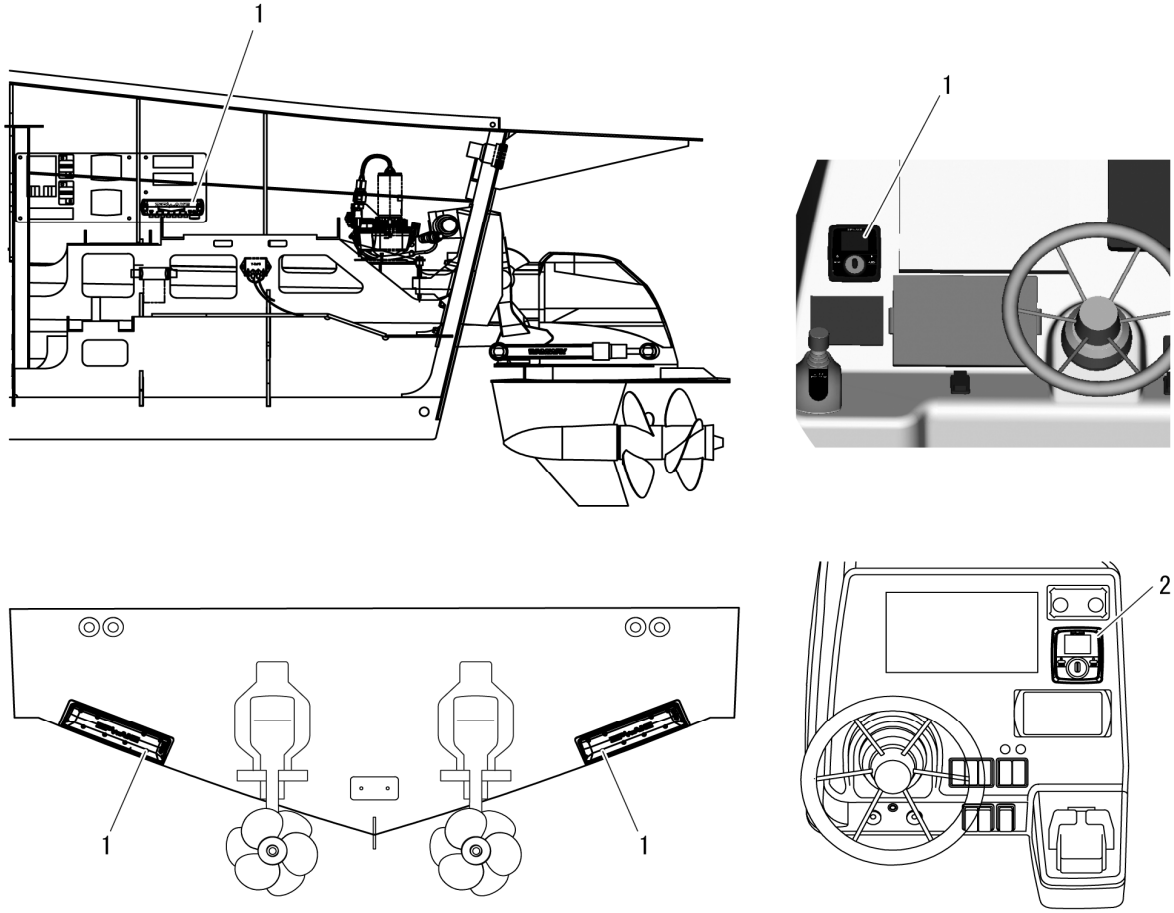

No	部　品　番　号	部　品　名	個数	備　　考
1	B3260-0E010	トリムタブ　システムキット	1	
2	B3260-2H010	トリムタブ　コントロールパネル	1	

Fig. 29　トヨタドライブアシスト・トヨタバーチャルアンカーシステム(オプション)

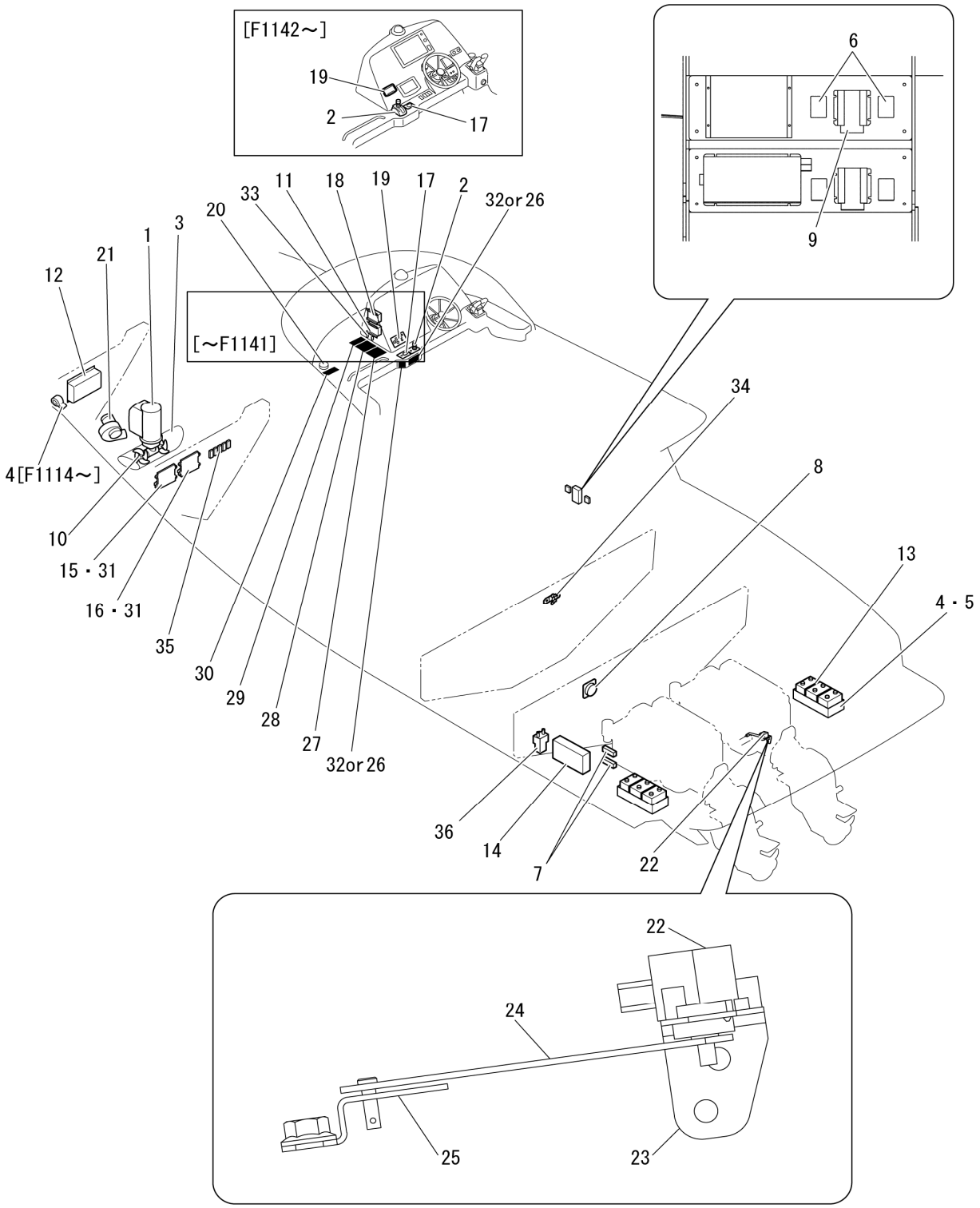

1	B3611-1F010	スラスターASSY	1	
1	B3654-2E010	センサー，ローテーション	1	スラスターASSY内[～F1113]
1	B3654-3D010	センサー，テンパラチャー，スラスタ	1	スラスターASSY内
2	B3652-1E012	パネル，ジョイスティック	1	[～F1141]
2	B3652-4E010	ジョイスティック，TDA	1	[F1142～F1187]
2	B3652-4E020	ジョイスティック，TDA 2ボタン	1	[F1188～]
3	B4521-3A010	トンネル，スラスター	1	
4	B7213-7F032	ケーブル，モータードライバー (B+) トゥー スラスター(+)	1	電流センサー一体型ワイヤーハーネス[F1114～]
5	B4711-0F010	スラスターバッテリーボックス	2	
6	B8241-28230	ヒューズ，マキシ，30A	2	30A[～F1187]
6	B8242-28902	ヒューズブロック，マキシ	2	[～F1187]
7	B8241-33201	ヒューズ，ANL，325A	1	325A[～F1187]:2個
7	B8242-39301	ヒューズホルダー	2	[～F1187]:2個
8	B8411-10004	スイッチ，バッテリー	1	
9	B8822-63031	チャージャー，サブ バッテリー	1	[～F1193]
10	B3611-3F010	防食亜鉛	2	
10	B3611-2F010	プロペラ	2	
11	BU32A-10012	コントロールユニット，ジョイスティック	1	SA80
12	B3653-1D010	コントローラー，モーター	1	
13	B9636-01001	ベルト	1	25mm×6m（1.5m×4等分）
13	B9636-02001	アジャスターベルト	4	
14	B3658-0F010	スイッチボックス，スラスターバッテリー	1	[～F1187]
14	B8822-64031	チャージャー，バッテリー	1	[F1188～]
15	B3651-3F010	ECU，トヨタドライブアシスト プラス	1	
16	B3651-3E030	EDU，スラスター	1	
17	B3652-2E010	パネル，オペレーション，スラスター	1	[～F1187]
18	B3651-3E040	コントロールユニット，パネルSA8A	1	
19	B3652-1E020	パネル，トヨタドライブアシストプラス	1	[～F1141]ボタン式
19	B3652-3E010	ディスプレイ，TVAS	1	[F1142～F1187]ボタン式ディスプレイ
19	B3652-3E020	ディスプレイ，TVAS	1	[F1188～]タッチパネル式
19	B3652-8E010	カバー，ディスプレイ TVAS	1	[F1188～]タッチパネル式用
19	B7312-0G010	ブザー	1	[F1142～F1187]
20	B8321-11203	アンテナ，GPS	1	
21	B8517-01041	ブロワーASSY	1	
22	89272-30010	センサー，ハイト コントロール No.1	1	
23	B7354-5F010	ブラケット，ラダー アングル センサー	1	
24	B7354-5F020	ブラケット，ラダー アングル センサー No.1	1	
25	B7354-5F030	ブラケット，ラダー アングル センサー No.2	1	[～F1124]
25	B7354-5F031	ブラケット，ラダー アングル センサー No.2	1	[F1125～]
26	B0646-31104	ラベル，スラスター パネル コーション	1	「THRUSTERはトヨタドライブアシスト･･･」
27	B0633-61103	ラベル，ドライブ アシスト システム コーション	1	「トヨタドライブアシスト及び･･･」
28	B0633-61104	ラベル，バーチャル アンカー システム コーション，No.1	1	「トヨタバーチャルアンカーシステムは周囲に･･･」
29	B0633-61105	ラベル，バーチャル アンカー システム コーション，No.2	1	「トヨタバーチャルアンカーシステム動作中は･･･」
30	B0633-1F010	ラベル，磁気コンパス	1	「磁気コンパスの周り･･･」
31	27747-30010	インシュレーター	8	
31	94151-20841	ナット，W/ワッシャー	16	共販
32	B0646-31103	ラベル，ドライブアシストパネルコーション	1	「トヨタドライブアシストパネルは･･･」
33	B7274-6E030	コネクタ	2	
34	B7272-6E010	ソケット	1	
34	B7272-9E010	クリップ	1	
35	B8231-04501	リレー	5	
36	B3658-0E010	メインコンタクタ	1	[F1188～]

Fig. 30　電源装置＆ワイヤーハーネス

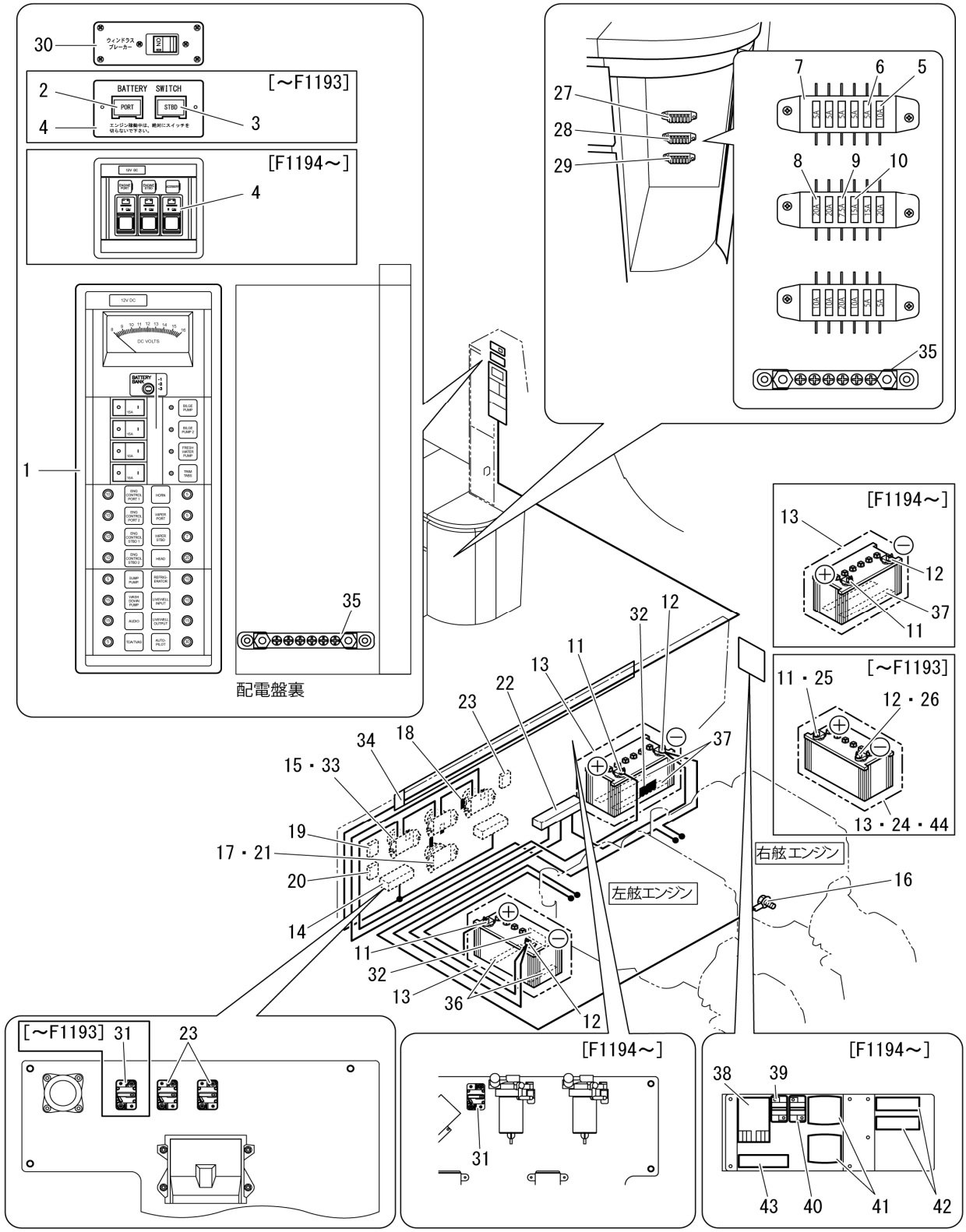

1	B8451-10021	パネル，DCスイッチボード	1	[～F1193]
1	B8451-10022	パネル，DCスイッチボード	1	[F1194～]
1	B8451-10H02	シングル ポール ブレーカー フラットロッカー 10A	2	
1	B8451-10H03	シングル ポール ブレーカー フラットロッカー 15A	2	
1	B8451-10H04	プッシュボタンサーキットブレーカー5A Screw Term	4	
1	B8451-10H05	プッシュボタンサーキットブレーカー7A Screw Term	1	
1	B8451-10H06	プッシュボタンサーキットブレーカー10A Screw Term	6	
1	B8451-10H07	プッシュボタンサーキットブレーカー15A Screw Term	3	
1	B8451-10H08	プッシュボタンサーキットブレーカー25A Screw Term	1	
1	B8451-10H09	プッシュボタンサーキットブレーカー30A Screw Term	1	
2	B8421-10H05	バッテリースイッチ PORTボタン	1	[～F1193]
3	B8421-10H06	バッテリースイッチ STBDボタン	1	[～F1193]
4	B8421-10005	スイッチパネルASSY，バッテリー	1	[～F1193]
4	B8421-10030	スイッチパネルASSY，バッテリー	1	[F1194～]
5	90982-09002	フューズ（10A）	4	共販
6	90982-09001	フューズ（5A）	7	共販
7	B8242-26102	フューズブロック	3	
8	90982-09004	フューズ（20A）	3	共販
9	90982-09005	フューズ（7.5A）	1	共販
10	90982-09003	フューズ（15A）	2	共販
11	B2881-37010	ターミナルASSY，バッテリー ポジティブ	2	[～F1193]：2個[F1194～]：3個
12	B2881-47010	ターミナルASSY，バッテリー ネガティブ	2	[～F1193]：2個[F1194～]：3個
13	B4710-2B010	ボックスASSY，バッテリー	2	L39mm×B18.5mm×H21mm，W/ベルト[～F1193]：2個[F1194～]：3個
13	B4710-2BH01	バッテリーボックス用ベルト	2	ボックスASSY，バッテリーの構成品（バックル含む）[～F1193]：2個[F1194～]：3個
14	B8222-28104	バス バー	2	
14	B8222-20904	カバー，バス バー	2	
15	B8411-20002	リレー，バッテリー	3	
16	B9116-90001	ボルト，W/ワッシャー	2	
17	B8296-11101	カバー，ターミナル，ポジティブ	2	オプション品（シャワートイレ用）[～F1193]
18	B8291-10002	ダイオードASSY	4	
19	B8243-81080	サーキット ブレーカー	1	80A（左舷メイン用）
20	B8243-80260	サーキット ブレーカー	1	60A（エアコンメイン用）
21	B8411-20002	リレー，バッテリー	1	オプション品（シャワートイレ用）[～F1193]
22	B8222-20108	バス バー	1	
23	B8243-82100	サーキット ブレーカー	3	100A（右舷メイン用，トリムポンプ用×2）
24	B4710-1E010	ボックスASSY，バッテリー	1	オプション品（シャワートイレ用）[～F1193]
24	B9651-10014	クッション	1	オプション品（シャワートイレ用）[～F1193]
25	B2881-38010	ターミナルASSY，バッテリー ポジティブ	1	オプション品（シャワートイレ用）[～F1193]
26	B2881-48010	ターミナルASSY，バッテリー ネガティブ	1	オプション品（シャワートイレ用）[～F1193]
27	B0638-41002	ラベルヒューズブロック1	1	「ライト1 ライト2・・・・・」
28	B0638-41003	ラベルヒューズブロック2	1	「ブロア1 ブロア2・・・・・」
29	B0638-41004	ラベルヒューズブロック3	1	「航海機器1 航海機器2・・・・・」
30	B3813-0A010	セット，ウィンドラス ブレーカー パネル	1	オプション品，ケーブル付属
31	B8243-80260	サーキット ブレーカー	1	オプション品，60A（シャワートイレ用）
32	B0621-61107	警告ラベル　バッテリー火気厳禁	3	「バッテリーは引火性・・・・・・」
33	B8296-11105	カバー，ターミナル，ポジティブ	8	
34	B8298-00003	ダクト，ケーブル	1	[F1104～]，[～F1103]:2個
35	B8222-24006	バス バー	2	
35	B8222-20903	カバー，バス バー	2	
36	B9651-10003	クッション	2	
37	B9651-10008	クッション	4	
38	B8411-20004	バッテリーリレー	1	[F1194～]
39	B8243-82100	サーキット ブレーカー	1	[F1194～]
40	B8243-80260	サーキット ブレーカー	1	[F1194～]
41	B8822-63121	サブ バッテリー チャージャー	2	[F1194～]
42	B8242-49901	ヒューズブロック	2	[F1194～]
42	B8241-41201	ヒューズ	2	[F1194～]
43	B8222-28104	バス バー	1	[F1194～]
43	B8222-20904	カバー，バス バー	1	[F1194～]
44	B9651-10014	クッション	1	オプション品（シャワートイレ用）[～F1193]

Fig. 31　AC電源(オプション)

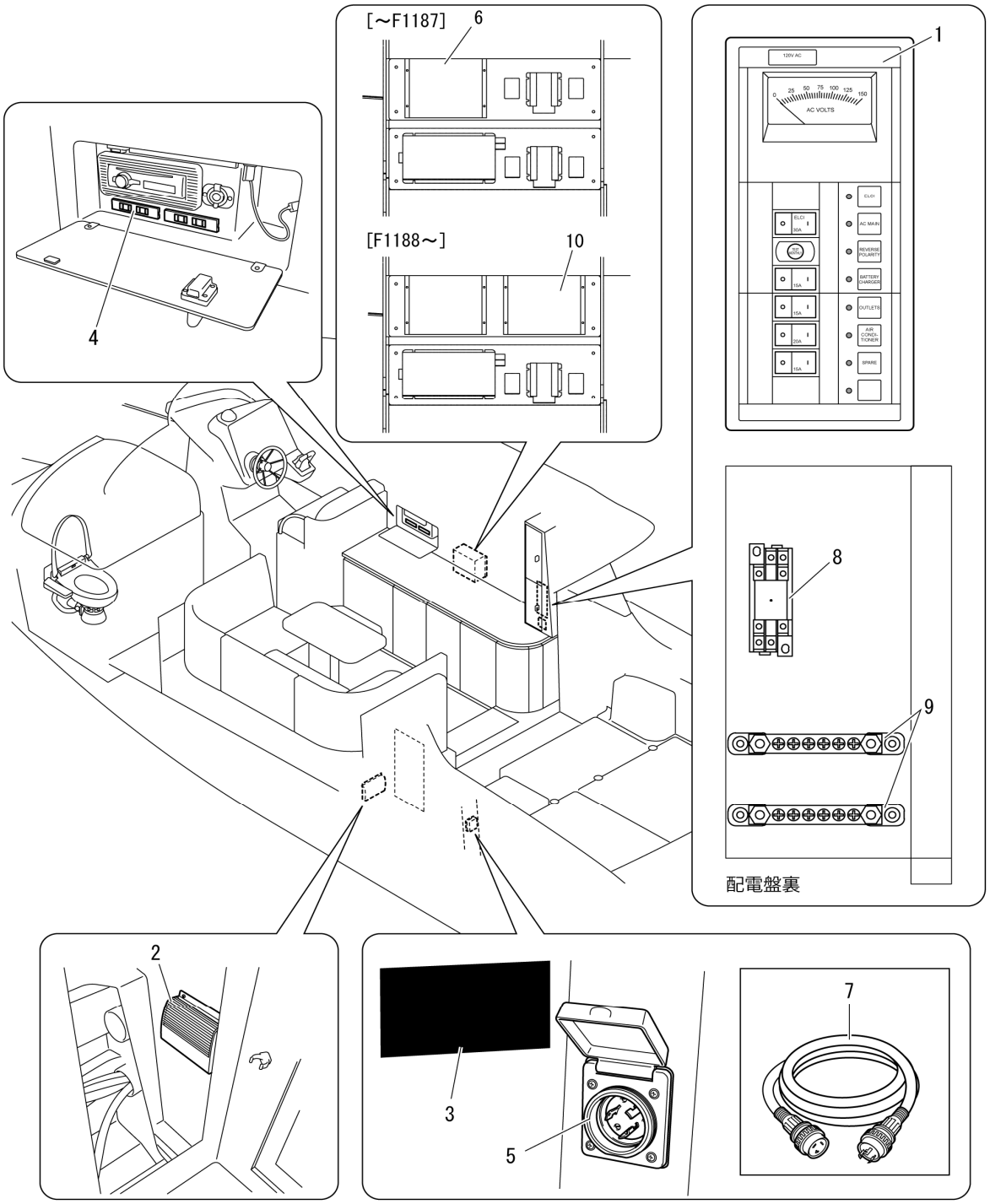

1	B8822-10030	パネル，ACサーキットブレーカー，メイン	1	[～F1187]
1	B8822-10031	パネル，ACサーキットブレーカー，メイン	1	[F1188～]
1	B8822-10H02	漏電ブレーカー 120VAC 30A 2 ポール 30mA IP	1	
1	B8822-10H03	シングル ポール ブレーカー フラットロッカー 20A	1	
1	B8451-10H03	シングル ポール ブレーカー フラットロッカー 15A	3	
2	B8822-00003	アイソレーター，ジンクセーバー	1	[～F1122]
2	B8822-00004	アイソレーター，ジンクセーバー	1	[F1123～]
3	B0628-81103	ラベル，ショア パワー コーション，No.2	1	「外部電源(SHORE POWER)･･･」
4	B8822-30015	ソケット AC100V	1	
4	B0638-41006	ラベルコンセント2	1	「1500W」
5	B8822-20001	インレット，ショア パワー	1	陸電接続口，AC125V 30A
6	B8822-61061	チャージャー，バッテリー	1	[～F1103]
6	B8822-61062	チャージャー，バッテリー	1	[F1104～]
7	B8822-90001	ケーブル，ショア パワー	1	陸電ケーブル，7.5m
8	B8231-03701	リレー，AC100V	1	陸電式エアコン用
8	B8232-01101	ソケット，リレー	1	陸電式エアコン用
8	B8233-00003	ストッパー，リレー	1	陸電式エアコン用
9	B8222-24006	バス バー	2	陸電用
9	B8222-20903	カバー，バス バー	2	陸電用
10	B8822-62022	チャージャー，バッテリー	1	[F1194～]

Fig. 32　塗料・ゲルコート

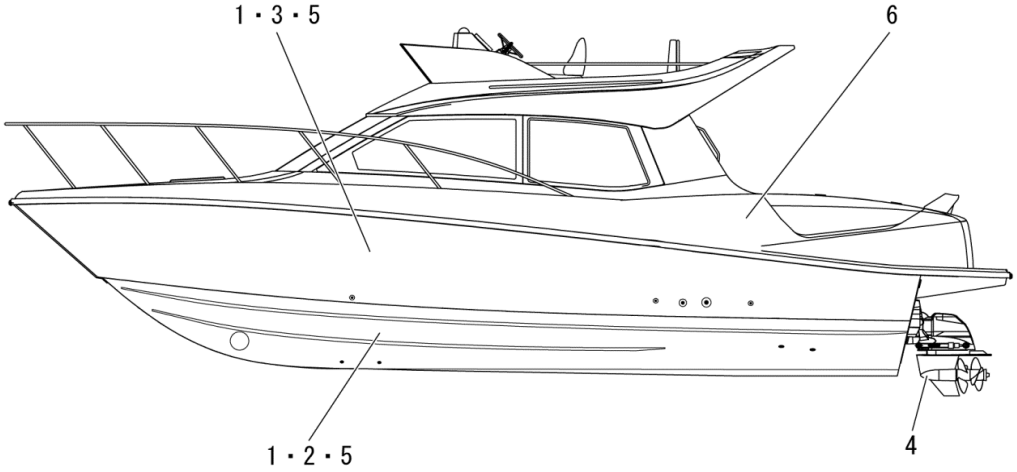

No	部品番号	部品名	個数	備考
1	B9899-01H04	ALP500 4kg ライトグレー	1	下塗り用（船内、船外）、硬化剤セット
1	B9810-10020	アルミ部材用防錆パテ（SPガード）15kg	1	ウレタン
2	B9899-23H01	エピコン上塗HB EX 4kg 白	1	上塗り用（船内）、硬化剤セット
3	B9899-23H02	ウルトラサフ 4kg グレー	1	下塗り用（船外）
3	B9899-23H04	ハイアート3000 ホワイト 4Kg	1	上塗り用（船外）
3	B9899-23H05	ハイアート3000 ハードナー(硬化剤) 1Kg	1	上塗り用（船外） ハイアート3000用硬化剤
3	B9899-23H06	ハイアート3000 シンナー20　3.785L	1	上塗り用（船外） ハイアート3000用シンナー
3	B9899-23H07	USマルチ硬化剤 400g	1	ウルトラサフ用硬化剤
3	B9899-23H09	マルチシンナーN 3.758L	1	ウルトラサフ用シンナー
4	TOR-94800251	メタリックエコールシルバー 480ml	1	エナメル塗料（ヤンマー純正スプレー缶）
4	977620-40071	ヤンマーエコールシルバーM 4kg	1	エナメル塗料（ヤンマー純正塗料缶、シンナー・プライマー設定無）
4	B9899-23H10	サフェサー 1KGセット	1	2液ウレタン塗料(含む硬化剤、シンナー)
4	B9899-23H11	カラーベース 1KGセット*	1	2液ウレタン塗料(含む硬化剤、シンナー)
4	B9899-23H12	クリヤー 1KGセット	1	2液ウレタン塗料(含む硬化剤、シンナー)
5	B9899-01H03	エポキシ用シンナーA 4L	1	ALP500、エピコン上塗HB EX用シンナー
6	NJM111	ゲルコートP　NJMホワイト#2　ノンパラ(2液)　1L	1	トップコート(内装用)
6	M23H024	ｹﾞﾙｺｰﾄ　NJMホワイト#2(2)5G1　(1Lと1/2L)	1	ゲルコート(外装用)
6	M23H002	ゲルコート(ノンパラ)　NJMホワイト#2　(2) 5G1　20Kg	1	ゲルコート(外装用)

*：発注時、アッパー色・ロアー色・カバー色の指定可能（指定がない場合はロアー色で手配します。調色のため実際の色とは異なる場合があります。）

品番INDEX

16322-67010 ···· P- 39
16470-54450 ···· P- 7
16611-61020 ···· P- 7
23930-58070 ···· P- 33
27747-30010 ···· P- 20
27747-30010 ···· P- 51
44327-12010 ···· P- 29
44327-12010 ···· P- 47
44360-37261 ···· P- 29
55905-89115 ···· P- 35
55905-89115 ···· P- 37
85348-14390 ···· P- 21
86300-53050 ···· P- 43
86309-53010 ···· P- 43
86510-33140 ···· P- 21
87240-95J09 ···· P- 35
87240-95J09 ···· P- 37
87248-44010 ···· P- 39
88451-25050 ···· P- 39
88471-22030 ···· P- 40
88473-12080 ···· P- 40
88569-36220 ···· P- 39
89272-30010 ···· P- 51
89452-33030 ···· P- 47
90099-04387 ···· P- 39
90105-08181 ···· P- 7
90105-08181 ···· P- 29
90105-08251 ···· P- 39
90105-08322 ···· P- 7
90179-08241 ···· P- 7
90179-08241 ···· P- 33
90182-06003 ···· P- 43
90301-07025 ···· P- 29
90401-14006 ···· P- 29
90401-16008 ···· P- 29
90401-16008 ···· P- 47
90405-10153 ···· P- 29
90430-14014 ···· P- 29
90445-12024 ···· P- 7
90462-12074 ···· P- 27
90466-07002 ···· P- 21
90910-09095 ···· P- 39
90982-09001 ···· P- 53
90982-09002 ···· P- 53
90982-09003 ···· P- 53
90982-09004 ···· P- 53
90982-09005 ···· P- 53
91511-B0825 ···· P- 29
91511-B0830 ···· P- 33
91511-C0835 ···· P- 7
91511-C0835 ···· P- 33
91551-A0620 ···· P- 27
91551-A0825 ···· P- 29
93385-16025 ···· P- 40
94151-20841 ···· P- 20
94151-20841 ···· P- 51
94151-80640 ···· P- 27
96111-10950 ···· P- 35
96111-10950 ···· P- 37
B0613-31103 ···· P- 7
B0621-4F010 ···· P- 5
B0621-61107 ···· P- 53
B0621-61108 ···· P- 7
B0621-61109 ···· P- 13
B0621-61110 ···· P- 5
B0624-31001 ···· P- 7
B0626-41102 ···· P- 7
B0628-81103 ···· P- 55
B0632-31102 ···· P- 5
B0633-1F010 ···· P- 51
B0633-41101 ···· P- 11
B0633-41101 ···· P- 13
B0633-51102 ···· P- 11
B0633-51102 ···· P- 13
B0633-61103 ···· P- 51
B0633-61104 ···· P- 51
B0633-61105 ···· P- 7
B0633-61105 ···· P- 51
B0635-11004 ···· P- 11
B0635-11004 ···· P- 13
B0635-31002 ···· P- 5
B0636-41101 ···· P- 7
B0638-1E010 ···· P- 13
B0638-41001 ···· P- 15
B0638-41002 ···· P- 53
B0638-41003 ···· P- 53
B0638-41004 ···· P- 53
B0638-41005 ···· P- 23
B0638-41006 ···· P- 55
B0638-71101 ···· P- 5
B0638-71101 ···· P- 15
B0638-71101 ···· P- 23
B0639-71101 ···· P- 15
B0640-1F010 ···· P- 11
B0641-61104 ···· P- 13
B0641-61106 ···· P- 11
B0641-61106 ···· P- 13
B0642-61101 ···· P- 11
B0642-61101 ···· P- 13
B0643-51101 ···· P- 11
B0643-51101 ···· P- 13
B0646-31103 ···· P- 51
B0646-31104 ···· P- 51
B0654-11101 ···· P- 7
B0655-31102 ···· P- 5
B0656-11212 ···· P- 5
B0656-41108 ···· P- 45
B0658-41106 ···· P- 11
B0660-12119 ···· P- 5
B0660-22104 ···· P- 5
B0663-4F010 ···· P- 5
B0664-1F010 ···· P- 5
B0698-41116 ···· P- 13
B0698-41117 ···· P- 13
B0712-11005 ···· P- 3
B0712-31450 ···· P- 3
B0714-10002 ···· P- 7
B0780-10004 ···· P- 5
B0780-20003 ···· P- 5
B0820-1F031 ···· P- 9
B0820-2F010 ···· P- 9
B0826-1F010 ···· P- 9
B0830-1F012 ···· P- 9
B0830-1F013 ···· P- 9
B0830-1F021 ···· P- 9
B0830-1F022 ···· P- 9
B0830-1F031 ···· P- 9
B0830-1F032 ···· P- 9
B0830-1F041 ···· P- 9
B0830-1F042 ···· P- 9
B1661-17010 ···· P- 7
B2392-1F010 ···· P- 33
B2881-37010 ···· P- 53
B2881-38010 ···· P- 53
B2881-47010 ···· P- 53
B2881-48010 ···· P- 53
B3211-0A011 ···· P- 47
B3221-0A010 ···· P- 47
B3222-0A010 ···· P- 47
B3225-0A010 ···· P- 47
B3231-0A010 ···· P- 47
B3231-6A010 ···· P- 47
B3241-0A010 ···· P- 47
B3241-0AH03 ···· P- 47
B3241-0AH04 ···· P- 47
B3241-0AH05 ···· P- 47
B3241-1A010 ···· P- 47
B3241-1AH01 ···· P- 47
B3241-1AH02 ···· P- 47
B3241-2A010 ···· P- 47
B3241-3A010 ···· P- 47
B3241-4A010 ···· P- 47
B3241-5A010 ···· P- 47
B3241-6A010 ···· P- 47
B3241-7A010 ···· P- 47
B3241-8A010 ···· P- 47
B3251-0A010 ···· P- 47
B3251-5A010 ···· P- 47
B3253-0A010 ···· P- 47
B3253-1A010 ···· P- 47
B3260-0E010 ···· P- 48
B3260-2H010 ···· P- 11
B3260-2H010 ···· P- 48
B3271-0A050 ···· P- 29
B3272-0A020 ···· P- 47
B3273-0A020 ···· P- 47
B3274-0A030 ···· P- 47
B3275-0A030 ···· P- 47
B3279-1A010 ···· P- 47
B3286-0C010 ···· P- 29
B3289-0C010 ···· P- 29
B3410-0A030 ···· P- 29
B3410-0F020 ···· P- 29
B3412-1A020 ···· P- 29
B3412-1B010 ···· P- 29
B3412-2A010 ···· P- 29
B3412-2B010 ···· P- 29
B3413-5F030 ···· P- 29
B3413-5F040 ···· P- 29
B3413-6F010 ···· P- 29
B3413-7F030 ···· P- 29
B3431-1A010 ···· P- 27
B3431-1A031 ···· P- 27
B3431-1AH01 ···· P- 27
B3431-1F010 ···· P- 27
B3431-2A010 ···· P- 27
B3431-5A010 ···· P- 27
B3431-6A010 ···· P- 27
B3432-0F020 ···· P- 27
B3433-1C010 ···· P- 27
B3433-2E020 ···· P- 27
B3433-2F010 ···· P- 27
B3433-2F020 ···· P- 27
B3433-3A010 ···· P- 27
B3433-4A010 ···· P- 27
B3433-4F010 ···· P- 27
B3433-4F020 ···· P- 27
B3433-4F030 ···· P- 27
B3433-6A010 ···· P- 27
B3438-9F020 ···· P- 29
B3511-1A010 ···· P- 20
B3521-0F011 ···· P- 20
B3521-0F012 ···· P- 20
B3550-0F010 ···· P- 20
B3611-1F010 ···· P- 51
B3611-2F010 ···· P- 51
B3611-3F010 ···· P- 51
B3651-3E030 ···· P- 51
B3651-3E040 ···· P- 51
B3651-3F010 ···· P- 51
B3652-1E012 ···· P- 51
B3652-1E020 ···· P- 51
B3652-2E010 ···· P- 51
B3652-3E010 ···· P- 51
B3652-3E020 ···· P- 51
B3652-4E010 ···· P- 51
B3652-4E020 ···· P- 51
B3652-8E010 ···· P- 51
B3653-1D010 ···· P- 51
B3654-2E010 ···· P- 51
B3654-3D010 ···· P- 51
B3658-0E010 ···· P- 51
B3658-0F010 ···· P- 51
B3811-0A020 ···· P- 3
B3813-0A010 ···· P- 53
B4121-1D030 ···· P- 23
B4121-1D040 ···· P- 23
B4121-1D040 ···· P- 25
B4121-1D040 ···· P- 40
B4121-1D040 ···· P- 41
B4121-1D040 ···· P- 45
B4450-1A020 ···· P- 33
B4451-0F020 ···· P- 33
B4451-0F030 ···· P- 33
B4453-1F010 ···· P- 33
B4521-3A010 ···· P- 51
B4710-1E010 ···· P- 53
B4710-2B010 ···· P- 53
B4710-2BH01 ···· P- 53
B4711-0F010 ···· P- 51
B4791-1B010 ···· P- 33
B5624-1A020 ···· P- 23
B5629-2F030 ···· P- 23
B5631-1F040 ···· P- 13
B5631-1F044 ···· P- 13
B5631-1F050 ···· P- 13
B5641-1F010 ···· P- 15
B6111-1D010 ···· P- 5
B6111-1D010 ···· P- 7
B6111-2D010 ···· P- 5
B6111-2D010 ···· P- 7
B6111-2F020 ···· P- 5
B6113-1D010 ···· P- 5
B6113-1D010 ···· P- 7
B6122-0F010 ···· P- 3
B6125-1F010 ···· P- 3
B6128-1A010 ···· P- 7
B6161-1F010 ···· P- 5
B6161-2F010 ···· P- 5
B6180-0F010 ···· P- 7
B6180-0FH01 ···· P- 7
B6189-10001 ···· P- 7
B6191-0A020 ···· P- 7
B6191-0A020 ···· P- 15
B6191-0A020 ···· P- 31
B6191-1A061 ···· P- 7
B6191-9F010 ···· P- 7
B6191-9F020 ···· P- 7

B6200-1F020 ···· P- 5
B6200-2F020 ···· P- 5
B6211-1F010 ···· P- 3
B6211-2F010 ···· P- 3
B6231-1F010 ···· P- 3
B6231-1F110 ···· P- 3
B6231-2F010 ···· P- 3
B6231-2F110 ···· P- 3
B6241-0F010 ···· P- 5
B6241-0F020 ···· P- 5
B6270-0E011 ···· P- 5
B6270-0F010 ···· P- 5
B6272-1AH02 ···· P- 5
B6272-1AH03 ···· P- 5
B6291-1F011 ···· P- 3
B6321-0F010 ···· P- 9
B6321-1F010 ···· P- 9
B6321-2F010 ···· P- 9
B6324-2F010 ···· P- 9
B6324-5F010 ···· P- 9
B6324-5F020 ···· P- 9
B6324-5F030 ···· P- 9
B6324-5F040 ···· P- 9
B6325-0F010 ···· P- 5
B6325-0F020 ···· P- 5
B6325-1F030 ···· P- 9
B6325-2F030 ···· P- 9
B6344-0F010 ···· P- 9
B6344-1A010 ···· P- 9
B6344-6A050 ···· P- 9
B6344-7A030 ···· P- 9
B6344-8A020 ···· P- 9
B6346-1F010 ···· P- 9
B6346-1F020 ···· P- 9
B6346-1F021 ···· P- 9
B6347-1F010 ···· P- 9
B6347-1F020 ···· P- 9
B6347-1F021 ···· P- 9
B6360-0F010 ···· P- 9
B6360-0F030 ···· P- 9
B6360-0F060 ···· P- 9
B6371-3F040 ···· P- 9
B6415-0F010 ···· P- 5
B6420-1B010 ···· P- 7
B6422-1B010 ···· P- 7
B6422-2B010 ···· P- 7
B6428-3A010 ···· P- 45
B6428-3F010 ···· P- 45
B6429-5A010 ···· P- 5
B6429-6A010 ···· P- 5
B6431-1F020 ···· P- 7
B6431-1F020 ···· P- 31
B6442-1F010 ···· P- 7
B6442-1F040 ···· P- 5
B6442-1F050 ···· P- 7
B6442-2F040 ···· P- 5
B6490-2F011 ···· P- 5
B6501-00001 ···· P- 9
B6520-0F010 ···· P- 17
B6520-0F012 ···· P- 19
B6520-0F060 ···· P- 17
B6520-0F061 ···· P- 17
B6520-0F062 ···· P- 19
B6520-0F071 ···· P- 19
B6520-0F081 ···· P- 19
B6520-0F091 ···· P- 19
B6520-0F101 ···· P- 19
B6520-0F111 ···· P- 19
B6520-0F121 ···· P- 19
B6520-0F132 ···· P- 19
B6520-1F010 ···· P- 17
B6520-1F010 ···· P- 19
B6521-0F011 ···· P- 17
B6521-0F011 ···· P- 19
B6521-0F021 ···· P- 17
B6521-0F021 ···· P- 19
B6529-1F010 ···· P- 17
B6529-1F011 ···· P- 19
B6529-1F020 ···· P- 17
B6529-1F021 ···· P- 19
B6540-0F010 ···· P- 15
B6541-0F010 ···· P- 15
B6551-2F030 ···· P- 15
B6551-2F030 ···· P- 19
B6551-6F020 ···· P- 17
B6570-0F010 ···· P- 19
B6570-1F010 ···· P- 19
B6570-1F020 ···· P- 19
B6571-0F013 ···· P- 15
B6571-0F022 ···· P- 15
B6571-0F032 ···· P- 15
B6571-0F042 ···· P- 15
B6610-0F010 ···· P- 15
B6614-0F010 ···· P- 15
B6614-1F110 ···· P- 19
B6614-1F120 ···· P- 19
B6614-2F110 ···· P- 19
B6614-2F120 ···· P- 19
B6614-2F130 ···· P- 19
B6614-2F140 ···· P- 19
B6614-2F150 ···· P- 19
B6614-2F160 ···· P- 19
B6614-2F170 ···· P- 19
B6614-2F180 ···· P- 19
B6614-7F010 ···· P- 15
B6622-1F011 ···· P- 19
B6622-2F010 ···· P- 17
B6623-2F010 ···· P- 17
B6623-4F010 ···· P- 15
B6623-4F020 ···· P- 17
B6623-4F032 ···· P- 17
B6623-4F041 ···· P- 17
B6623-4F071 ···· P- 17
B6623-4F081 ···· P- 17
B6623-4F091 ···· P- 17
B6625-5F010 ···· P- 17
B6630-1F010 ···· P- 15
B6631-1F010 ···· P- 15
B6631-1F011 ···· P- 15
B6631-2F010 ···· P- 35
B6631-2F011 ···· P- 37
B6631-3F010 ···· P- 15
B6637-0F010 ···· P- 15
B6637-0F020 ···· P- 15
B6637-0F030 ···· P- 15
B6637-1F010 ···· P- 15
B6637-1F011 ···· P- 19
B6637-1F012 ···· P- 19
B6637-2F010 ···· P- 15
B6637-3F010 ···· P- 19
B6651-1F010 ···· P- 17
B6651-1F020 ···· P- 17
B6651-1F030 ···· P- 17
B6656-1F010 ···· P- 15
B6667-0F010 ···· P- 15
B6667-0F011 ···· P- 15
B6670-1F010 ···· P- 19
B6670-2F010 ···· P- 19
B6670-3F010 ···· P- 19
B6725-2F010 ···· P- 17
B6725-2F020 ···· P- 17
B6802-0F010 ···· P- 15
B6802-0F020 ···· P- 15
B6802-0F030 ···· P- 15
B6802-0F040 ···· P- 19
B6802-0F050 ···· P- 19
B6802-1F010 ···· P- 19
B6802-1F020 ···· P- 19
B6802-1F030 ···· P- 19
B6802-1F110 ···· P- 19
B6802-2F010 ···· P- 15
B6802-8F020 ···· P- 19
B6805-1F010 ···· P- 19
B6805-1F020 ···· P- 19
B6811-0F010 ···· P- 19
B6811-0F020 ···· P- 19
B6811-0F030 ···· P- 19
B6811-1F110 ···· P- 19
B6830-1F010 ···· P- 9
B6830-1F040 ···· P- 9
B6830-1F050 ···· P- 9
B6830-1F060 ···· P- 9
B6840-0F010 ···· P- 15
B6841-0F010 ···· P- 17
B6841-0F020 ···· P- 17
B6861-0F010 ···· P- 15
B6861-0F013 ···· P- 19
B6861-1F010 ···· P- 15
B6861-1F013 ···· P- 19
B6899-9F010 ···· P- 9
B6899-9F010 ···· P- 15
B7211-6B010 ···· P- 43
B7212-5F010 ···· P- 43
B7213-7F032 ···· P- 51
B7272-6E010 ···· P- 20
B7272-6E010 ···· P- 51
B7272-9E010 ···· P- 20
B7272-9E010 ···· P- 51
B7274-6E030 ···· P- 51
B7287-1F041 ···· P- 15
B7312-0G010 ···· P- 51
B7315-0F010 ···· P- 11
B7315-0F011 ···· P- 11
B7315-0F012 ···· P- 11
B7315-0F020 ···· P- 13
B7315-0F021 ···· P- 13
B7315-0F022 ···· P- 13
B7315-90010 ···· P- 11
B7321-0E010 ···· P- 11
B7321-0E020 ···· P- 13
B7321-0G010 ···· P- 11
B7354-5F010 ···· P- 51
B7354-5F020 ···· P- 51
B7354-5F030 ···· P- 51
B7354-5F031 ···· P- 51
B7611-5A900 ···· P- 43
B7612-020E0 ···· P- 43
B7612-0F010 ···· P- 43
B7615-0A011 ···· P- 43
B7616-0F010 ···· P- 43
B7617-0A011 ···· P- 43
B7617-0A012 ···· P- 43
B7651-0A900 ···· P- 43
B7653-0A901 ···· P- 43
B7653-5A011 ···· P- 43
B7654-0A901 ···· P- 43
B7656-0A900 ···· P- 43
B7696-2F010 ···· P- 43
B7696-2F020 ···· P- 43
B7810-1A040 ···· P- 39
B7810-2A040 ···· P- 39
B7811-1A011 ···· P- 39
B7811-3A040 ···· P- 39
B7818-1A040 ···· P- 39
B7819-1A020 ···· P- 39
B7821-1A010 ···· P- 40
B7821-2A020 ···· P- 40
B7821-3A010 ···· P- 40
B7822-1A010 ···· P- 35
B7822-1A010 ···· P- 37
B7822-1A010 ···· P- 39
B7822-1AH01 ···· P- 39
B7822-1AH02 ···· P- 39
B7822-1AH03 ···· P- 39
B7822-1AH04 ···· P- 39
B7822-2AH01 ···· P- 35
B7822-2AH01 ···· P- 37
B7822-3E010 ···· P- 41
B7823-0F020 ···· P- 41
B7823-1F010 ···· P- 41
B7824-1A010 ···· P- 39
B7824-1F010 ···· P- 41
B7824-2B010 ···· P- 35
B7824-2B010 ···· P- 37
B7825-1A010 ···· P- 35
B7825-1A010 ···· P- 37
B7825-2A010 ···· P- 35
B7825-2A010 ···· P- 37
B7825-3A010 ···· P- 35
B7825-4A010 ···· P- 37
B7826-1A010 ···· P- 35
B7826-1A010 ···· P- 37
B7826-2A010 ···· P- 35
B7826-2A010 ···· P- 37
B7826-3A010 ···· P- 35
B7826-3A010 ···· P- 37
B7827-1F010 ···· P- 41
B7827-3A010 ···· P- 35
B7827-3A010 ···· P- 37
B7827-5A010 ···· P- 35
B7827-5A010 ···· P- 37
B7827-5F010 ···· P- 35
B7827-5F010 ···· P- 37
B7828-1D041 ···· P- 41
B7828-1F010 ···· P- 41
B7828-3E010 ···· P- 41
B7828-3E080 ···· P- 41
B7829-1A020 ···· P- 35
B7829-1A020 ···· P- 37
B7829-1A030 ···· P- 35
B7829-1A030 ···· P- 37
B7831-1E010 ···· P- 41
B7831-1E020 ···· P- 41
B7831-2A010 ···· P- 35
B7831-2A010 ···· P- 37
B7835-4A010 ···· P- 39
B7835-4F010 ···· P- 39
B7837-1A010 ···· P- 39
B7838-1A010 ···· P- 39
B7839-10H01 ···· P- 35
B7839-10H01 ···· P- 37
B7839-2A010 ···· P- 39

B7839-2F010 ···· P- 39
B7841-7F020 ···· P- 40
B7841-9F020 ···· P- 39
B7841-9F030 ···· P- 39
B7846-1A010 ···· P- 39
B7846-2F010 ···· P- 39
B7846-3F010 ···· P- 39
B7846-5A010 ···· P- 39
B7847-5A010 ···· P- 39
B7847-6F010 ···· P- 39
B7848-1A010 ···· P- 40
B7851-1A010 ···· P- 39
B7852-2A010 ···· P- 40
B7852-4A010 ···· P- 39
B7852-5A010 ···· P- 39
B7852-6A010 ···· P- 39
B7852-7A010 ···· P- 39
B7854-2D010 ···· P- 41
B7858-3A010 ···· P- 35
B7858-3A010 ···· P- 37
B7859-1A010 ···· P- 25
B7859-1A010 ···· P- 40
B7859-1A010 ···· P- 41
B7859-1A010 ···· P- 45
B8101-11232 ···· P- 3
B8101-11233 ···· P- 3
B8101-21231 ···· P- 9
B8102-71208 ···· P- 19
B8102-71209 ···· P- 19
B8102-71210 ···· P- 19
B8102-71507 ···· P- 23
B8102-71509 ···· P- 5
B8102-71509 ···· P- 15
B8102-71601 ···· P- 15
B8102-71605 ···· P- 15
B8102-71902 ···· P- 15
B8102-71904 ···· P- 15
B8102-71907 ···· P- 19
B8102-71908 ···· P- 19
B8102-71909 ···· P- 19
B8222-20108 ···· P- 53
B8222-20903 ···· P- 53
B8222-20903 ···· P- 55
B8222-20904 ···· P- 53
B8222-20904 ···· P- 53
B8222-24006 ···· P- 53
B8222-24006 ···· P- 55
B8222-28104 ···· P- 53
B8222-28104 ···· P- 53
B8231-03701 ···· P- 55
B8231-04501 ···· P- 35
B8231-04501 ···· P- 37
B8231-04501 ···· P- 51
B8232-01101 ···· P- 55
B8233-00003 ···· P- 55
B8241-28230 ···· P- 23
B8241-28230 ···· P- 51
B8241-33201 ···· P- 51
B8241-41201 ···· P- 53
B8242-26102 ···· P- 53
B8242-28902 ···· P- 23
B8242-28902 ···· P- 51
B8242-39301 ···· P- 51
B8242-49901 ···· P- 53
B8243-80260 ···· P- 53
B8243-80260 ···· P- 53
B8243-80260 ···· P- 53
B8243-81080 ···· P- 53
B8243-82100 ···· P- 53
B8243-82100 ···· P- 53
B8291-10002 ···· P- 53
B8296-11101 ···· P- 53
B8296-11105 ···· P- 53
B8298-00003 ···· P- 53
B8311-10015 ···· P- 7
B8311-10021 ···· P- 7
B8321-11203 ···· P- 51
B8411-10004 ···· P- 51
B8411-20002 ···· P- 53
B8411-20002 ···· P- 53
B8411-20004 ···· P- 53
B8411-30011 ···· P- 13
B8411-80006 ···· P- 5
B8411-80006 ···· P- 11
B8411-80006 ···· P- 13
B8411-80007 ···· P- 5
B8411-80007 ···· P- 11
B8411-80007 ···· P- 13
B8411-80008 ···· P- 11
B8411-80008 ···· P- 13
B8412-40002 ···· P- 11
B8412-40002 ···· P- 13
B8412-40010 ···· P- 11
B8412-40010 ···· P- 13
B8412-41H01 ···· P- 23
B8412-41H02 ···· P- 23
B8412-70009 ···· P- 5
B8412-70010 ···· P- 5
B8412-83101 ···· P- 13
B8412-83102 ···· P- 13
B8412-83103 ···· P- 13
B8412-83104 ···· P- 13
B8412-83105 ···· P- 11
B8412-83105 ···· P- 13
B8412-83106 ···· P- 11
B8412-83111 ···· P- 5
B8412-83112 ···· P- 11
B8412-83112 ···· P- 13
B8412-83113 ···· P- 11
B8412-83113 ···· P- 13
B8412-83120 ···· P- 5
B8412-83121 ···· P- 11
B8412-83121 ···· P- 13
B8412-83127 ···· P- 5
B8412-83128 ···· P- 5
B8412-83316 ···· P- 11
B8412-91111 ···· P- 5
B8412-91111 ···· P- 13
B8412-91121 ···· P- 11
B8412-91141 ···· P- 5
B8412-91141 ···· P- 11
B8412-91141 ···· P- 13
B8412-91151 ···· P- 13
B8412-91161 ···· P- 11
B8412-91211 ···· P- 13
B8417-10001 ···· P- 13
B8421-10005 ···· P- 53
B8421-10030 ···· P- 53
B8421-10H03 ···· P- 23
B8421-10H05 ···· P- 53
B8421-10H06 ···· P- 53
B8421-11001 ···· P- 23
B8421-11010 ···· P- 23
B8421-11011 ···· P- 23
B8421-14002 ···· P- 13
B8451-10021 ···· P- 53
B8451-10022 ···· P- 53
B8451-10H02 ···· P- 53
B8451-10H03 ···· P- 53
B8451-10H03 ···· P- 55
B8451-10H04 ···· P- 53
B8451-10H05 ···· P- 53
B8451-10H06 ···· P- 53
B8451-10H07 ···· P- 53
B8451-10H08 ···· P- 53
B8451-10H09 ···· P- 53
B8511-0F010 ···· P- 21
B8511-0F020 ···· P- 21
B8511-9A010 ···· P- 21
B8512-10009 ···· P- 21
B8512-40009 ···· P- 21
B8513-14002 ···· P- 21
B8513-30001 ···· P- 21
B8513-50001 ···· P- 21
B8513-51002 ···· P- 21
B8513-70001 ···· P- 21
B8517-01041 ···· P- 51
B8517-02032 ···· P- 23
B8517-08002 ···· P- 23
B8517-08004 ···· P- 23
B8517-08904 ···· P- 23
B8521-21210 ···· P- 11
B8521-21220 ···· P- 11
B8521-21230 ···· P- 13
B8521-21240 ···· P- 13
B8611-10010 ···· P- 24
B8611-10020 ···· P- 31
B8621-12001 ···· P- 25
B8621-12001 ···· P- 40
B8621-12001 ···· P- 41
B8621-12001 ···· P- 45
B8622-12002 ···· P- 23
B8622-12003 ···· P- 23
B8622-12501 ···· P- 23
B8622-12502 ···· P- 23
B8636-12001 ···· P- 45
B8636-23001 ···· P- 15
B8636-23001 ···· P- 31
B8636-23801 ···· P- 15
B8636-23801 ···· P- 31
B8638-01H01 ···· P- 7
B8638-12501 ···· P- 7
B8638-23203 ···· P- 30
B8639-13801 ···· P- 31
B8639-15001 ···· P- 31
B8639-22801 ···· P- 45
B8641-12001 ···· P- 25
B8641-12001 ···· P- 40
B8641-12001 ···· P- 45
B8641-12121 ···· P- 25
B8641-13201 ···· P- 40
B8641-13201 ···· P- 45
B8641-13205 ···· P- 41
B8642-12131 ···· P- 24
B8643-12204 ···· P- 23
B8643-14404 ···· P- 23
B8645-11201 ···· P- 24
B8645-12701 ···· P- 41
B8645-12701 ···· P- 45
B8645-12701 ···· P- 31
B8648-14504 ···· P- 24
B8648-42201 ···· P- 24
B8648-42302 ···· P- 25
B8648-42302 ···· P- 40
B8648-42302 ···· P- 41
B8648-42302 ···· P- 45
B8648-42403 ···· P- 45
B8648-42504 ···· P- 23
B8648-42504 ···· P- 30
B8648-42504 ···· P- 41
B8648-42504 ···· P- 41
B8648-42504 ···· P- 41
B8648-42504 ···· P- 45
B8648-42505 ···· P- 23
B8648-42511 ···· P- 24
B8648-42511 ···· P- 24
B8648-42512 ···· P- 45
B8648-43400 ···· P- 30
B8648-44503 ···· P- 25
B8648-45820 ···· P- 31
B8648-45830 ···· P- 31
B8649-12203 ···· P- 31
B8649-12204 ···· P- 33
B8649-12205 ···· P- 5
B8649-12205 ···· P- 24
B8651-13001 ···· P- 30
B8651-47772 ···· P- 31
B8651-47773 ···· P- 24
B8651-47773 ···· P- 24
B8658-17702 ···· P- 45
B8661-12002 ···· P- 25
B8661-18010 ···· P- 45
B8661-21201 ···· P- 25
B8662-11201 ···· P- 25
B8663-12002 ···· P- 25
B8674-71202 ···· P- 25
B8674-71202 ···· P- 40
B8674-71202 ···· P- 41
B8674-71202 ···· P- 45
B8674-71204 ···· P- 24
B8674-71H01 ···· P- 25
B8674-71H01 ···· P- 40
B8674-71H01 ···· P- 41
B8674-71H01 ···· P- 45
B8691-15010 ···· P- 45
B8691-15030 ···· P- 41
B8711-02123 ···· P- 24
B8711-02133 ···· P- 25
B8711-02134 ···· P- 25
B8711-02150 ···· P- 45
B8711-02170 ···· P- 40
B8711-02170 ···· P- 45
B8711-02201 ···· P- 45
B8712-02201 ···· P- 30
B8712-02H06 ···· P- 30
B8712-02H07 ···· P- 30
B8712-02H08 ···· P- 30
B8712-20004 ···· P- 30
B8712-20005 ···· P- 30
B8712-20006 ···· P- 30
B8712-40005 ···· P- 30
B8713-01204 ···· P- 23
B8713-01H01 ···· P- 23
B8713-01H02 ···· P- 23
B8713-30H02 ···· P- 23
B8713-40H02 ···· P- 23
B8713-50H01 ···· P- 23
B8713-80H01 ···· P- 23
B8714-02471 ···· P- 30
B8714-02471 ···· P- 40
B8716-0F011 ···· P- 24
B8722-50002 ···· P- 30

B8722-50002 ···· P- 45
B8722-55700 ···· P- 25
B8722-55700 ···· P- 45
B8722-62005 ···· P- 24
B8723-00006 ···· P- 5
B8723-00007 ···· P- 5
B8723-00H04 ···· P- 5
B8723-20007 ···· P- 23
B8723-20010 ···· P- 15
B8723-60003 ···· P- 23
B8727-12192 ···· P- 25
B8729-10002 ···· P- 45
B8731-20380 ···· P- 31
B8731-20380 ···· P- 45
B8731-20501 ···· P- 31
B8745-12001 ···· P- 23
B8745-12002 ···· P- 24
B8745-20001 ···· P- 23
B8752-08400 ···· P- 33
B8752-08500 ···· P- 33
B8752-10200 ···· P- 33
B8752-10230 ···· P- 33
B8752-10250 ···· P- 33
B8752-10300 ···· P- 33
B8752-12350 ···· P- 33
B8752-12360 ···· P- 33
B8752-51110 ···· P- 33
B8760-13990 ···· P- 39
B8771-00002 ···· P- 24
B8771-00003 ···· P- 24
B8772-00001 ···· P- 24
B8781-10004 ···· P- 23
B8822-00003 ···· P- 55
B8822-00004 ···· P- 55
B8822-10030 ···· P- 55
B8822-10031 ···· P- 55
B8822-10H02 ···· P- 55
B8822-10H03 ···· P- 55
B8822-20001 ···· P- 55
B8822-30014 ···· P- 23
B8822-30015 ···· P- 23
B8822-30015 ···· P- 55
B8822-31104 ···· P- 15
B8822-31104 ···· P- 23
B8822-31703 ···· P- 15
B8822-31704 ···· P- 15
B8822-31704 ···· P- 23
B8822-31801 ···· P- 15
B8822-31801 ···· P- 23
B8822-41112 ···· P- 15
B8822-41112 ···· P- 23
B8822-41213 ···· P- 23
B8822-61061 ···· P- 55
B8822-61062 ···· P- 55
B8822-62022 ···· P- 55
B8822-63031 ···· P- 23
B8822-63031 ···· P- 51
B8822-63121 ···· P- 53
B8822-64031 ···· P- 51
B8822-90001 ···· P- 55
B8824-02030 ···· P- 23
B8824-09020 ···· P- 23
B8825-00001 ···· P- 15
B8831-01204 ···· P- 17
B8831-01207 ···· P- 19
B8831-10003 ···· P- 17
B8966-11010 ···· P- 20
B9116-90001 ···· P- 53
B9128-70636 ···· P- 39
B9128-70837 ···· P- 39
B9128-70842 ···· P- 39
B9151-28105 ···· P- 39
B9158-70630 ···· P- 39
B9166-5F010 ···· P- 29
B9211-14008 ···· P- 7
B9211-21296 ···· P- 27
B9312-20525 ···· P- 35
B9312-20525 ···· P- 37
B9314-70520 ···· P- 35
B9314-70520 ···· P- 37
B9323-12595 ···· P- 5
B9323-12596 ···· P- 15
B9323-12597 ···· P- 15
B9325-12490 ···· P- 5
B9325-12490 ···· P- 9
B9421-10608 ···· P- 7
B9431-10208 ···· P- 7
B9631-11007 ···· P- 5
B9631-11007 ···· P- 23
B9631-11009 ···· P- 15
B9631-11010 ···· P- 9
B9631-30002 ···· P- 15
B9631-30002 ···· P- 43
B9636-01001 ···· P- 51
B9636-02001 ···· P- 51
B9641-70001 ···· P- 3
B9651-10003 ···· P- 24
B9651-10003 ···· P- 53
B9651-10004 ···· P- 23
B9651-10006 ···· P- 24
B9651-10006 ···· P- 33
B9651-10008 ···· P- 33
B9651-10008 ···· P- 53
B9651-10014 ···· P- 53
B9651-10501 ···· P- 3
B9651-12015 ···· P- 19
B9651-12021 ···· P- 7
B9651-12021 ···· P- 9
B9651-12100 ···· P- 23
B9651-21010 ···· P- 7
B9651-21020 ···· P- 7
B9651-31008 ···· P- 7
B9673-30300 ···· P- 47
B9673-30600 ···· P- 47
B9681-65010 ···· P- 41
B9691-1A010 ···· P- 7
B9693-01010 ···· P- 3
B9693-04009 ···· P- 23
B9693-04015 ···· P- 23
B9710-20020 ···· P- 3
B9711-31065 ···· P- 7
B9711-31101 ···· P- 3
B9711-31101 ···· P- 5
B9712-10003 ···· P- 5
B9712-10003 ···· P- 33
B9712-30001 ···· P- 3
B9715-00001 ···· P- 3
B9715-00H01 ···· P- 3
B9715-00H02 ···· P- 3
B9721-10161 ···· P- 41
B9721-10162 ···· P- 30
B9721-10191 ···· P- 30
B9721-10191 ···· P- 40
B9721-10381 ···· P- 45
B9721-10383 ···· P- 31
B9721-10383 ···· P- 31
B9721-50001 ···· P- 5
B9721-50001 ···· P- 33
B9721-80503 ···· P- 31
B9723-10004 ···· P- 9
B9730-20014 ···· P- 15
B9731-10009 ···· P- 7
B9731-10011 ···· P- 3
B9731-10011 ···· P- 7
B9731-10022 ···· P- 7
B9731-10031 ···· P- 15
B9731-20009 ···· P- 3
B9731-20009 ···· P- 7
B9731-20013 ···· P- 7
B9731-20032 ···· P- 7
B9731-20033 ···· P- 7
B9731-50001 ···· P- 7
B9736-10001 ···· P- 15
B9741-13003 ···· P- 7
B9741-13003 ···· P- 15
B9741-13004 ···· P- 15
B9741-14601 ···· P- 5
B9741-14601 ···· P- 9
B9741-14601 ···· P- 23
B9741-15001 ···· P- 23
B9810-10020 ···· P- 56
B9899-01H03 ···· P- 56
B9899-01H04 ···· P- 56
B9899-23H01 ···· P- 56
B9899-23H02 ···· P- 56
B9899-23H04 ···· P- 56
B9899-23H05 ···· P- 56
B9899-23H06 ···· P- 56
B9899-23H07 ···· P- 56
B9899-23H09 ···· P- 56
B9899-23H10 ···· P- 56
B9899-23H11 ···· P- 56
B9899-23H12 ···· P- 56
BU32A-10012 ···· P- 51
M23H002 ···· P- 56
M23H024 ···· P- 56
NJM111 ···· P- 56
TOR-94800251 ···· P- 56

（ヤマハ品番）

A00-62660-81 ···· P- 21
A00-62830-61 ···· P- 15
A00-6411E-H0 ···· P- 15
A00-6411E-U0 ···· P- 7
A00-6411F-60 ···· P- 15
A00-6411F-90 ···· P- 11
A00-6411F-90 ···· P- 13
A00-64197-A0 ···· P- 5
N51-23198-00 ···· P- 11
N51-23198-00 ···· P- 13

（ヤンマー品番）

119781-84000 ···· P- 29
119781-84010 ···· P- 29
119781-84020 ···· P- 29
119781-84030 ···· P- 29
119781-84040 ···· P- 29
119781-84050 ···· P- 29
119781-84060 ···· P- 29
196350-34020 ···· P- 29
196350-34151 ···· P- 29
196350-34160 ···· P- 29
22113-100000 ···· P- 29
22413-250160 ···· P- 29
26203-100552 ···· P- 29
977620-40071 ···· P- 56

品名INDEX<あ～お>

アーム，ワイパー …… P- 21
アイソレーター，ジンクセーバー …… P- 55
アウトレット，デッキウォッシュ …… P- 25
アクチュエーター，カーリングスイッチ …… P- 5
アクチュエーター，カーリングスイッチ …… P- 11
アクチュエーター，カーリングスイッチ …… P- 13
アクリルパネルASSY …… P- 15
アクリル扉 …… P- 15
アジャスターベルト …… P- 51
アジャスティングプレート，アングルセンサー …… P- 47
アダプター，グリル …… P- 41
アダプター，コック …… P- 39
アダプター，ドレイン …… P- 15
アダプター，ドレイン …… P- 31
アダプター，フラップ …… P- 47
アダプター，ユニット …… P- 41
アフトデッキシャワーセット …… P- 5
アフトデッキスカッパーカバー …… P- 7
アフトデッキスカッパーカバー …… P- 31
アフトデッキレール ステー …… P- 5
アフトデッキレール ストッパー …… P- 7
アフトデッキレール ブラケット …… P- 7
アルミ部材用防錆パテ（SPガード）15kg …… P- 56
アンカー …… P- 3
アンカーローラー …… P- 3
アンカーローラープレート …… P- 3
アングルセンサーASSY，トリムタブ …… P- 47
アンテナ，ラジオ …… P- 43
アンテナ，GPS …… P- 51
アンプリファイアASSY，オーディオ …… P- 43
いけすアクセスハッチ …… P- 45
インシュレーター …… P- 20
インシュレーター …… P- 35
インシュレーター …… P- 37
インシュレーター …… P- 39
インシュレーター …… P- 51
インスペクションハッチ …… P- 5
インバーター …… P- 23
インレット，ショア パワー …… P- 55
ウインドシールドカバー …… P- 3
ウインドラスASSY …… P- 3
ウルトラサフ 4kg グレー …… P- 56
エアコン操作パネルボックス …… P- 35
エアコン操作パネルボックス …… P- 37
エアレーター …… P- 45
エピコン上塗HB EX 4kg 白 …… P- 56
エポキシ用シンナーA 4L …… P- 56
エルボ …… P- 24
エルボ …… P- 25
エルボ …… P- 40
エルボ …… P- 45
エルボ 3/4 …… P- 25
エルボ 3/4 …… P- 40
エルボ 3/4 …… P- 45
エルボ，ステアリングオイルパイプ …… P- 27
エンジンハッチプレートNo.1 …… P- 7
エンジンハッチプレートNo.2 …… P- 7

<か～こ>

カーテンセット …… P- 17
カーテンリヤ …… P- 17
カーテンリヤ …… P- 19
カーテンレール …… P- 17
カーテンレール …… P- 19
カーテン左右セット …… P- 17
カーテン左右セット …… P- 19
カーテンNO.1，LH …… P- 19
カーテンNO.1，RH …… P- 19
カーテンNO.1，RR …… P- 19
カーテンNO.2，LH …… P- 19
カーテンNO.2，RH …… P- 19
カーテンNO.3，LH …… P- 19
カーテンNO.3，RH …… P- 19
カーペットセット(チルウィッチ) …… P- 19
カーペット No.1 …… P- 15
カーペット No.1 …… P- 19
カーペット No.2 …… P- 15
カーペット No.2 …… P- 19
カーペット No.3 …… P- 15
カーペット No.4 …… P- 15
角材 …… P- 15
ガスケット …… P- 29
ガスケット，プレッシャーポート …… P- 29
ガスケット，プレッシャー ポート …… P- 47
カップホルダー …… P- 9
カップリング，ステアリングオイルパイプ …… P- 27
カバー，キープレート …… P- 13
カバー，コンパス …… P- 11
カバー，コンパスブラック …… P- 13
カバー，ターミナル，ポジティブ …… P- 53
カバー，ディスプレイ TVAS …… P- 51
カバー，ドレイン ホール …… P- 15
カバー，ドレーンホール …… P- 43
カバー，バス バー …… P- 53
カバー，バス バー …… P- 55
カバー，マイクロフォン …… P- 43
カラーベース 1KGセット* …… P- 56
キー，キャビンドアロック …… P- 5
キット，PAS ハードウェアー …… P- 29
キット，スピードセンサー，パドルホィール …… P- 47
キット，フレッシュ ウォーター タンク …… P- 24
キャップ …… P- 24
キャップ …… P- 27
キャップ，スイッチ …… P- 11
キャップ，スイッチ …… P- 13
キャップ，ラブレール フォワード エンド …… P- 5
キャップ，ラブレールエンド …… P- 7
キャップ，ステアリングホイール …… P- 27
キャップ，ラブレール エンド …… P- 5
キャビンサイドハンドレール アッパー，LH …… P- 5
キャビンサイドハンドレール アッパー，RH …… P- 5
キャビンシーリングカバーFR，LH …… P- 17
キャビンシーリングカバーFR，RH …… P- 17
キャビンストレージネット …… P- 19
キャビンソファシートASSY …… P- 19
ギャレー棚板 …… P- 17
ギャレーユニット …… P- 15
ギャレーユニット …… P- 19
給水スイッチ …… P- 23
クッション …… P- 7
クッション …… P- 9
クッション …… P- 19
クッション …… P- 23
クッション …… P- 24
クッション …… P- 33
クッション …… P- 53
クッションASSY，F/Bシート，FR …… P- 9
クッションASSY，F/Bシート，RR …… P- 9
クッションスペーサ …… P- 9
クランプ …… P- 27
クランプ …… P- 39
クランプ …… P- 40
クランプ，ホース …… P- 35
クランプ，ホース …… P- 37
クリート …… P- 3
クリート …… P- 5
クリート，ポップアップ …… P- 7
クリップ …… P- 20
クリップ …… P- 51
クリップ，ホース …… P- 21
クリップ，ボートフック …… P- 5
クリヤー 1KGセット …… P- 56
グリル …… P- 37
グリル，エアコン …… P- 41
グリル，エアコン リターン …… P- 35
グリル，エアコン リターン …… P- 37
グリル，エアコンエアアウトレット …… P- 35
グリル，エアコンエアアウトレット …… P- 37
グリル，ブロア …… P- 23
警告ラベル　一酸化炭素中毒 …… P- 7
警告ラベル　船上歩行 …… P- 5
警告ラベル　トランサムラダー …… P- 7
警告ラベル　ドレーンプラグ …… P- 13
警告ラベル　バッテリー火気厳禁 …… P- 53
警告ラベル　燃料給油 …… P- 5
ケーシング本体クミ …… P- 30
ゲージSUB-ASSY，フューエルセンダー …… P- 33
ケーブルエンド，トリムタブ-フラップ …… P- 47
ケーブル，ショア パワー …… P- 55
ケーブル，コントロール …… P- 47
ケーブル，トリムタブ …… P- 47
ケーブル，ヒーターコントロール …… P- 35
ケーブル，ヒーターコントロール …… P- 37
ケーブル，モータードライバー（B+）トゥー スラスター(+) …… P- 51
ｹﾞﾙｺｰﾄ　NJMﾎﾜｲﾄ#2(2)5G1　(1Lと1/2L) …… P- 56
ゲルコート(ノンパラ)　NJMホワイト#2　(2) 5G1　20Kg …… P- 56
ゲルコートP　NJMホワイト#2　ノンパラ(2液)　1L …… P- 56
コード，アンテナ …… P- 43
コーナーBOX …… P- 19
コック，ドレイン …… P- 39
コネクタ …… P- 51
コンデンサー …… P- 40
コントローラー，モーター …… P- 51
コントロールパネル，トリムタブ …… P- 11
コントロールユニット，ジョイスティック …… P- 51
コントロールユニット，パネルSA8A …… P- 51
コントロールユニットASSY，シフト & スロットル …… P- 20
コントロールユニットASSY，トリムタブ …… P- 47
コントロールユニットASSY，J/Tセット …… P- 43
コントロールレバーASSY …… P- 20
コンパスASSY …… P- 11
コンパスASSY，ブラック …… P- 13
コンビネーションCANメータASSY …… P- 11
コンビネーションCANメータASSY …… P- 13
コンビネーションメータASSY …… P- 13
コンプレッサー …… P- 39
コンプレッサーASSY，W/マグネットクラッチ …… P- 39

<さ～そ>

サーキット ブレーカー …… P- 53
サーモスタッド …… P- 39
サイドウィンドウ，FR，LH …… P- 3
サイドウィンドウ，FR，RH …… P- 3
サイドウィンドウ，RR，LH …… P- 3
サイドウィンドウ，RR，RH …… P- 3
サイドボックス …… P- 9
サウンドアブソーバー …… P- 7
サウンドアブソーバー …… P- 15
サウンドアブソーバー …… P- 31
ザガネ …… P- 29
サクション チューブ No.2 …… P- 39
サクション チューブ No.3 …… P- 39
サクション ホース …… P- 39
サクション＆リターンパイプ，燃料タンクNo.1 …… P- 33
サクション＆リターンパイプ，燃料タンクNo.2 …… P- 33
サブ バッテリー チャージャー …… P- 53
サフェサー 1KGセット …… P- 56
サブクッション No.1 …… P- 17
サブクッション No.2 …… P- 17
サブシート座面クッション …… P- 19
サブシートバックレスト …… P- 19
サブシートBOX …… P- 19
サブバッテリチャージャ …… P- 23
サポート，F/Bシート …… P- 9
皿タッピング …… P- 15

皿タッピングビス …… P- 15
シーウォーターポンプ …… P- 41
シートペデスタル …… P- 19
シート, バルブ1 …… P- 29
シート, F/B FR …… P- 9
シール …… P- 3
シール …… P- 23
シール, ハッチ …… P- 7
シャワーセット …… P- 5
シャワーヘッド …… P- 5
シャワー, トイレ …… P- 23
ジョイスティック, TDA …… P- 51
ジョイスティック, TDA 2ボタン …… P- 51
ジョイント, ホース …… P- 24
ジョイント, ホース …… P- 31
ショックコードセット …… P- 3
シリンダー＆キーセット …… P- 13
シリンダー, ステアリング …… P- 27
シリンダーASSY, パワーステアリング …… P- 29
白塗装 トラス小ネジ …… P- 5
白塗装 トラス小ネジ …… P- 9
シンクドレン …… P- 23
シンク, ギャレー …… P- 15
シングル ポール ブレーカー フラットロッカー 10A …… P- 53
シングル ポール ブレーカー フラットロッカー 15A …… P- 53
シングル ポール ブレーカー フラットロッカー 15A …… P- 55
シングル ポール ブレーカー フラットロッカー 20A …… P- 55
スイッチパネルASSY, トイレ …… P- 23
スイッチ パネル ASSY, バックアップ …… P- 13
スイッチパネルASSY, バッテリー …… P- 53
スイッチ, インバーター …… P- 23
スイッチ, コントロール …… P- 41
スイッチ, バッテリー …… P- 51
スイッチ, ビルジポンプフロート …… P- 30
スイッチ, ビルジポンプマニュアル …… P- 30
スイッチ, プッシュ …… P- 11
スイッチ, プッシュ …… P- 13
スイッチボックス, スラスターバッテリー …… P- 51
スイミング プラットフォーム ラダー用ベルクロ …… P- 7
スカッパー , 90° デッキ ドレイン …… P- 31
スカッパー 2″ 90° …… P- 31
スクリーン, ドレンフィッティング …… P- 45
スクリュ, トリムタブフラップ …… P- 47
スクリュー, タッピング フラット ヘッド, コーティング …… P- 5
スクリュー, パン ヘッド …… P- 35
スクリュー, パン ヘッド …… P- 37
スクリュー, W/ワッシャー …… P- 40
ステアリング ヘルム ポンプ …… P- 27
ステアリングオイル …… P- 27
ステアリングオイルホース …… P- 27
ストッパー, LED ライト …… P- 15
ストッパー, リレー …… P- 55
ストップ コック, シャワー トイレ …… P- 24
ストロークセンサーASSY, トリムタブ …… P- 47
スナップ ファスナー, スタッド …… P- 17
スナップファスナー, スタッド …… P- 19
スピーカーASSY, オーディオ, F/B …… P- 43
スピーカーASSY, キャビンセット …… P- 43
スピードセンサーキット, トリムタブ …… P- 47
スペーサー, ストロークセンサー …… P- 47
スペーサー, ロータリーステー …… P- 7
スライダー, F/B FRシート …… P- 9
スラスターASSY …… P- 51
スラスターバッテリーボックス …… P- 51
スリーウェイジョイント …… P- 21
スリーウェイ, ステアリングオイルパイプ …… P- 27
スルハル …… P- 30
スルハル …… P- 31
スルハル …… P- 40
スルハル …… P- 41
スルハル …… P- 45
スロットルポジションセンサー …… P- 47
セジメンターASSY, フューエル …… P- 33
セット, ウィンドラス ブレーカー パネル …… P- 53
セット, カーリングスイッチ …… P- 5
セルフベイリングセット …… P- 31
センサー, テンパラチャー, スラスター …… P- 51
センサー, ハイト コントロール No.1 …… P- 51
センサー, ローテーション …… P- 51
全周灯マスト …… P- 9
全周灯マスト(トマオーニング用) …… P- 9
全周灯マスト(ビミニトップ用) …… P- 9
ソケット …… P- 20
ソケット …… P- 51
ソケット AC100A …… P- 23
ソケット AC100V …… P- 23
ソケット AC100V …… P- 55
ソケット, エルボ …… P- 25
ソケット, DC12V …… P- 15
ソケット, リレー …… P- 55
ソファーASSY …… P- 15
ソファASSY背当てベース …… P- 15
ソファSUSフレームNO.1 …… P- 19
ソファSUSフレームNO.2 …… P- 19
ソファ座面クッションCTR …… P- 19
ソファ座面クッションFR …… P- 19
ソファ座面クッションRR …… P- 19
ソファ下収納BOX …… P- 19
ソファバックレストCTR …… P- 19
ソファバックレストFR …… P- 19
ソファバックレストRR …… P- 19
ソファーベースASSY …… P- 15
ソファーベースプレートNO.1 …… P- 19
ソファーベースプレートNO.2 …… P- 19
ソファーベースプレートNO.3 …… P- 19
ソファーベースプレートNO.4 …… P- 19
ソファーベースプレートNO.5 …… P- 19
ソファーベースプレートNO.6 …… P- 19
ソファーベースプレートNO.7 …… P- 19
ソファーベースプレートNO.8 …… P- 19

＜た～と＞

ターミナルASSY, バッテリー ネガティブ …… P- 53
ターミナルASSY, バッテリー ポジティブ …… P- 53
第二種舷灯 赤 …… P- 3
第二種舷灯 緑 …… P- 3
第二種白灯 …… P- 9
ダイオードASSY …… P- 53
タイバー アジャスター …… P- 29
タイバー エンド …… P- 29
タイバー コネクター …… P- 29
タイバーCMP …… P- 29
ダクト, ホース …… P- 41
ダクト, エア …… P- 35
ダクト, エア …… P- 37
ダクト, エアコン …… P- 35
ダクト, エアコン …… P- 37
ダクト, エアコンNO.3 …… P- 35
ダクト, エアコンNO.3 …… P- 37
ダクト, ケーブル …… P- 53
ダクト, ブロア …… P- 23
タッセル …… P- 17
タッセル …… P- 19
タッピングスクリュー …… P- 35
タッピングスクリュー …… P- 37
タンク, ウィンドウォッシャー …… P- 21
タンク, フレッシュ ウォーター …… P- 24
タンク, レシーバー …… P- 40
ダンパーASSY, シートレッグ …… P- 9
ダンパー SUB-ASSY, エンジンハッチ …… P- 7
チャージャー, サブ バッテリー …… P- 51
チャージャー, バッテリー …… P- 51
チャージャー, バッテリー …… P- 55
チャージャー, バッテリー …… P- 55
チューブ …… P- 27
チューブ, サクション, No.1 …… P- 39
チューブ, サクション, No.5 …… P- 39
チューブ, ディスチャージ, No.1 …… P- 39
チューブ, ディスチャージ, No.6 …… P- 39
チューブ, プレッシャーフィード …… P- 29
チューブ, リキッド …… P- 40
チューブ, リターン, No.1 …… P- 29
チューブASSY, センター …… P- 47
チューブASSY, フラップ, サイド …… P- 47
チューブASSY, F/Dプレッシャー …… P- 47
チューブASSY, F/Dリターン …… P- 47
チューブASSY, P/Sポンプ …… P- 29
ティー …… P- 45
ディスチャージ チューブ No.2 …… P- 39
ディスチャージチューブ No.3 …… P- 40
ディスプレイ, TVAS …… P- 51
テープ, マリンエンジンネームプレート …… P- 5
テーブル …… P- 19
テーブル No.1 …… P- 17
テーブル サポート No.1 …… P- 17
テーブルペデスタル …… P- 15
テーブルペデスタル …… P- 19
ドアASSY, キャビン エントランス …… P- 5
トイレASSY, エレクトリックマリン …… P- 23
トイレドア …… P- 15
トイレポンプスイッチ …… P- 23
トリム …… P- 9
トリムタブ コントロールパネル …… P- 48
トリムタブ システムキット …… P- 48
トリムタブシリンダーセット …… P- 47
ドレイン, フラット ヘッド …… P- 31
ドレイン, フラットヘッド …… P- 15
ドレーンプラグ, トランサム …… P- 7
ドレン, フラットヘッド90° …… P- 45
トンネル, スラスター …… P- 51

＜な～の＞

ナット …… P- 7
ナット …… P- 27
ナット …… P- 33
ナット, W/ワッシャー …… P- 20
ナット, W/ワッシャー …… P- 43
ナット, W/ワッシャー …… P- 51
ナット, ケーブルホールド, トリムタブ-フラップ …… P- 47
ナット, ナイロン, トリムタブフラップ …… P- 47
ニップル …… P- 23
ニップル …… P- 24
ニップル …… P- 25
ニップル …… P- 30
ニップル …… P- 31
ニップル …… P- 33
ニップル …… P- 40
ニップル …… P- 41
ニップル …… P- 45
燃料タンクサクションガスケット …… P- 33
燃料フィラー …… P- 5
ノズル …… P- 25
ノズル, ウィンドゥウォッシャー …… P- 21
ノブ, アッセンブリ コントロール …… P- 35
ノブ, アッセンブリ コントロール …… P- 37
ノブ, リング プル …… P- 15

＜は～ほ＞

ハイアート3000 シンナー20 3.785L …… P- 56
ハイアート3000 ハードナー(硬化剤) 1Kg …… P- 56
ハイアート3000 ホワイト 4Kg …… P- 56
排水スイッチ …… P- 23
配電盤 下段パネル …… P- 17
配電盤 上段パネル …… P- 17
配電盤 物入れ …… P- 17
配電盤ユニット …… P- 15
パイプ, スルハル …… P- 25
パイプ, スルハル …… P- 40
パイプ, スルハル …… P- 41

パイプ, スルハル .... P- 45
パイプ, ウォーターインレット .... P- 39
パイプ, ウォータージョイント .... P- 39
パイプ, テイル .... P- 23
パイプスルハル .... P- 23
バウバースアッパーカバー .... P- 15
バウバース クッション LH .... P- 15
バウバース クッション LH .... P- 19
バウバース クッション RH .... P- 15
バウバース クッション RH .... P- 19
バウバースストレージドア .... P- 15
バウバースストレージボックス .... P- 15
バウハッチ クロージングハンドル .... P- 3
バウハッチ ステイ .... P- 3
バウパルピットASSY .... P- 3
バキュームスイッチクミ .... P- 30
バス バー .... P- 53
バス バー .... P- 55
バックASSY, F/Bシート, FR .... P- 9
バックASSY, F/Bシート, RR .... P- 9
ハッチ, アクセス .... P- 45
ハッチ, インスペクション .... P- 9
ハッチ, インスペクション .... P- 15
ハッチ, インスペクション .... P- 23
ハッチASSY, バウ バース .... P- 3
バッテリースイッチ PORTボタン .... P- 53
バッテリースイッチ STBDボタン .... P- 53
バッテリーボックス用ベルト .... P- 53
バッテリーリレー .... P- 53
パッド .... P- 3
パッド .... P- 7
パネル, オペレーション, スラスター .... P- 51
パネル, ジョイスティック .... P- 51
パネル, トヨタドライブアシストプラス .... P- 51
パネル, ロア ヘルム コンソール .... P- 13
パネル, ACサーキットブレーカー, メイン .... P- 55
パネルASSY, コントローラー .... P- 35
パネルASSY, コントローラー .... P- 37
パネル, DCスイッチボード .... P- 53
バルブ .... P- 33
バルブ .... P- 41
バルブ 3/4 .... P- 25
バルブ 3/4 .... P- 40
バルブ 3/4 .... P- 45
バルブ, ウォッシャーホース, ノンリターン .... P- 21
バルブ, エレクトリックボール .... P- 23
バルブ, チェック .... P- 45
バルブASSY, ウォーター .... P- 35
バルブASSY, ウォーター .... P- 37
バルブASSY, トリムタブ, LH .... P- 47
バルブASSY, トリムタブ, RH .... P- 47
バルブASSY, P/Sオイル F/D .... P- 47
バンド .... P- 41
バンド, アウトサイドユニット .... P- 40
バンド, ストッパーラダー .... P- 7
ハンドル, AC100Vスイッチ .... P- 15
ハンドル, AC100Vスイッチ .... P- 23
ハンドレール .... P- 5
ハンドレール .... P- 7
ハンドレール .... P- 9
ハンドレール .... P- 15
ハンドレール .... P- 23
ハンドレール, イーブスLH .... P- 5
ハンドレール, イーブスRH .... P- 5
ピボット ボルト .... P- 29
ビミニトップ .... P- 9
ヒューズ .... P- 23
ヒューズ .... P- 53
ヒューズ, マキシ, 30A .... P- 51
ヒューズ, ANL, 325A .... P- 51
ヒューズブロック .... P- 23
ヒューズブロック .... P- 53
ヒューズブロック, マキシ .... P- 51
ヒューズホルダー .... P- 51
ビルジ ポンプ ストレーナ .... P- 30
ピン .... P- 29
ヒンジ .... P- 3
ヒンジ .... P- 7
ヒンジ .... P- 15
ファイアーエクスティングイッシャ, エンジンルーム .... P- 7
ファン, ブロワ .... P- 39
フィクシング スプリング, LED ライト .... P- 15
フィラー, フレッシュ ウォーター .... P- 3
フィラー, フューエル, ディーゼル .... P- 33
フィルター .... P- 24
フィルター .... P- 25
フィルター .... P- 40
フィルター .... P- 41
フィルター .... P- 45
フィルター, エア .... P- 35
フィルター, エア .... P- 37
フィルターブラケット .... P- 25
フィルターブラケット .... P- 45
プーリー, クランクシャフト .... P- 39
プーリーサブASSY, アイドル .... P- 39
フォーシット .... P- 15
フォーシット .... P- 23
ブザー .... P- 51
ブザーASSY, メーター .... P- 11
ブザーASSY, メーター .... P- 13
ブシュNo.1, トリムタブフラップ .... P- 47
ブシュNo.2, トリムタブフラップ .... P- 47
ブッシュ, フューエルセンダーゲージ .... P- 33
ブッシュボタンサーキットブレーカー5A Screw Term .... P- 53
ブッシュボタンサーキットブレーカー7A Screw Term .... P- 53
ブッシュボタンサーキットブレーカー10A Screw Term .... P- 53
ブッシュボタンサーキットブレーカー15A Screw Term .... P- 53
ブッシュボタンサーキットブレーカー25A Screw Term .... P- 53
ブッシュボタンサーキットブレーカー30A Screw Term .... P- 53
フューズ(5A) .... P- 53
フューズ(7.5A) .... P- 53
フューズ(10A) .... P- 53
フューズ(15A) .... P- 53
フューズ(20A) .... P- 53
フューズブロック .... P- 53
プラグ .... P- 7
プラグ .... P- 23
プラグ .... P- 30
ブラケット, エンジンハッチダンパー, No.1 .... P- 7
ブラケット, エンジンハッチダンパー, No.2 .... P- 7
ブラケット, フィルター .... P- 41
ブラケット, ラダー アングル センサー .... P- 51
ブラケット, ラダー アングル センサー No.1 .... P- 51
ブラケット, ラダー アングル センサー No.2 .... P- 51
ブラケット, オーディオメインユニットセット .... P- 43
ブラケット, フィルター .... P- 40
ブラケット, フューエル セジメンター .... P- 33
ブラケット, ラジエーターリザーブタンク .... P- 7
ブラケット, ワイパーモーター .... P- 21
ブラケット, P/Sオイルリザーバー .... P- 29
フラップASSY, トリムタブ .... P- 47
ブリーザー .... P- 5
ブリーザー .... P- 33
ブルワーククッション .... P- 5
プレート .... P- 35
プレート .... P- 37
プレート, AC100Vスイッチ .... P- 15
プレート, AC100Vスイッチ .... P- 23
プレート, AC100V ソケット .... P- 23
プレート, クォーラム インフォメーション .... P- 5
プレート, ミッドデッキサイドボックス, No.1 .... P- 5
プレート, ミッドデッキサイドボックス, No.2 .... P- 5
プレート, ウォッシャーノズル .... P- 21
ブレード, ワイパー .... P- 21
フレーム, AC100Vスイッチ .... P- 15
フレーム, AC100Vスイッチ .... P- 23
フレーム, スイッチ, コントロール .... P- 41
ブロアASSY .... P- 23
フロアパネルセット .... P- 15
プロペラ .... P- 51
ブロワーASSY .... P- 51
ベース, アウトサイドユニット .... P- 40
ベーズ, バルブ .... P- 35
ベーズ, バルブ .... P- 37
ベース, ACユニット インサイド .... P- 35
ベース, ACユニット インサイド .... P- 37
ベースASSY .... P- 23
ペーパーホルダー .... P- 23
ベゼル, スイッチ .... P- 5
ベゼル, スイッチ .... P- 11
ベゼル, スイッチ .... P- 13
ベルクロ .... P- 9
ベルクロ .... P- 15
ベルト .... P- 51
ベルト, V-リブド .... P- 39
ヘルムポンプエルボ .... P- 27
便座 & カバー .... P- 23
ベンチレーション バックプレート .... P- 5
ベンチレーション メッシュ .... P- 5
ホイール, ステアリング .... P- 27
防食亜鉛 .... P- 51
防食亜鉛(海水用) .... P- 7
防食アルミ(淡水用) .... P- 7
ボウル .... P- 23
ホース .... P- 24
ホース .... P- 31
ホースエンド .... P- 25
ホースジョイント .... P- 5
ホースジョイント .... P- 25
ホースジョイント, ディファレントシャープ .... P- 24
ホースジョイント, ディファレントシャープ .... P- 45
ホースジョイント, ディファレント シャープ .... P- 41
ホースジョイント, 3ウェイ .... P- 24
ホースジョイント, 3ウェイ .... P- 31
ボートフック .... P- 5
ホース, ウィンドウォッシャー .... P- 21
ホース, エアコンガス, No.21 .... P- 39
ホース, エアコンガス, No.31 .... P- 39
ホース, サクション .... P- 29
ホース, サクションNo.2 .... P- 39
ホース, ディスチャージ, No.2 .... P- 39
ホース, ヒーター .... P- 39
ホース, フューエル .... P- 33
ホース, フューエルA2(給油口～タンク) .... P- 33
ホース, ラバー .... P- 7
ホース, リザーバータンク .... P- 29
ポール S/A, ルーフ アンテナ .... P- 43
ホーンASSY, ハイピッチド .... P- 21
ポジショニングクッション(小) .... P- 19
ポジショニングクッション(大) .... P- 19
ボックスASSY, バッテリー .... P- 53
ボディー, ライト スイッチ, AC100V .... P- 15
ボディー, ライト スイッチ, AC100V .... P- 23
ボディー, カーリングスイッチ .... P- 5
ボディー, カーリングスイッチ .... P- 11
ボディー, カーリングスイッチ .... P- 13
ボディー, スイッチ, ビルジポンプマニュアル .... P- 30
ホルダー, レシーバー .... P- 40
ボルト .... P- 7
ボルト .... P- 29
ボルトセット(シリンダーロッド部) .... P- 47
ボルトセット(プレートヒンジ部) .... P- 47
ボルト, アジャスト .... P- 39
ボルト, スタッド .... P- 27
ボルト, フランジ .... P- 7
ボルト, フランジ .... P- 27

ボルト, フランジ ···· P- 29
ボルト, フランジ ···· P- 33
ボルト, フランジ ···· P- 39
ボルト, ユニオン ···· P- 29
ボルト, ユニオン ···· P- 47
ボルト, ワッシャー ···· P- 39
ボルト, ワッシャーヘッドヘキサゴン ···· P- 7
ボルト, W/ワッシャー ···· P- 39
ボルト, W/ワッシャー ···· P- 53
ポンプ, シー ウォーター ···· P- 41
ポンプ/モーターASSY ···· P- 23
ポンプASSY ···· P- 25
ポンプASSY, サンプ ···· P- 30
ポンプASSY, ウォーター ···· P- 40
ポンプASSY, ウォーター ···· P- 45
ポンプASSY, サンプ ···· P- 40
ポンプASSY, ビルジ ···· P- 30
ポンプASSY, フレッシュウォーター ···· P- 24
<ま～も>
マイクASSY, J/T, F/Bセット ···· P- 43
マイクASSY, J/Tキャビンセット ···· P- 43
前向きシート ···· P- 15
前向きシートフットレスト ···· P- 15
マグネットクラッチ ···· P- 39
マルチシンナーN 3.758L ···· P- 56
ミックスユニットASSY, J/Tセット ···· P- 43
ミラー, トイレ ···· P- 23
メインコンタクタ ···· P- 51
メインユニットASSY, オーディオ ···· P- 43
メーターカバー ···· P- 11
メタリックエコールシルバー 480ml ···· P- 56
メッシュスクリーン ···· P- 25
メッシュスクリーン ···· P- 40
メッシュスクリーン ···· P- 41
メッシュスクリーン ···· P- 45
モーターカバー ···· P- 23
モーターASSY ···· P- 39
<や～よ>
ヤンマーエコールシルバーM 4kg ···· P- 56
ユニオン ···· P- 29
ユニオン継ぎ手 ···· P- 33
ユニオン, プレッシャーポート ···· P- 29
ユニオン, リターンポート ···· P- 29
ユニット, パッケージ ···· P- 41
ユニットASSY, エアコンインサイド ···· P- 35
ユニットASSY, エアコンインサイド ···· P- 37
ユニットASSY, エアコンインサイド ···· P- 39
<ら～ろ>
ライトサブASSY, インダイレクト, DC12V ···· P- 15
ライトサブASSY, インダイレクト, DC12V ···· P- 19
ライト サブASSY, LED DC12V ···· P- 15
ライト サブASSY, LED DC12V ···· P- 23
ライトSUB-ASSY, LED, DC12V ···· P- 5
ラダーASSY, スイミングプラットフォーム ···· P- 7
ラバー, ラブレール ···· P- 5
ラバー, ラブレール ···· P- 7
ラブレール ···· P- 5
ラブレール ···· P- 7
ラベルコンセント1 ···· P- 23
ラベルコンセント2 ···· P- 55
ラベルヒューズブロック1 ···· P- 53
ラベルヒューズブロック2 ···· P- 53
ラベルヒューズブロック3 ···· P- 53
ラベルポーナム31 ···· P- 5
ラベル, ウォーター コーション ···· P- 5
ラベル, ウォーター コーション ···· P- 15
ラベル, ウォーター コーション ···· P- 23
ラベル, エレクトリック コーション ···· P- 15
ラベル, エンジン R.P.M ノーティス ···· P- 11
ラベル, エンジン R.P.M. ノーティス ···· P- 13
ラベル, エンジン スイッチ インフォメーション ···· P- 11
ラベル, エンジン スタート ノーティス ···· P- 11
ラベル, エンジン スタート ノーティス ···· P- 13
ラベル, キャビン ドア コーション ···· P- 5
ラベル, コントロールレバーコーション ···· P- 11
ラベル, コントロールレバーコーション ···· P- 13
ラベル, 磁気コンパス ···· P- 51
ラベル, ショア パワー コーション, No.2 ···· P- 55
ラベル, シンクロ モード コーション ···· P- 11
ラベル, シンクロ モード コーション ···· P- 13
ラベル, シンボルロゴ ···· P- 5
ラベル, スイッチ, オート ···· P- 13
ラベル, スイッチ, マニュアル ···· P- 13
ラベル, スイミング プラットホーム ラダー コーション ···· P- 7
ラベル, スカイライト ハッチ コーション ···· P- 15
ラベル, スラスター パネル コーション ···· P- 51
ラベル, スリング ポイント インフォメーション ···· P- 7
ラベル, セット インフォメーション ···· P- 11
ラベル, トイレット インフォメーション ···· P- 23
ラベル, ドライビング コーション ···· P- 11
ラベル, ドライビング コーション ···· P- 13
ラベル, ドライブ アシスト システム コーション ···· P- 51
ラベル, ドライブアシストパネルコーション ···· P- 51
ラベル, ドライブ オイル インフォメーション ···· P- 5
ラベル, ドライブ ロゴ ···· P- 5
ラベル, バーチャル アンカー システム コーション, No.1 ···· P- 51
ラベル, バーチャル アンカー システム コーション No.2 ···· P- 7
ラベル, バーチャル アンカー システム コーション, No.2 ···· P- 51
ラベル, パーティション コーション ···· P- 7
ラベル, バックアップ パネル コーション ···· P- 13
ラベル, ハンドレールドアコーション ···· P- 7
ラベル, フライブリッジ クォーラム インフォメーション ···· P- 5
ラベル, ライブ ウェル インフォメーション ···· P- 45
ラベル, リモートコントロールコーション ···· P- 11
ラベル, リモートコントロールコーション ···· P- 13
リキッド チューブ No.3 ···· P- 39
リキッド ホース ···· P- 39
リザーバーASSY, オイル ···· P- 29
リザーブタンクASSY, ラジエーター ···· P- 7
リッド, バウストレージ ···· P- 15
リテーナー, トリムタブ-フラップ ···· P- 47
リレー ···· P- 35
リレー ···· P- 37
リレー ···· P- 51
リレー, AC100V ···· P- 55
リレー, バッテリー ···· P- 53
リング, O ···· P- 29
冷蔵庫 ···· P- 19
冷蔵庫底板 ···· P- 17
冷蔵庫縦パネル ···· P- 17
冷蔵庫ドアパネル ···· P- 17
レーダーアーチ ···· P- 9
レーダーアーチ(フルノGPS) ···· P- 9
レーダーアーチ(ホンデックスGPS) ···· P- 9
レジスタ, ドライブチルト ···· P- 15
レジスタ, ブロワ ···· P- 39
レデューサー ···· P- 45
ロアヘルムシート ···· P- 19
ロアヘルムシート1 ···· P- 15
ロアヘルムシート2 ···· P- 15
ロアヘルムシートハンドレール ···· P- 17
ロアヘルムシートベース ···· P- 17
漏電ブレーカー 120VAC 30A 2 ポール 30mA IP ···· P- 55
ロータリーステイ ···· P- 7
ロープ, アンカー ···· P- 3
ロックセット ···· P- 3
ロックセット ···· P- 15
ロックナット ···· P- 29
ロッド ···· P- 27
ロック, キャビンドア ···· P- 5
<わ～ん>
ワイパーモーターASSY ···· P- 21
ワイヤーリード, E ···· P- 43
ワッシャー ···· P- 29
ワッシャー, プレート ···· P- 7
ワリピン ···· P- 29
<A～Z, 数字>
3ウェイ ···· P- 30
3ウェイ ···· P- 45
A/C ダクトボックス ···· P- 35
A/C ダクトボックス ···· P- 37
A/Cドレイン パン No.1 ···· P- 41
ALP500 4kg ライトグレー ···· P- 56
BK-12 モータークミ ···· P- 30
CAN ゲートウェイ ···· P- 20
ECU, アナ-CAN コンバーター ···· P- 20
EDU, スラスター ···· P- 51
ECU, トヨタドライブアシスト プラス ···· P- 51
ELBOW ···· P- 41
F/Bウィンドシールド アクリルCTR ···· P- 9
F/Bウィンドシールド アクリルLH ···· P- 9
F/Bウィンドシールド アクリルRH ···· P- 9
F/Bウィンドシールド プレートNo.1 ···· P- 9
F/Bウィンドシールド プレートNo.2 ···· P- 9
F/Bウインドシールドワッシャープレート, サイド ···· P- 9
F/Bウインドシールドワッシャープレート, CTR ···· P- 9
F/Bカバー No.1 ···· P- 9
F/Bカバー No.2 ···· P- 9
F/Bカバー No.3 ···· P- 9
F/Bカバー No.4 ···· P- 9
F/Bシートバック フレーム ···· P- 9
F/Bシートバックレール ···· P- 9
F/BハンドレールLH ···· P- 9
F/BハンドレールRH ···· P- 9
F/BラダーステップNo.1 ···· P- 5
F/BラダーステップNo.2 ···· P- 5
F/BラダーASSY ···· P- 5
F/Bリアシートロック ···· P- 9
FRガラス LH ···· P- 3
FRガラス RH ···· P- 3
LED ···· P- 23
LEDライトストッパー ···· P- 19
NIPPLE APK-20M オスネジ ···· P- 41
Oリング ···· P- 41
Oリング(小) ···· P- 47
Oリング(大) ···· P- 47
Oリング, トリムタブ-フラップ ···· P- 47
REDUCER ···· P- 41
T配管アダプタ ···· P- 27
T配管コネクタ ···· P- 27
USマルチ硬化剤 400g ···· P- 56

2015年　3月　初版
2016年　2月　改訂版
2017年　4月　改訂版
2020年　3月　改訂版

〔無断転載を禁ず〕

PONAM-31　パーツカタログ

編集・発行　トヨタ自動車株式会社　新事業統括部マリン事業室
愛知県豊田市トヨタ町１番地

M23-PC13[F1103](A)